HANDLEIDING

Puma

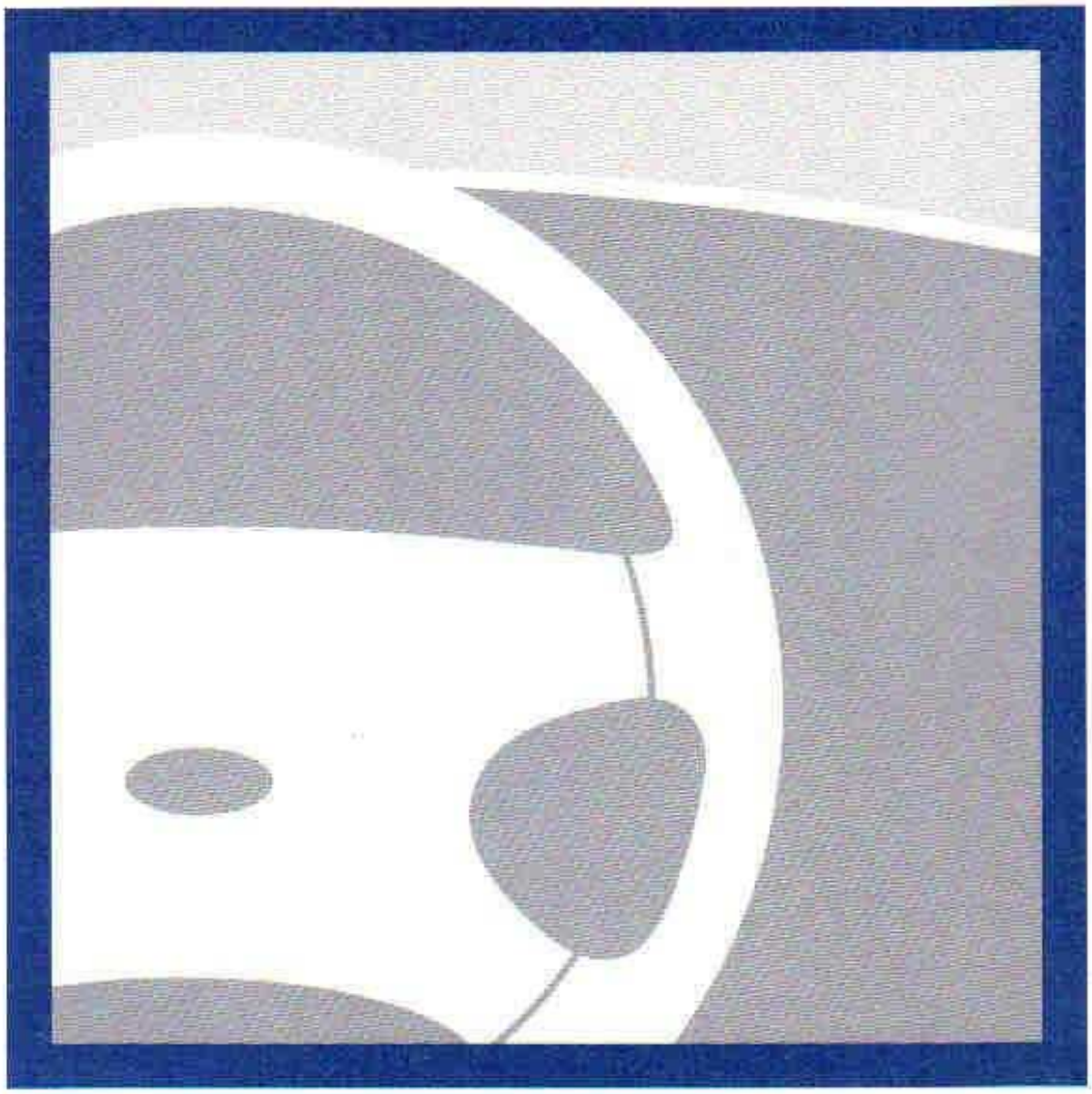

Ford

ICEMAN 10/2007

Inhoud

Kennismaking met uw auto

Inleiding 2

Instrumenten 6

Bedieningsorganen en interieuruitrusting 16

Stoelen en veiligheidsuitrusting 58

Starten en rijden

Starten 74

Rijden 76

Wat te doen bij pech 87

Belangrijke informatie en technische gegevens

Onderhoud en verzorging 118

Inhouden en technische gegevens 137

Index 153

VOORWOORD

Van harte gelukgewenst met uw nieuwe Ford. Het is belangrijk dat u de tijd neemt om deze handleiding zorgvuldig te lezen en daardoor uw auto goed leert kennen. Hoe meer u van uw auto afweet, des te beter kunt u ermee omgaan. En dat komt de veiligheid, het rijplezier en het brandstofverbruik ten goede.

• Deze ***Handleiding*** informeert u over de uitrusting en bedieningsorganen en bevat tips voor het dagelijks gebruik en het onderhoud in het algemeen.

In deze handleiding worden alle leverbare uitrustingsniveaus en modelvarianten beschreven. Het kan dus voorkomen dat sommige punten niet op uw auto van toepassing zijn. Bovendien is het mogelijk dat in deze handleiding accessoires worden beschreven die pas op een later tijdstip leverbaar worden of die uitsluitend in andere landen leverbaar zijn.

• De Handleiding ***Ford Audio Systemen*** bevat uitgebreide informatie over de bediening van Ford geluidsapparatuur.

• In het boekje ***Onderhoud - Uw jaarlijkse afspraak*** houdt uw Ford dealer bij welke onderhoudswerkzaamheden aan uw auto zijn uitgevoerd.

• In het boekje ***Garantie en Onderhoud*** vindt u informatie over de diverse Ford Garantieprogramma's en het Ford Serviceprogramma.

Door regelmatig onderhoud zorgt u ervoor dat uw Ford veilig blijft en zijn waarde behoudt. Voor vakkundige service staan in Europa ongeveer 10 000 Ford dealers voor u klaar.

De speciaal opgeleide monteurs van deze dealers kennen uw auto door en door, zijn vertrouwd met de speciale testmethoden en beschikken over alle gereedschappen en apparatuur om het onderhoud aan uw auto snel en vakkundig uit te voeren. Tevens bieden Ford dealers u de zekerheid dat uitsluitend originele en goedgekeurde Ford en Motorcraft vervangingsonderdelen en accessoires worden gemonteerd.

⚠ Let erop dat u, wanneer u uw auto verkoopt, deze handleiding in het dashboardkastje legt. De handleiding vormt een onderdeel van de auto.

TER BESCHERMING VAN UW VEILIGHEID EN HET MILIEU

Waarschuwingssymbolen in deze handleiding

Hoe kunt u uzelf en uw passagiers beschermen? Hoe voorkomt u schade aan uw wagen? Aanwijzingen hiervoor zijn in deze handleiding gemarkeerd met een gevarendriehoek. Het is van belang dat u deze waarschuwingen aandachtig leest en ter harte neemt.

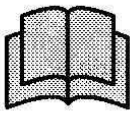

Waarschuwingssymbolen op uw auto

Wanneer u dit symbool ziet, dient u de speciale instructies in het betreffende deel van deze handleiding te raadplegen alvorens iets aan te raken of af te stellen.

Ter bescherming van het milieu

We moeten allemaal ons steentje bijdragen aan de bescherming van het milieu. Ga op een verantwoorde wijze met uw wagen om. Als u de restanten schoonmaakmiddelen en afgewerkte oliën naar de daartoe bestemde afvaldepots brengt, is dit al een belangrijke stap op de goede weg. Aanwijzingen hiervoor zijn in deze handleiding met bovenstaand boomsymbool aangeduid.

Extra bescherming voor veiliger autorijden

Risico's in het verkeer zijn nooit volledig uit te sluiten, maar met behulp van de moderne technologieën kunnen ze wel tot een minimum worden beperkt.

Daartoe is uw auto bijvoorbeeld niet alleen voorzien van kreukelzones aan de voor- en achterzijde, maar bieden ook de **flanken** door toepassing van versterkingsbalken in de portieren en het airbagsysteem met **gordelspanners, gordelklampen** en **airbag(s)** extra bescherming bij een eventuele aanrijding. De **veiligheidsstoelen** zijn voorzien van zittingen met een wigvorm die voorkomen dat u bij een aanrijding onder de veiligheidsgordel kunt doorschieten. Al deze voorzieningen zullen de kans op verwondingen bij een verkeersongeval beperken.

Probeer te voorkomen dat u gebruik moet maken van deze veiligheidsvoorzieningen, door alert te blijven en geen onnodige risico's te nemen.

Lees vooral het hoofdstuk *Airbag*. Bij onjuist gebruik van de airbag bestaat het gevaar van lichamelijk letsel.

Groot gevaar! Plaats nooit een kinderveiligheidsstoeltje op een stoel waarvóór zich een airbag bevindt!

Veiligheid door toepassing van elektronica

Ter wille van uw veiligheid is uw Ford uitgerust met geavanceerde elektronische bedieningssystemen.

Door het gebruik van andere elektronische apparatuur (bijvoorbeeld een mobiele telefoon zonder antenne op de auto) kunnen elektromagnetische velden worden opgewekt, die de werking van de elektronische componenten in de auto kunnen verstoren. Raadpleeg altijd voordat u dergelijke apparatuur monteert, de instructies van de fabrikant.

Veiligheidsschakelaar brandstofsysteem

Bij een ongeval onderbreekt de veiligheidsschakelaar automatisch de brandstoftoevoer naar de motor. De schakelaar kan ook worden geactiveerd door een onverwachte schok (bijvoorbeeld als u tijdens een parkeermanoeuvre ergens tegenaan rijdt). Raadpleeg de instructies op bladzijde 88 voor het opnieuw in werking stellen van het brandstofsysteem.

INRIJDEN

Er gelden geen bijzondere inrijvoorschriften voor uw auto. Tijdens de eerste 1 500 km moet u het gaspedaal echter wel met enige voorzichtigheid bedienen. Wissel regelmatig van snelheid en schakel tijdig naar een hogere versnelling. Rijd niet met lage snelheid in een te hoge versnelling. Dit is noodzakelijk om het inloopproces van de onderdelen te bevorderen.

Vermijd - indien mogelijk - krachtig remmen gedurende de eerste 150 km in stadsverkeer en de eerste 1 500 km op snelwegen.

Na de eerste 1 500 km kunt u de snelheid van uw auto geleidelijk opvoeren tot de toegestane waarden voor kruis- en topsnelheid.

Vermijd het rijden met hoge toerentallen! Zo ontziet u de motor, beperkt u het brandstofverbruik, verlaagt u het geluidsniveau en draagt u ertoe bij dat het milieu niet al te zwaar wordt belast.

Wij wensen u vele plezierige en schadevrije kilometers toe met uw nieuwe Ford.

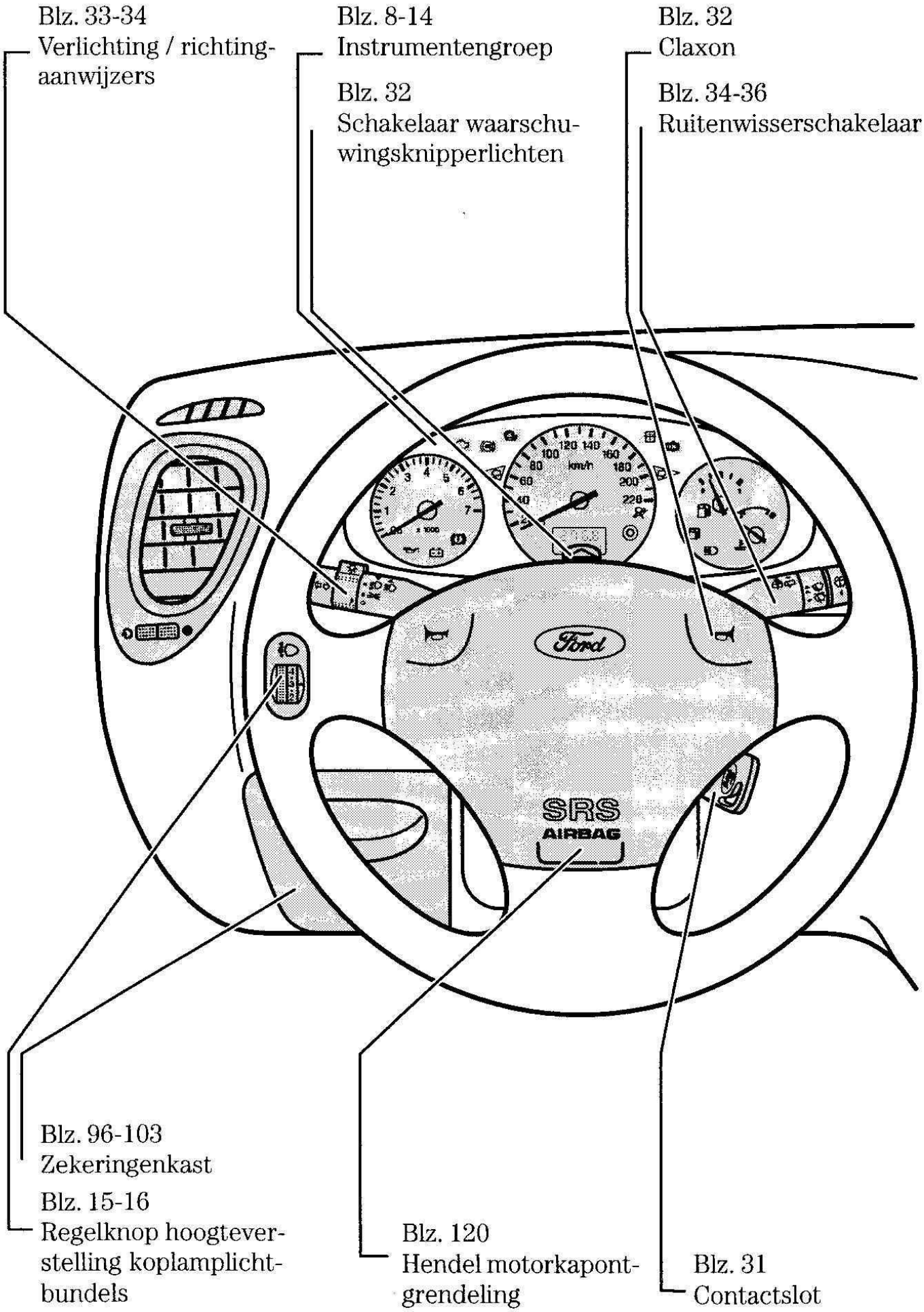
Blz. 33-34
Verlichting / richting-aanwijzers
Blz. 8-14
Instrumentengroep
Blz. 32
Schakelaar waarschuwingsknipperlichten
Blz. 32
Claxon
Blz. 34-36
Ruitenwisserschakelaar
km/h
SRS
AIRBAG
Blz. 96-103
Zekeringenkast
Blz. 15-16
Regelknop hoogteverstelling koplamplichtbundels
Blz. 120
Hendel motorkapontgrendeling
Blz. 31
Contactslot

Bepaalde componenten kunnen uiterlijk verschillen en op een andere plaats zijn gemonteerd dan in deze handleiding is afgebeeld. De beschrijving staat echter wel op de aangegeven bladzijde.

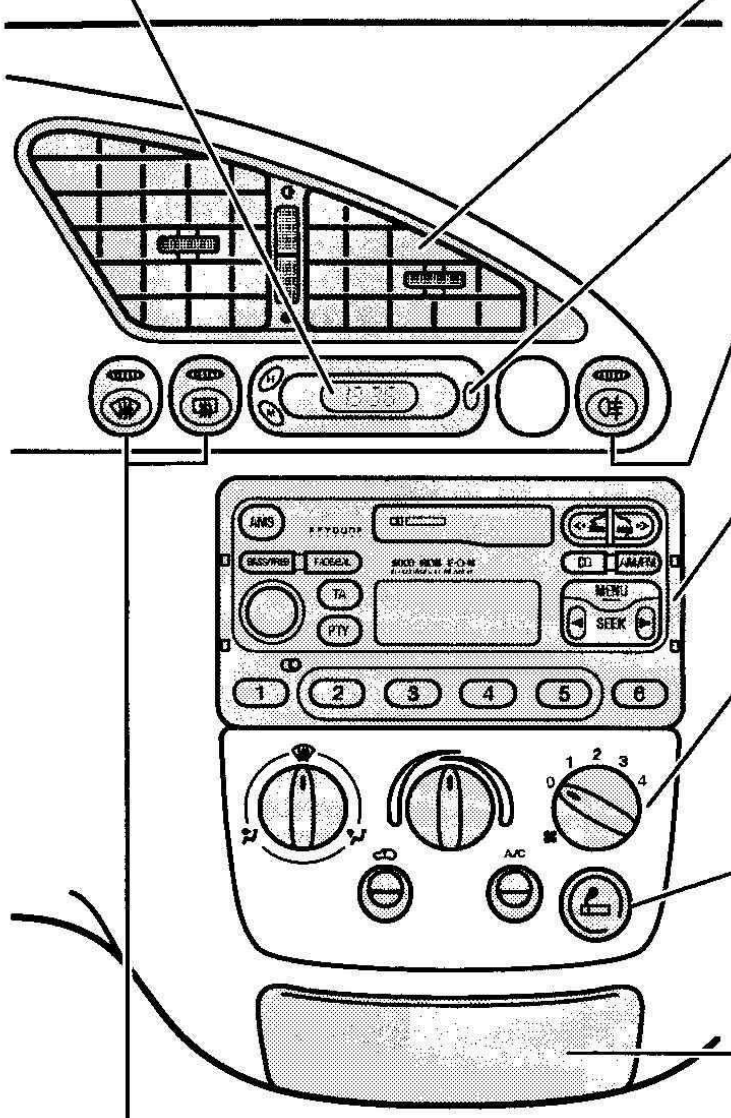

Blz. 18
Klok

Blz. 22
Luchtroosters

Blz. 52-53, 56
Controlelamp alarminstallatie

Blz. 19
Schakelaar / controlelamp mistachterlichten

Radio
Raadpleeg de Handleiding "Ford Audio Systemen"

Blz. 20-28
Verwarming, ventilatie, airconditioning

Blz. 29
Aansluitpunt elektrische accessoires / aansteker

Blz. 29
Asbak

Blz. 17-18
Schakelaars / controlelampen voor- en achterruitverwarming

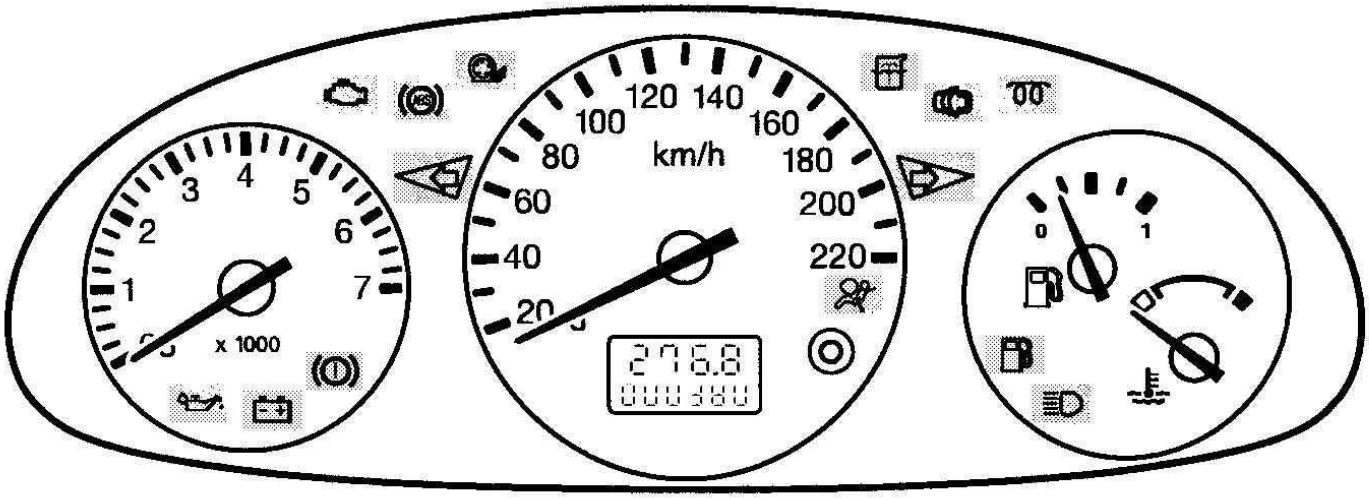

INSTRUMENTENGROEP

De diverse instrumenten en controlelampen worden op de volgende pagina's beschreven.

Controlelamp oliedruk

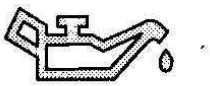

Als deze lamp na het starten van de motor blijft branden of tijdens het rijden gaat branden, moet de auto onmiddellijk tot stilstand worden gebracht zodra dit veilig kan. Zet de motor af en controleer het oliepeil.

Vul zo nodig meteen olie bij.

⚠ Indien het oliepeil in orde is, laat de motor dan eerst door een Ford dealer nakijken voordat u uw reis hervat.

Controlelamp richtingaanwijzers

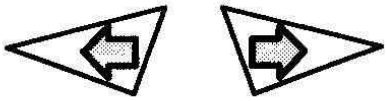

Bij het inschakelen van de richtingaanwijzers gaat deze controlelamp knipperen. Een plotselinge toename van de knipperfrequentie waarschuwt voor een defecte gloeilamp.

Controlelamp laadstroom

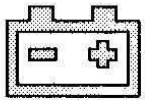

Deze lamp gaat branden wanneer het contact wordt aangezet. Direct na het aanslaan van de motor moet de lamp doven.

Dooft de lamp niet of gaat hij tijdens het rijden branden, schakel dan alle onnodige stroomverbruikers uit en rijd naar de dichtstbijzijnde Ford dealer.

Controlelamp Brake Traction Control System (BTCS)

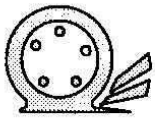

Bij het aanzetten van het contact (stand II) brandt de lamp kort om te bevestigen dat het systeem operationeel is.

Als de lamp na het aanzetten van het contact niet brandt of continu tijdens het rijden brandt, duidt dit op een storing. Hierdoor wordt het BTCS uitgeschakeld. Laat het remsysteem door een Ford dealer controleren.

Raadpleeg voor meer informatie de rubriek *Traction Control System.*

Controlelamp laag vloeistofpeil ruitensproeiers

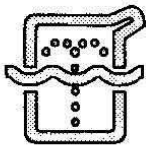

Bij het aanzetten van het contact (stand II) brandt de lamp kort om te bevestigen dat het systeem operationeel is.

Gaat de lamp tijdens het rijden branden, dan moet zo snel mogelijk vloeistof worden bijgevuld.

Controlelamp remsysteem

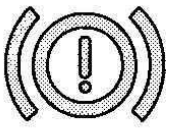

Deze lamp dooft wanneer de handrem wordt losgezet. Als de lamp gaat branden bij losgezette handrem, dan is het remvloeistofpeil te laag.

⚠ Vul onmiddellijk remvloeistof bij tot de vloeistofspiegel gelijkstaat met het MAX-merkteken op het reservoir. Laat het remsysteem door een Ford dealer controleren. Als de lamp tijdens het rijden gaat branden, is één van beide circuits van het gescheiden remsysteem uitgevallen. Het tweede circuit blijft echter normaal functioneren. Laat het remsysteem door een Ford dealer controleren voordat u de reis hervat.

⚠ U zult meer druk op het rempedaal moeten uitoefenen. Houd ook rekening met een langere remweg.

Controlelamp ABS

Bij het aanzetten van het contact (stand II) brandt de lamp kort om te bevestigen dat het systeem operationeel is.

Gaat de lamp tijdens het rijden branden, dan duidt dit op een storing. Laat dit door een Ford dealer controleren.

Het diagonaal gescheiden en bekrachtigde remsysteem blijft echter normaal werken.

Raadpleeg de rubriek *Remmen* voor meer informatie over het juiste gebruik van het ABS.

Controlelampen ABS en remsysteem

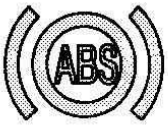

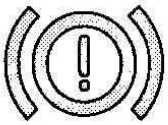

Indien **beide** controlelampen gelijktijdig branden, **moet u de wagen meteen tot stilstand brengen** zodra dit veilig kan. Laat het remsysteem door een Ford dealer controleren voordat u de reis hervat.

U zult meer druk op het rempedaal moeten uitoefenen. Houd ook rekening met een langere remweg.

Controlelamp airbag / gordelspanners

Bij het aanzetten van het contact (stand II) brandt de lamp kort om te bevestigen dat het systeem operationeel is.

Gaat de lamp tijdens het rijden branden, dan duidt dit op een storing. Laat dit door een Ford dealer controleren.

Raadpleeg voor meer informatie de rubriek *Airbag*.

Controlelamp motor
(afhankelijk van het land en het motortype)

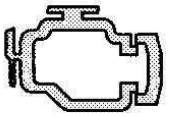

Deze lamp gaat branden wanneer het contact wordt aangezet. Direct na het aanslaan van de motor moet de lamp uitgaan.

Wanneer de lamp bij draaiende motor brandt, duidt dit op een storing. Laat dit zo snel mogelijk door een Ford dealer controleren.

Wanneer de lamp tijdens het rijden gaat **knipperen**, **minder dan onmiddellijk snelheid**. Blijft de lamp knipperen, vermijd dan snel optrekken en hoge motortoerentallen. Laat uw auto onmiddellijk door een Ford dealer controleren.

Controlelamp niet goed gesloten portieren

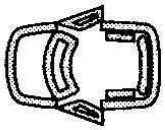

Als één van de portieren, de motorkap of de achterklep niet goed gesloten is, gaat dit symbool branden.

Controlelamp laag brandstofpeil

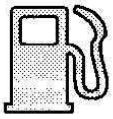

Wanneer deze lamp gaat branden moet zo snel mogelijk brandstof worden getankt.

Controlelamp grootlicht

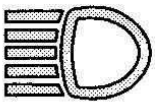

Deze controlelamp brandt wanneer het grootlicht is ingeschakeld of een lichtsignaal wordt gegeven.

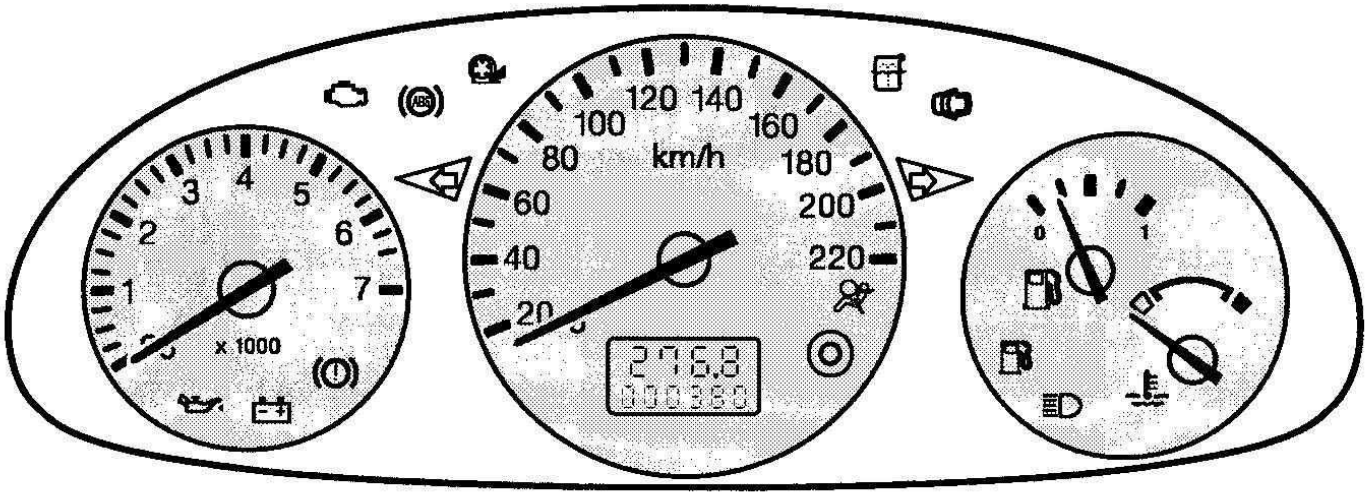

Toerenteller

De toerenteller geeft het motortoerental in omwentelingen per minuut aan. Het maximum toelaatbare motortoerental is vermeld in het hoofdstuk *Inhouden en technische gegevens*.

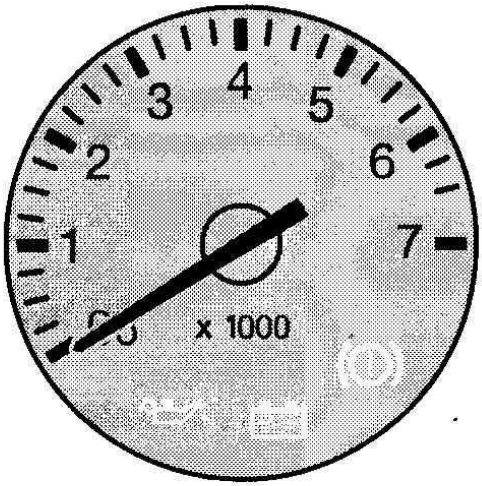

Snelheidsmeter

De snelheidsmeter geeft de snelheid aan waarmee wordt gereden.

Kilometerteller

De kilometerteller geeft het totale aantal gereden kilometers aan.

Dagteller

De dagteller kan worden gebruikt om de lengte van een bepaald traject te registreren. Druk de terugstelknop in om de dagteller op nul te zetten.

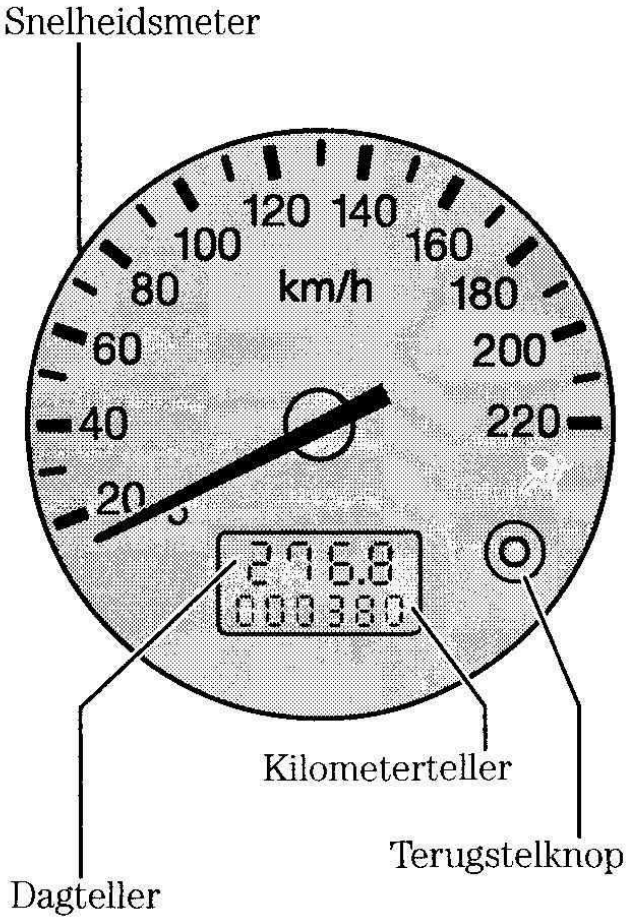

Brandstofmeter

Nadat brandstof is getankt moet enige tijd worden gereden voordat de wijzer uit het gebied 'vol' komt en een lager brandstofpeil aangeeft.

De benodigde hoeveelheid brandstof om de tank te vullen kan minder zijn dan de tankinhoud omdat altijd een geringe hoeveelheid brandstof in de tank achterblijft.

Tank zo snel mogelijk wanneer een laag brandstofpeil wordt aangewezen.

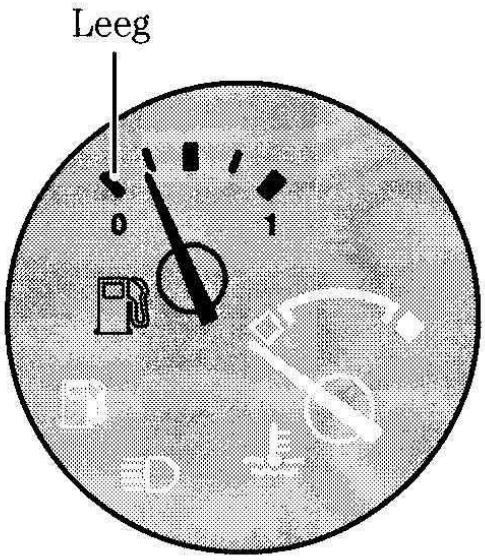

Temperatuurmeter

Dit instrument geeft de temperatuur van de koelvloeistof aan. Bij normale bedrijfstemperatuur bevindt de wijzer zich in en centrale gedeelte.

Komt de wijzer in het rode gebied, dan is de motor oververhit. Zet onmiddellijk het contact af en zoek, nadat de motor is afgekoeld, de oorzaak van het probleem op.

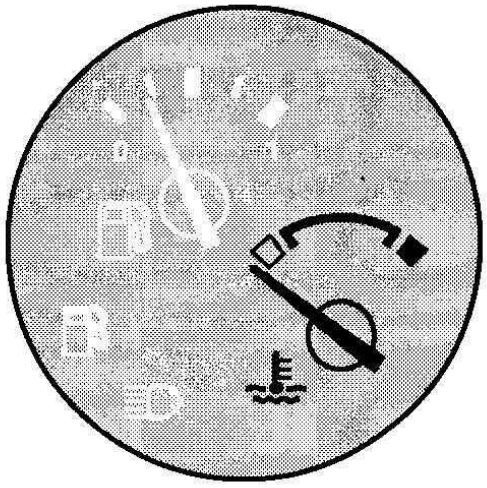

⚠ Verwijder nooit de dop van het expansiereservoir van het koelsysteem wanneer de motor heet is. Start de motor niet voordat het probleem is verholpen.

BEDIENINGSORGANEN OP HET INSTRUMENTENPANEEL

Regelknop hoogteverstelling koplamplichtbundels

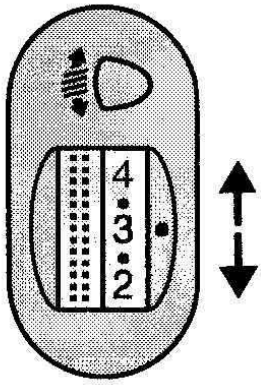

De hoogte van de koplamplichtbundels kan worden aangepast aan de belading van de auto. Draai de regelknop naar beneden om de lichtbundels omlaag te brengen en naar boven om ze omhoog te brengen.

Kies aan de hand van de tabel op de volgende bladzijde de regelknopstand die bij de belading past.

Zonder hoogteverstelling van de koplamplichtbundels

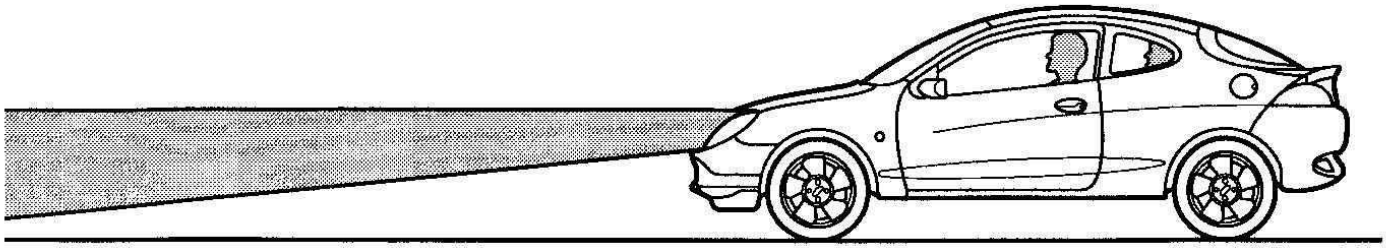

Met hoogteverstelling van de koplamplichtbundels

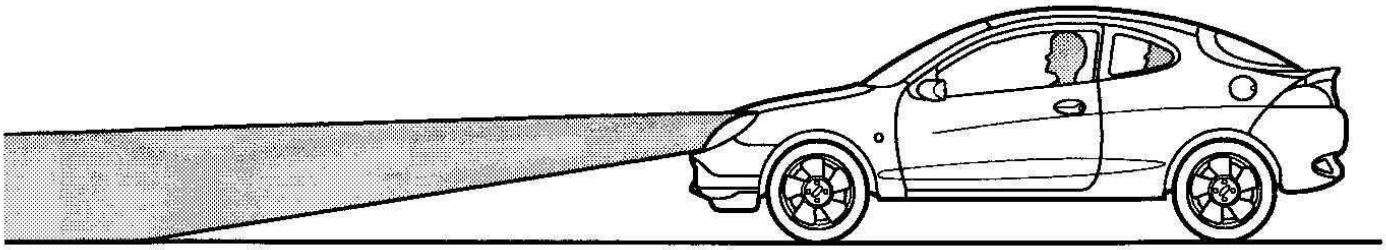

Aanbevolen regelknopstanden

Belading			Regelknopstand
Aantal personen		Lading in kofferruimte	
Voorstoelen	Achterbank		
1	–	–	0
2	–	–	0
2	2	–	0.5
2	2	tot max. 50 kg	1.0
1	–	tot max. 220 kg	2.0

De toelaatbare wagengewichten zijn vermeld in het hoofdstuk *Inhouden en technische gegevens.*

Voorruit- en achterruitverwarming

Voor het snel ontdooien en ontwasemen van de voor- en achterruit. Schakel het systeem alleen in wanneer het noodzakelijk is.

Schakelaar voorruitverwarming

Het systeem werkt alleen bij draaiende motor.

Druk de schakelaar in om het systeem in of uit te schakelen. De controlelamp in de schakelaar brandt wanneer het systeem is ingeschakeld.

Na korte tijd schakelt het verwarmingssysteem automatisch uit.

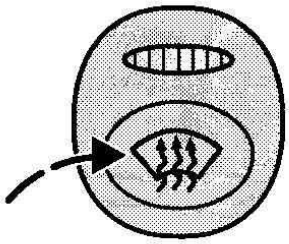

Schakelaar achterruitverwarming

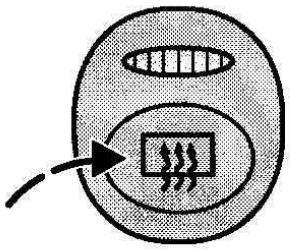

Zet eerst het contact aan.

Druk de schakelaar in om het systeem in of uit te schakelen. De controlelamp in de schakelaar brandt wanneer het systeem is ingeschakeld.

De elektrisch bediende buitenspiegels zijn eveneens voorzien van een verwarmingselement. Wanneer de achterruitverwarming wordt ingeschakeld, worden ook de buitenspiegels verwarmd.

Digitale klok

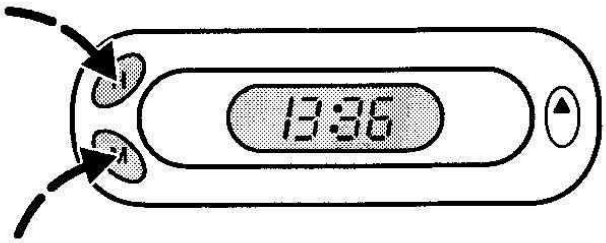

Zet eerst het contact aan.

Druk voor het kiezen van de 12- of 24-uurs cyclus beide toetsen tegelijk in en laat ze vervolgens weer los.

Druk op de H-toets om de tijdsweergave een uur vooruit te zetten; op de M-toets om de weergave met een minuut te verhogen. Wilt u de klok snel vooruitzetten, houd dan de betreffende toets ingedrukt.

Schakelaar mistachterlichten

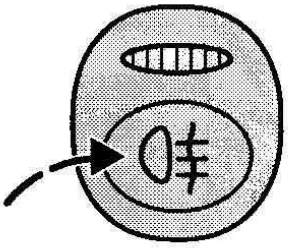

Druk op de schakelaar om het systeem in of uit te schakelen. De controlelamp in de schakelaar brandt wanneer het systeem is ingeschakeld.

De mistachterlichten branden alleen bij ingeschakeld dim- of grootlicht.

De **mistachterlichten** mogen alleen worden ingeschakeld wanneer het zicht minder dan 50 meter bedraagt. Schakel ze **niet** in bij regen of sneeuwval.

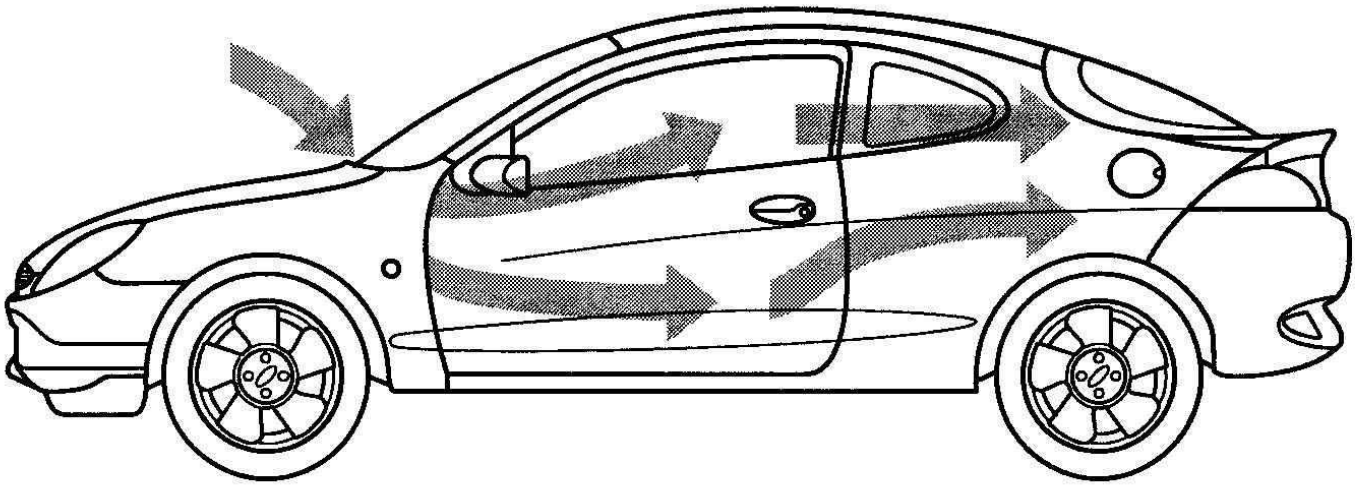

VERWARMING EN VENTILATIE

Ventilatiesysteem

Via de luchtroosters vlak onder de voorruit stroomt buitenlucht naar binnen.

Houd de luchtroosters onder de voorruit altijd vrij van sneeuw, bladeren, e.d. opdat het verwarmings- en ventilatiesysteem efficiënt kan werken.

Geforceerde luchtafvoer

Een onafgebroken luchtstroom zorgt onder normale omstandigheden ervoor dat de lucht continu wordt ververst en voorkomt dat de zijruiten beslaan.

Onder bepaalde omstandigheden kunnen de ruiten beslaan. Om dit te voorkomen moet de luchtverdeling zo nodig worden aangepast.

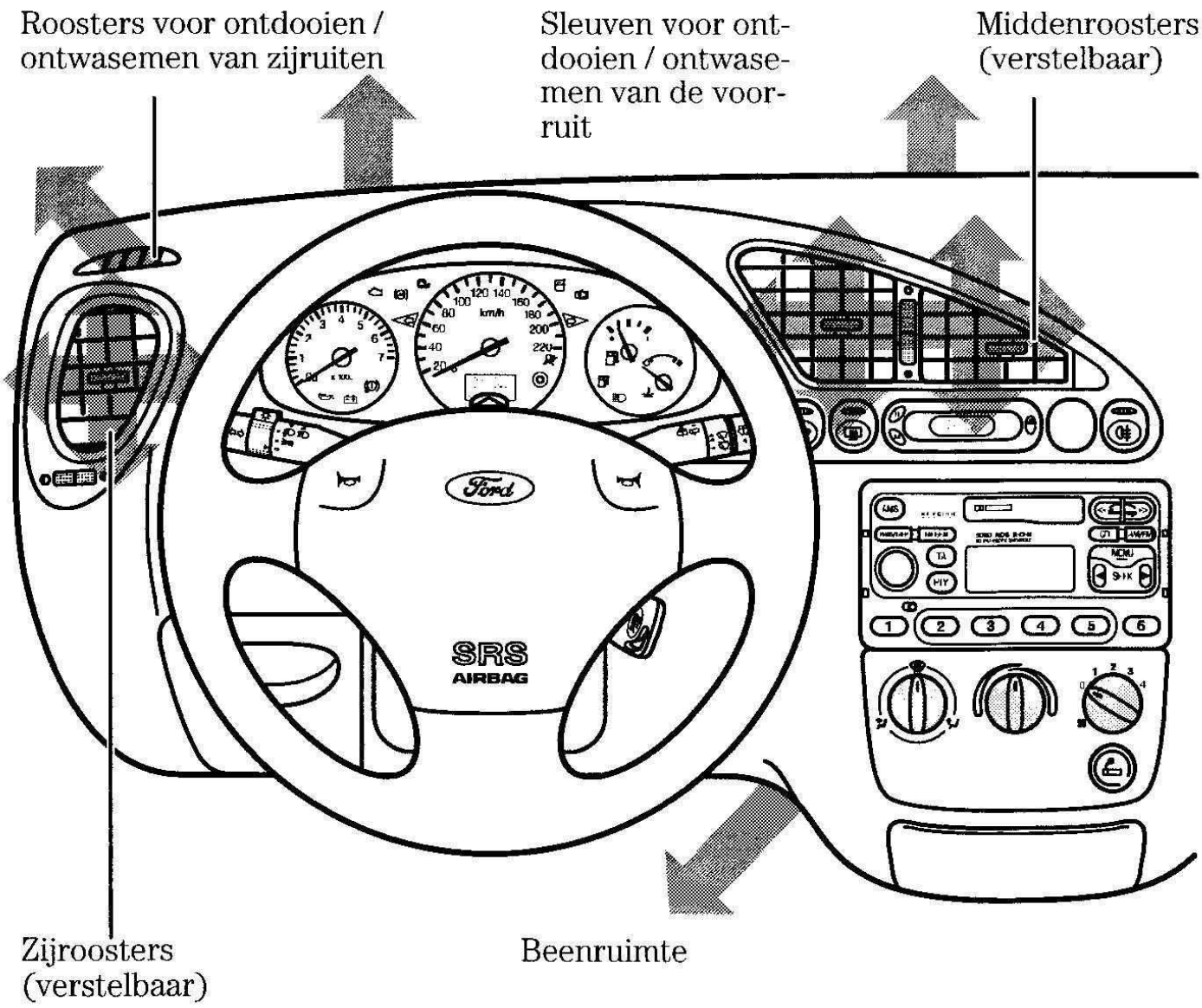

Luchtverdeling

De hoeveelheid en de richting van de luchtstroom kunnen worden geregeld met de bedieningsorganen op het instrumentenpaneel en met de knoppen op de zij- en middenroosters.

Midden- en zijroosters

Naar wens instellen.

Richting van de luchtstroom

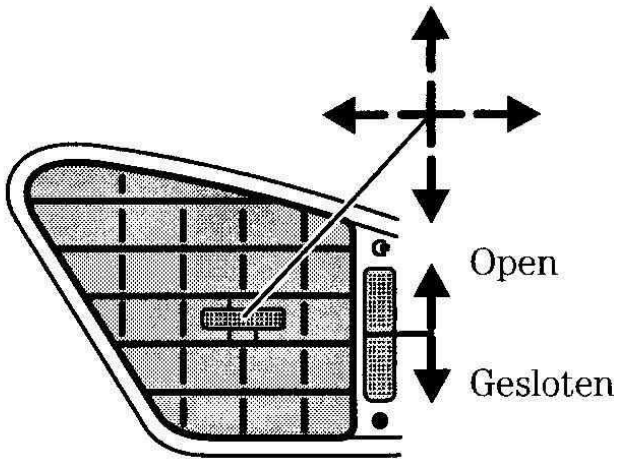

Luchtverdeling

Met deze knop kan de richting van de luchtstroom als volgt worden geregeld:

Hoofdniveau

De meeste lucht stroomt naar de ruimte ter hoogte van het hoofd; een geringere hoeveelheid wordt naar de voorruit geleid. Gebruik deze stand bij warm weer.

Ontdooien

Alle lucht stroomt naar de voorruit om deze te ontdooien of te ontwasemen.

Beenruimte

De meeste lucht stroomt naar de beenruimte; een geringere hoeveelheid wordt naar de voorruit geleid. Gebruik deze stand bij koud weer.

Mengstanden

De luchtverdeelknop kan in elke gewenste tussenstand worden gezet en in een willekeurige richting worden gedraaid.

Luchtverdeling

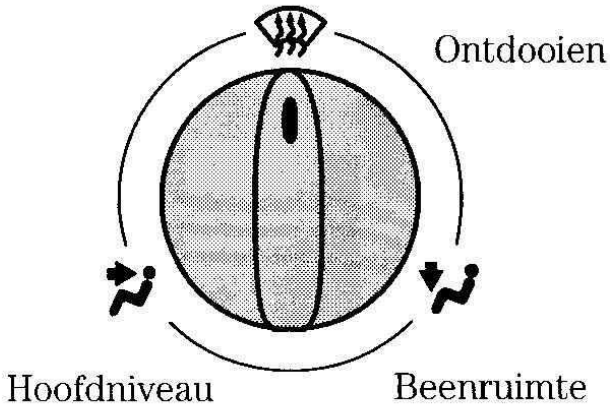

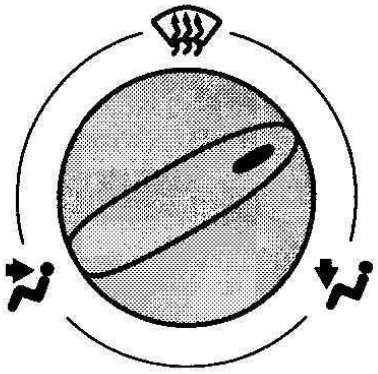

Temperatuurregelknop

Naar wens instellen.

Let op: de verwarmingscapaciteit is afhankelijk van de koelvloeistoftemperatuur. Daardoor kan de verwarming alleen effectief werken wanneer de motor warm is.

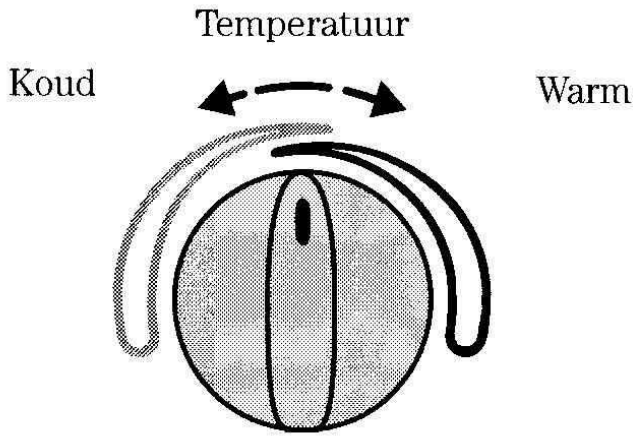

Aanjager

Wanneer de aanjager is uitgeschakeld is de hoeveelheid lucht die het interieur binnenstroomt afhankelijk van de rijsnelheid.

Om de aanjager met een hogere snelheid te laten draaien moet de aanjagerschakelaar in een hogere stand worden geplaatst.

Wanneer de schakelaar in de stand **0** staat, draait de aanjager niet. Bij uitgeschakelde aanjager kan onder bepaalde weersomstandigheden de voorruit beslaan.

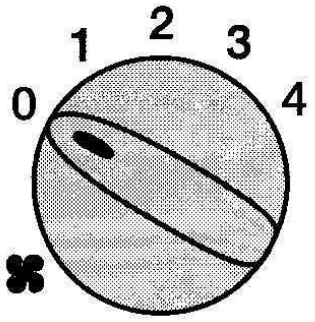

Voorruit ontdooien / ontwasemen

Stel de hoogste temperatuur in, draai de luchtverdeelknop in de stand en laat de aanjager met het hoogste toerental draaien. Zet de luchtverdeelknop na het ontdooien / ontwasemen in de stand of in een stand tussen en om een comfortabele luchtverdeling in de auto te verkrijgen. De temperatuur en de aanjager kunnen zodanig worden ingesteld dat een comfortabele atmosfeer in de auto wordt verkregen.

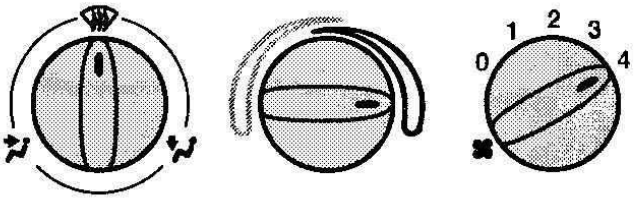

Snelle verwarming van het interieur

Stel de luchtverdeelknop in de stand beenruimte. Stel het hoogste aanjagertoerental in. Een geringe hoeveelheid lucht stroomt naar de voorruit om de ruit ijs- en wasemvrij te houden.

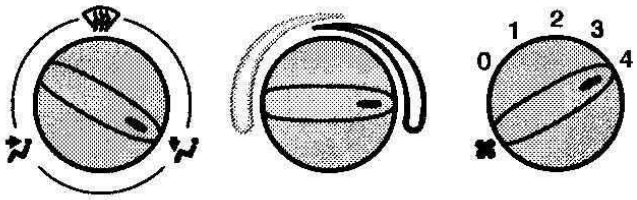

Aanbevolen stand bij koud weer

Als de luchtstroom in stand niet toereikend is om het beslaan van de ruiten te voorkomen, zet de draaiknop dan in een stand tussen en . Stel het aanjagertoerental en de temperatuur naar wens in.

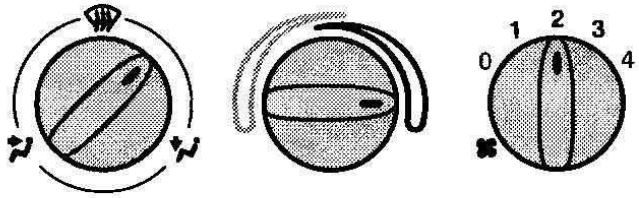

Ventilatie

Zet de luchtverdeelknop in de stand of tussen en . Plaats de aanjagerschakelaar in een willekeurige stand. Open de midden- en zijroosters al naar gelang de behoefte.

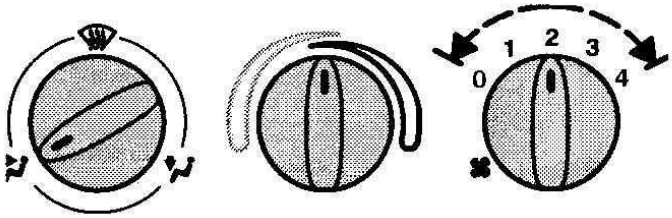

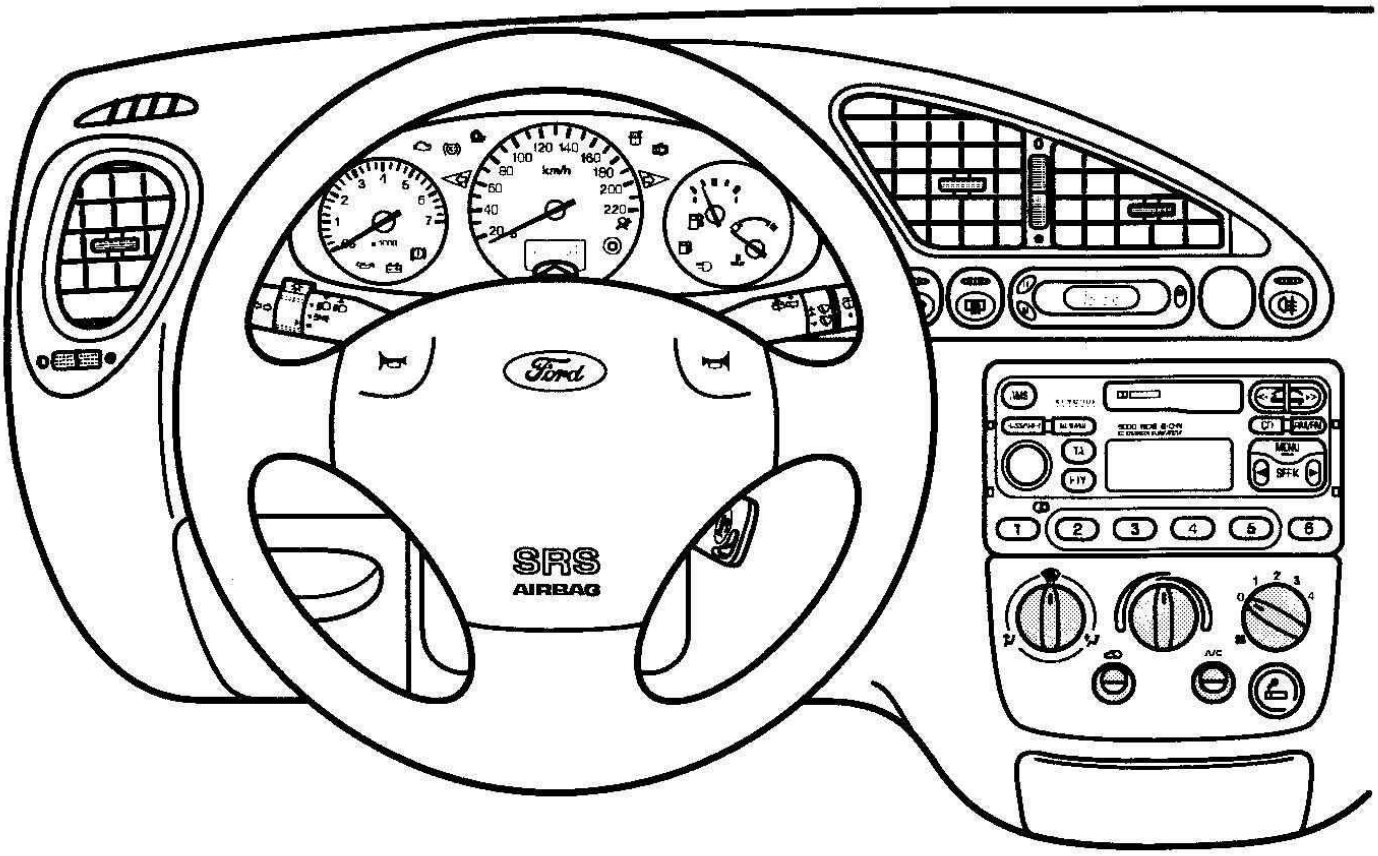

AIRCONDITIONING

Let op: de airconditioning kan alleen werken wanneer de buitentemperatuur hoger is dan +4 °C, de motor draait en de aanjager is ingeschakeld. Sluit alle ruiten volledig.

Wanneer de airconditioning is ingeschakeld kan de temperatuur met de temperatuurregelknop worden ingesteld.

De airconditioning onttrekt vocht aan de gekoelde lucht (condensatie). Het is daarom volkomen normaal dat, nadat u de wagen heeft geparkeerd, onder de auto zich een plasje water vormt.

Wanneer u in een warme auto moet gaan zitten, open de ruiten dan enkele minuten zodat de warme lucht kan ontsnappen. Hierdoor daalt de temperatuur in het interieur sneller.

Wanneer de airconditioning is ingeschakeld, onttrekt deze energie aan de motor. Dit heeft een hoger brandstofverbruik tot gevolg. Schakel de airconditioning alleen in wanneer dit noodzakelijk is. Hiermee bespaart u energie en verlaagt u het brandstofverbruik.

Pollenfilter

Het pollenfilter zuivert de lucht van allerlei mogelijk schadelijke deeltjes als stuifmeel, industriële luchtverontreiniging en straatvuil voordat de lucht het interieur binnenstroomt.

Om te voorkomen dat deeltjes was zich in het filter kunnen vastzetten, verdient het aanbeveling in automatische wasstraten de aanjager uit te schakelen.

Het pollenfilter moet met de door Ford voorgeschreven intervallen worden vervangen.

Airconditioning inschakelen

Druk de schakelaar in om het systeem in of uit te schakelen. De controlelamp in de schakelaar brandt wanneer het systeem is ingeschakeld.

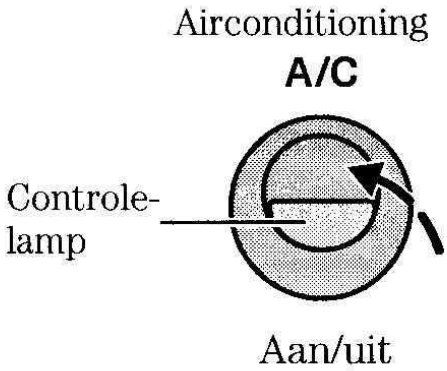

Gerecirculeerde lucht

Druk op de knop om over te schakelen van buitenlucht naar gerecirculeerde lucht en andersom.

De recirculatiestand is voornamelijk aan te bevelen bij stankoverlast van buitenaf.

In deze stand zullen de ruiten wat sneller beslaan. Schakel zo snel mogelijk over op toevoer van buitenlucht.

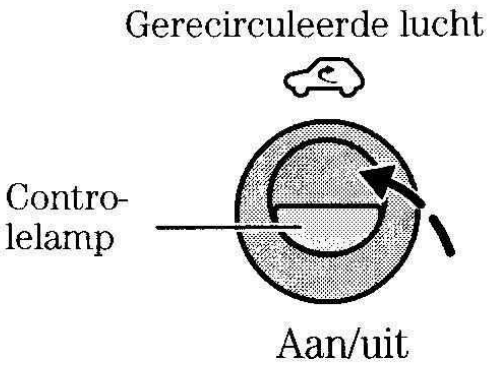

Koelen met buitenlucht

Schakel bij droog weer en hoge buitentemperaturen de airconditioning in; schakel over op toevoer van buitenlucht, schakel de aanjager in. Plaats de temperatuurregelknop in de stand koud. Zet de luchtverdeelknop in de door u gewenste stand.

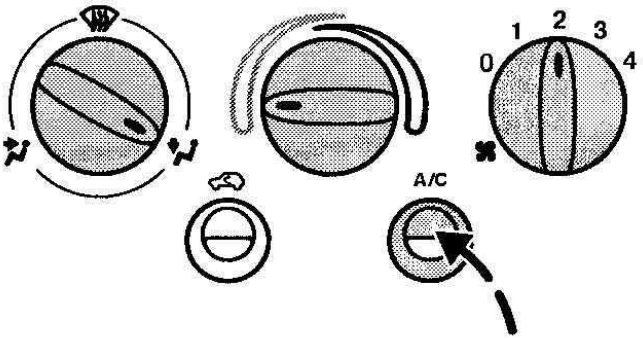

Koelen met gerecirculeerde lucht

Schakel bij zeer vochtig en warm weer de airconditioning in en laat de lucht in de auto recirculeren. Kies deze stand om de temperatuur in de auto snel te laten afnemen of om stankoverlast van buiten te voorkomen. Schakel weer over op toevoer van buitenlucht zodra de interieurtemperatuur tot een aangename waarde is afgenomen.

Laat voor een maximale koeling de aanjager met een hoog toerental draaien.

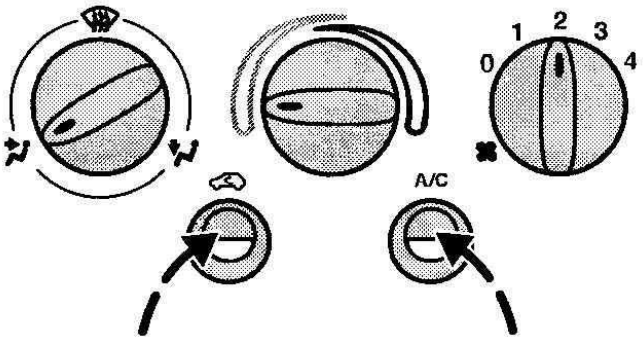

Het verlagen van de luchtvochtigheid in de stand

Door de airconditioning in te schakelen wordt vocht aan de lucht onttrokken en wordt voorkomen dat de ruiten beslaan. Schakel daarom bij koel, vochtig weer en bij buitentemperaturen hoger dan +4 °C de airconditioning in.

Laat de lucht niet recirculeren in de stand , omdat dan de ruiten kunnen beslaan.

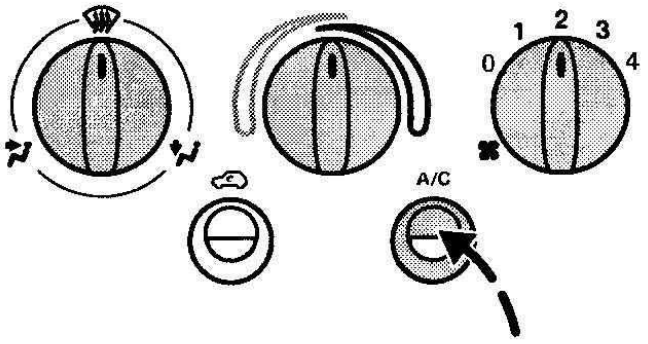

Het recirculeren van lucht bij uitgeschakelde airconditioning

De recirculatiestand is voornamelijk aan te bevelen bij stankoverlast van buiten. In deze stand hebben de ruiten de neiging wat sneller te beslaan. Schakel tijdig over op toevoer van buitenlucht of schakel, wanneer de buitentemperatuur hoger is dan +4 °C, de airconditioning in.

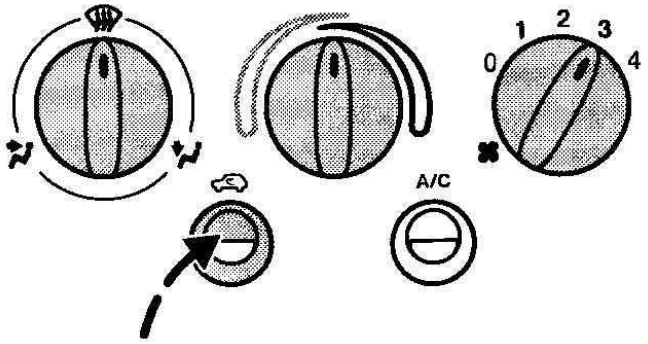

BEDIENINGSORGANEN OP HET INSTRUMENTENPANEEL

Asbak

Kantel de asbak naar beneden om hem te openen. Druk, om de asbak te ledigen, de lip naar beneden, druk de asbak iets verder naar beneden en trek hem los.

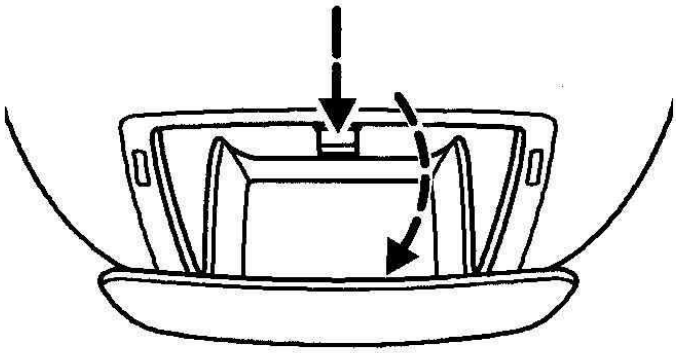

Aansteker

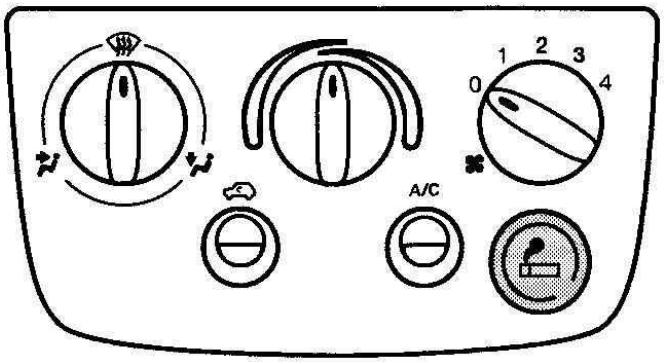

⚠ Houd de aansteker nooit met de hand ingedrukt met het oog op brandgevaar. Verwijder de aansteker wanneer kinderen alleen in de auto achterblijven.

De aansteker wordt ingeschakeld door hem in te drukken. De aansteker werkt ook bij afgezet contact.

De aansluiting van de aansteker is ook geschikt voor andere stroomverbruikers van 12 volt en maximaal 10 ampère. Als de motor niet draait wordt door het gebruik hiervan wel de accu ontladen.

Gebruik bij het aansluiten van stroomverbruikers alleen de speciale stekker uit het Ford Accessoires Programma die bij elke Ford dealer verkrijgbaar is.

Handschoenenkast

Trek de handgreep omhoog om de kast te openen.

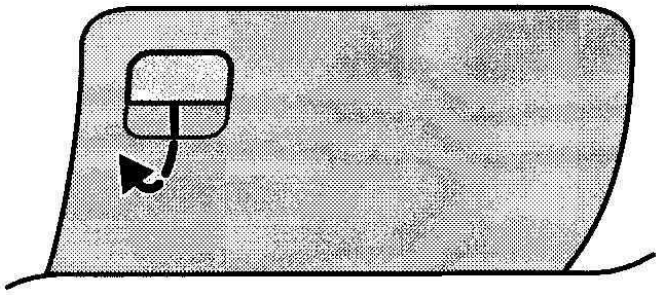

Aan de binnenzijde van de geopende klep bevinden zich een bekerhouder en een pennenhouder.

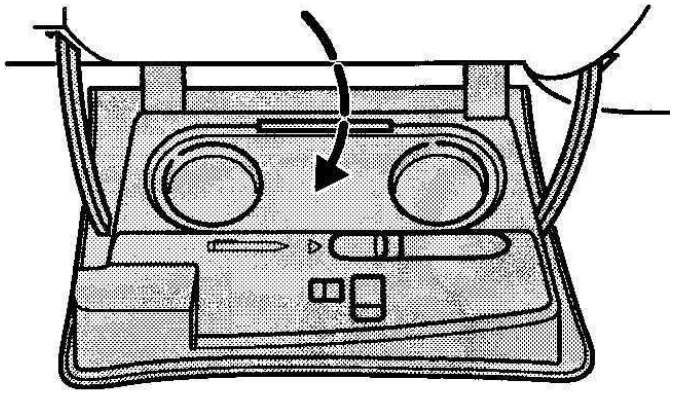

Flessenhouders, achter

De flessenhouders bevinden zich in de achterste zijbekledingspanelen; de houders zijn geschikt voor flesjes.

Kaartentas

Aan de achterzijde van de rugleuning van de passagiersstoel bevindt zich een tas voor het opbergen van kaarten.

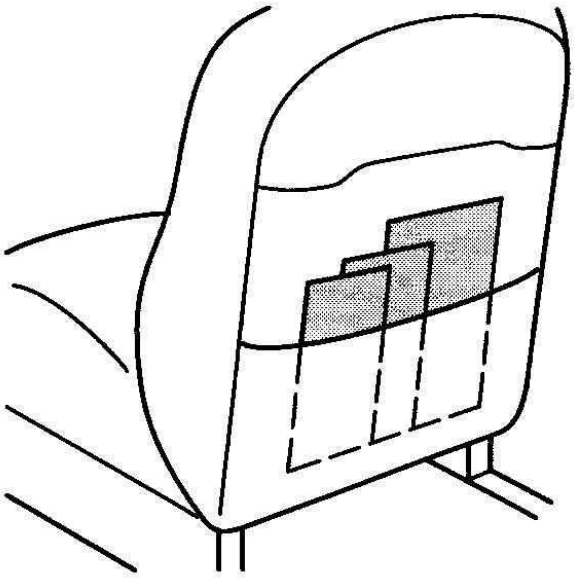

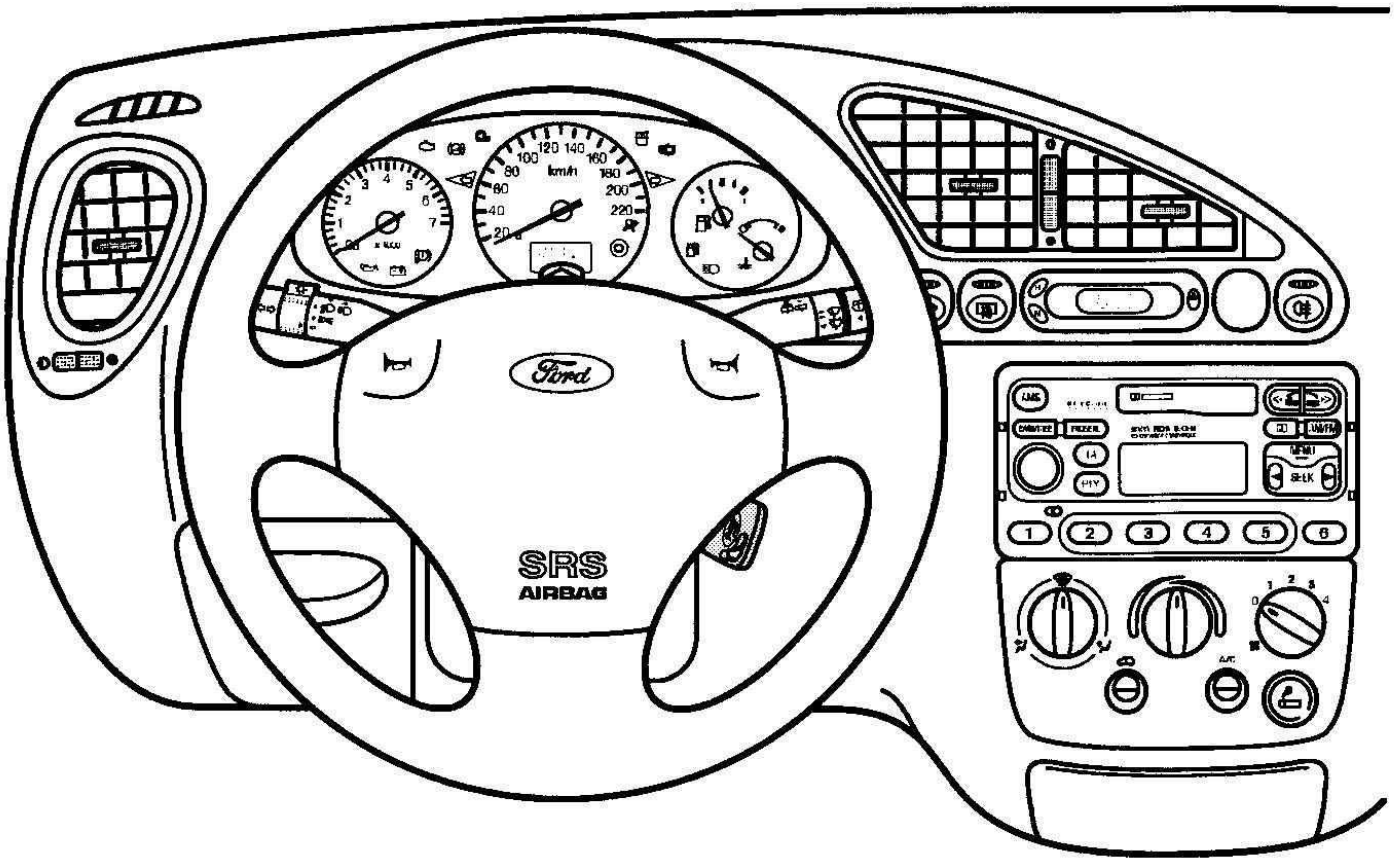

BEDIENINGSORGANEN AAN DE STUURKOLOM

Stuurslot/contactslot

Het gecombineerde stuur-/contactslot kan met de sleutel in de volgende standen worden gezet:

0 Contact af, stuurwiel geblokkeerd.

I Stuurslot ontgrendeld. De ontsteking en alle overige elektrische circuits zijn uitgeschakeld.

Indien de contactsleutel te lang in deze stand blijft staan, wordt de spanning automatisch onderbroken om te voorkomen dat de accu wordt ontladen.

II Contact aan, alle elektrische circuits zijn ingeschakeld. De waarschuwings- en controlelampen branden. Dit is de normale rijstand, die ook moet worden gekozen tijdens het slepen van de auto.

III Startmotor ingeschakeld. Laat de sleutel los zodra de motor aanslaat.

Als de sleutel uit het contactslot wordt gehaald treedt het stuurslot in werking en kan het stuurwiel niet meer worden gedraaid.

⚠ Draai de sleutel nooit in de stand '0' zolang de auto nog rijdt.

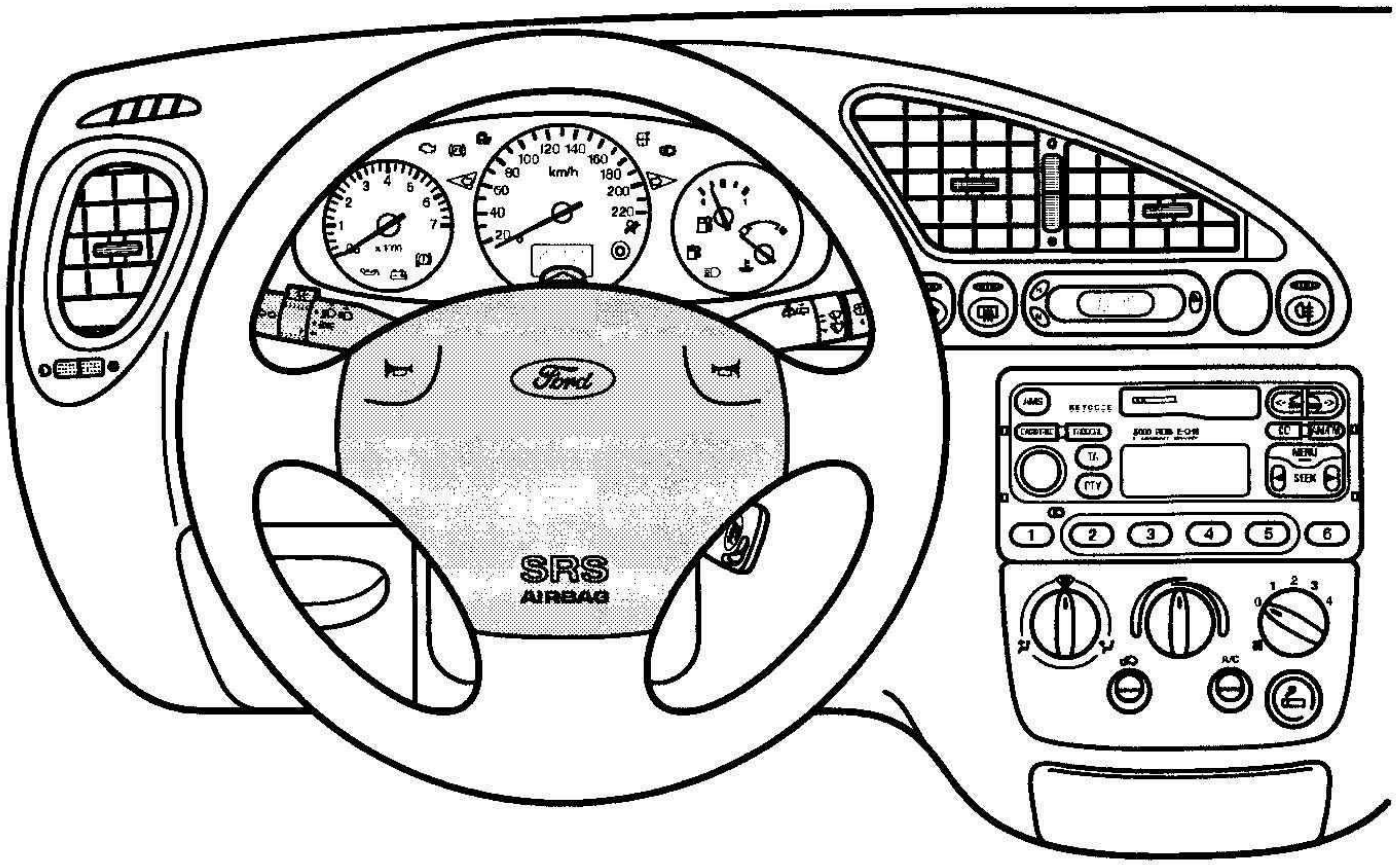

Schakelaar waarschuwingsknipperlichten

Gebruik de waarschuwingsknipperlichten uitsluitend om andere weggebruikers te waarschuwen voor naderend gevaar of in geval van pech. Druk op de schakelaar om het systeem in of uit te schakelen. De waarschuwingsknipperlichten werken ook bij afgezet contact.

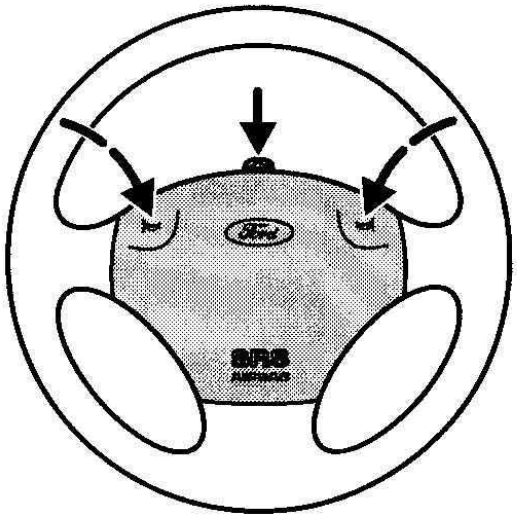

Claxon

Druk op de stuurwielkap.

De claxon werkt ook bij afgezet contact.

Multifunctionele schakelaar

Met uitzondering van de stads- en achterlichten, kunnen de volgende functies worden ingeschakeld wanneer het contact aanstaat.

Richtingaanwijzers, rechts

Beweeg de hendel omhoog.

Richtingaanwijzers, links

Beweeg de hendel omlaag.

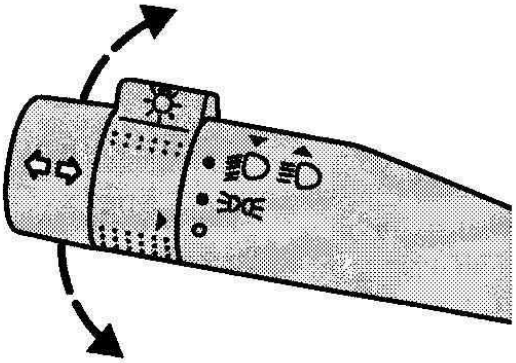

Verlichting uitgeschakeld

Schakelaar in de neutrale stand.

Wanneer het contact wordt afgezet bij ingeschakelde buitenverlichting zal de interieurverlichting blijven branden. Wanneer het portier aan bestuurderszijde wordt geopend zal bovendien een akoestisch signaal klinken.

Stads- en achterlichten

Draai de schakelaar in de eerste stand.

Dimlicht

Draai de schakelaar in de tweede stand terwijl de hendel in de centrale stand staat.

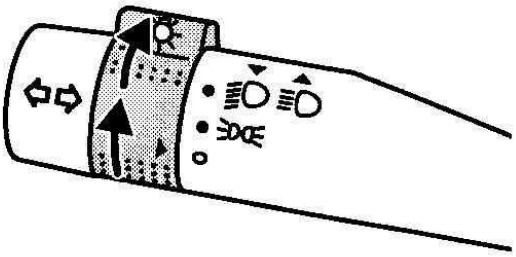

De richting van de lichtbundels van de koplampen kan zodanig worden gewijzigd dat zij geschikt zijn voor links- of rechtsrijdend verkeer. Raadpleeg daarvoor uw Ford dealer.

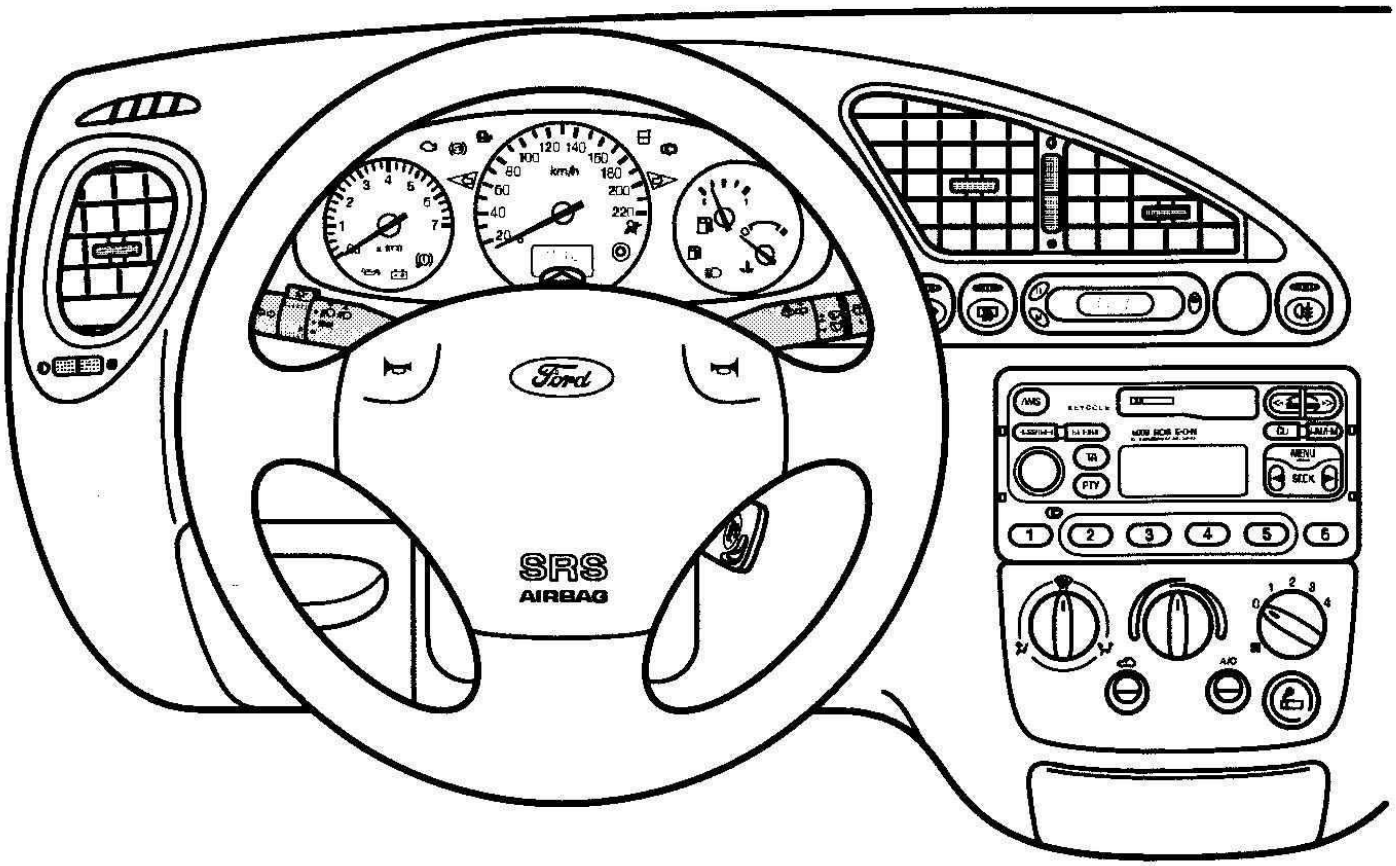

Grootlicht

Druk de hendel naar het instrumentenpaneel.

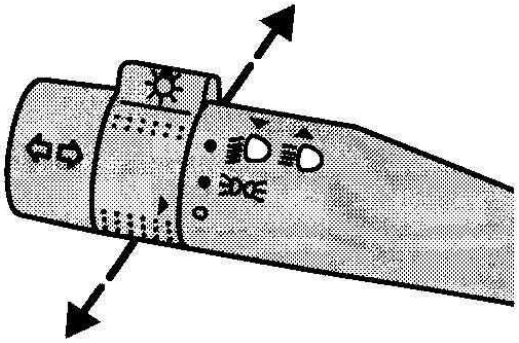

Lichtsignaal

Beweeg de hendel naar het stuurwiel.

Ruitenwisserschakelaar

De volgende functies kunnen alleen worden ingeschakeld wanneer het contact aanstaat.

Voorruit

Normale wissnelheid

Beweeg de hendel één stand omhoog.

Hoge wissnelheid

Beweeg de hendel twee standen omhoog.

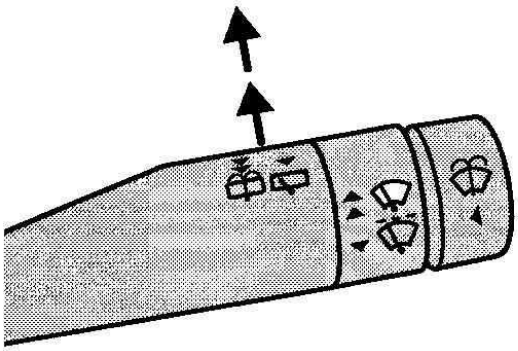

Wissen met intervallen

Beweeg de hendel omlaag.

Wissen met intervallen:

De ruitenwissers maken ongeveer elke zeven seconden een wisbeweging. De lengte van de intervallen kan worden ingesteld tussen ongeveer één en vijfentwintig seconden.

- Schakel de intervalstand in en laat de ruitenwissers één wisbeweging maken.
- Schakel de intervalstand uit.
- Wacht tot de gewenste tijd is verstreken en schakel de ruitenwissers opnieuw in. De interval is nu door het systeem opgeslagen en kan op elk gewenst moment weer worden veranderd.

Na het afzetten van de motor of het uitschakelen van de intervalschakeling, wordt weer met intervallen van zeven seconden gewist.

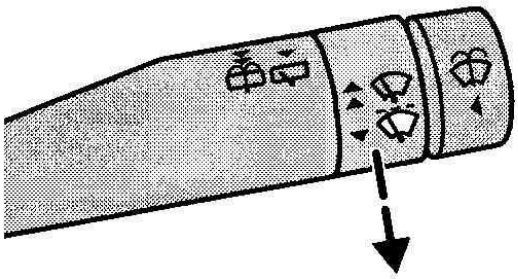

Ruitensproeiers

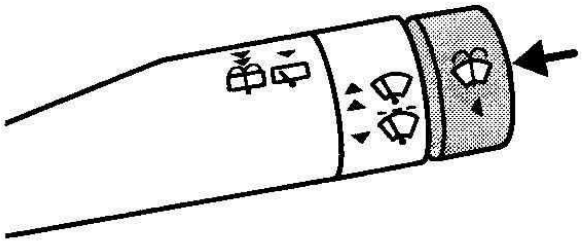

De ruitensproeiers werken samen met de ruitenwissers zolang de knop wordt ingedrukt.

Nadat u de knop hebt losgelaten, blijven de ruitenwissers nog korte tijd ingeschakeld.

⚠ Schakel de ruitensproeiers niet langer dan tien seconden achtereen in. Schakel de pomp nooit in als het reservoir leeg is.

Achterruit

Wissen

Beweeg de hendel naar het stuurwiel.

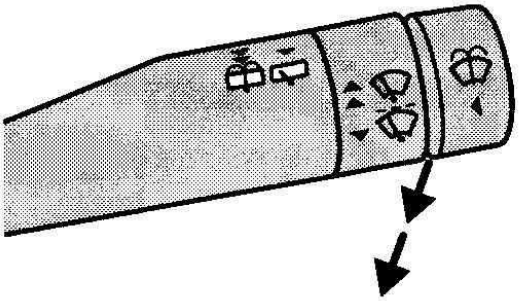

Ruitensproeier

Trek de hendel verder naar het stuurwiel toe om de ruitenspoeier in te schakelen. De ruitensproeier werkt in combinatie met de achterruitwisser. Na het loslaten van de hendel blijft de achterruitwisser nog enige tijd ingeschakeld.

⚠ Schakel de ruitensproeier niet langer dan tien seconden achtereen in. Schakel de pomp nooit in als het reservoir leeg is.

BEDIENINGSORGANEN TEGEN HET DAK

Interieurverlichting

De schakelaar van de interieurverlichting heeft drie standen: aan, portiercontact, uit.

Wanneer de schakelaar in de stand 'portiercontact' staat, blijft de interieurverlichting nog enige tijd branden nadat de portieren zijn gesloten (afhankelijk van de uitvoering). Wanneer het contact wordt aangezet gaat de verlichting onmiddellijk uit.

Wanneer u uw auto gedurende langere tijd met geopende portieren parkeert, schakelt de interieurverlichting automatisch na dertig minuten uit.

Om de verlichting weer in te schakelen moet het contact korte tijd worden aangezet (stand 'II').

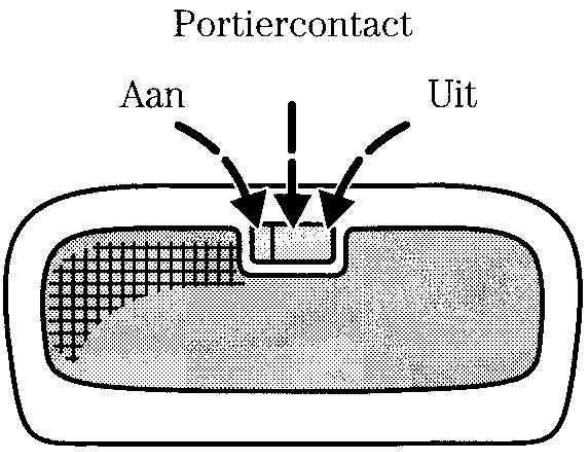

Leeslampen

De leeslampen zijn voorzien van afzonderlijke aan/uit schakelaars.

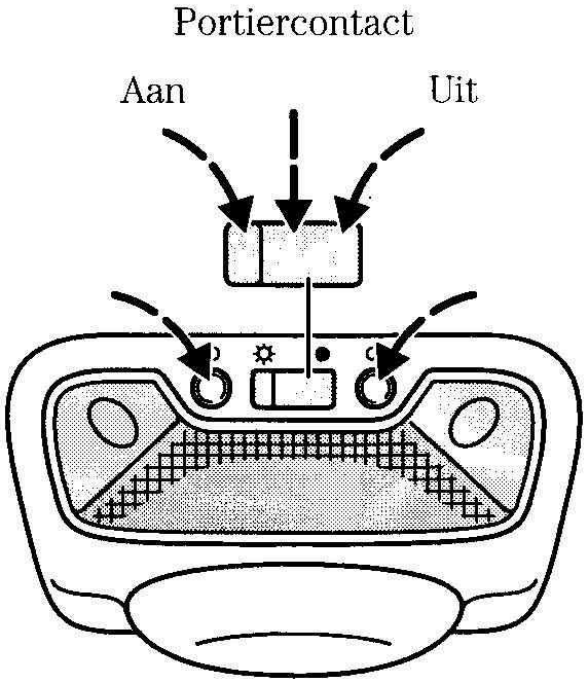

Binnenspiegel

Om verblinding door achteropkomend verkeer te voorkomen kan het spiegelglas worden gekanteld door het hefboompje onder de spiegel naar u toe te trekken.

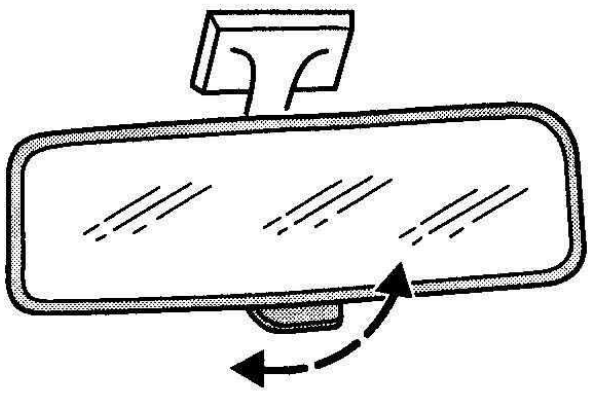

Zonnekleppen

De zonnekleppen kunnen aan één zijde uit de klem worden losgehaakt en in de richting van de portierruit worden gedraaid.

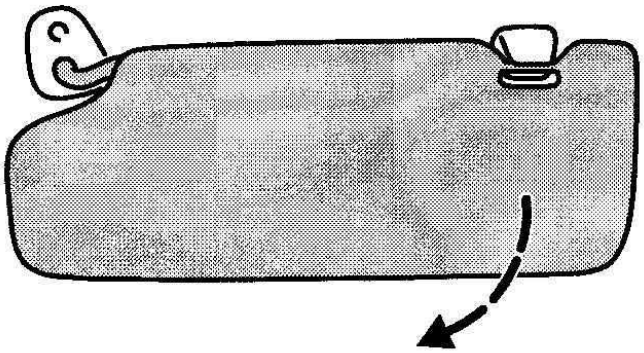

Kledinghaken

Boven de achterste zijruiten zijn haken voor het ophangen van kleding aangebracht.

BEDIENINGSORGANEN OP DE PORTIEREN

Groothoek buitenspiegels

In beide spiegels wordt het zicht op wat zich naast en achter de auto bevindt vergroot, waardoor u minder last hebt van de zogenaamde 'dode hoek' schuin achter u.

⚠ Alles wat u in deze spiegels waarneemt, ziet er kleiner uit en lijkt verder weg te zijn dan in werkelijkheid het geval is. Daarom kunt u zich in de geschatte afstand vergissen. Houd daar rekening mee!

Inklapbare buitenspiegels

Wanneer u bijvoorbeeld door een nauwe doorgang moet rijden kunnen de buitenspiegels met de hand tegen de portieren worden geklapt. Druk de spiegels met de hand in hun oorspronkelijke stand terug tot zij worden vergrendeld.

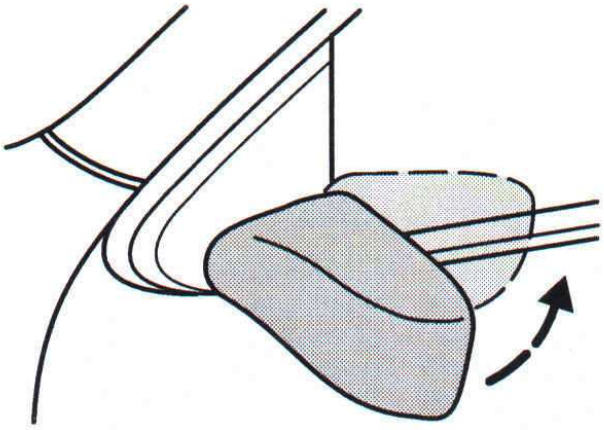

Met de hand verstelbare buitenspiegels

De beide buitenspiegels zijn van binnenuit met de hand verstelbaar.

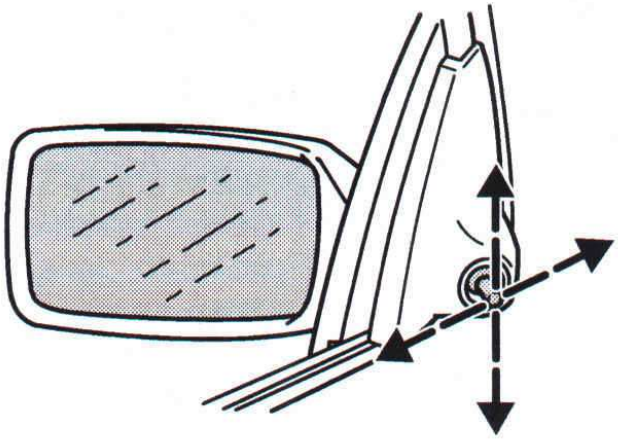

Elektrisch verstel- en verwarmbare buitenspiegels

De spiegels kunnen worden versteld met behulp van de bedieningsschakelaar op het portier aan bestuurderszijde. Zet de schakelaar daarna weer in de neutrale stand.

Bij het inschakelen van de achterruitverwarming worden ook de spiegels verwarmd.

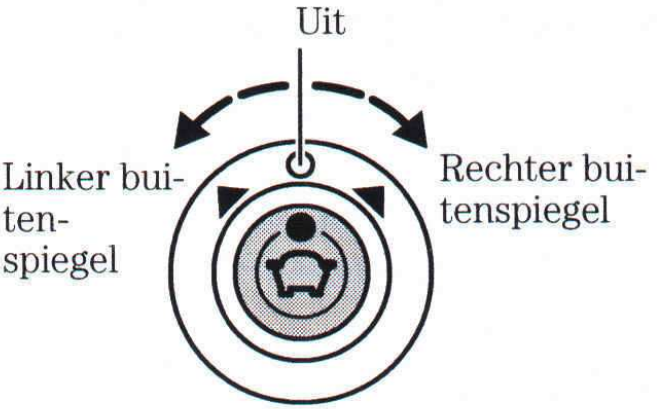

De spiegels kunnen in deze richtingen worden gekanteld

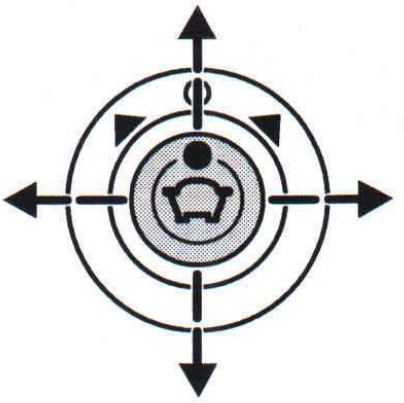

Elektrisch bedienbare portierruiten

De elektrisch bedienbare portierruiten werken alleen bij aangezet contact.

⚠ Wanneer u kinderen alleen in de auto achterlaat, verwijder dan altijd de sleutel uit het contactslot. Zo voorkomt u het risico van ongevallen door onoordeelkundig gebruik van de elektrisch bedienbare ruiten.

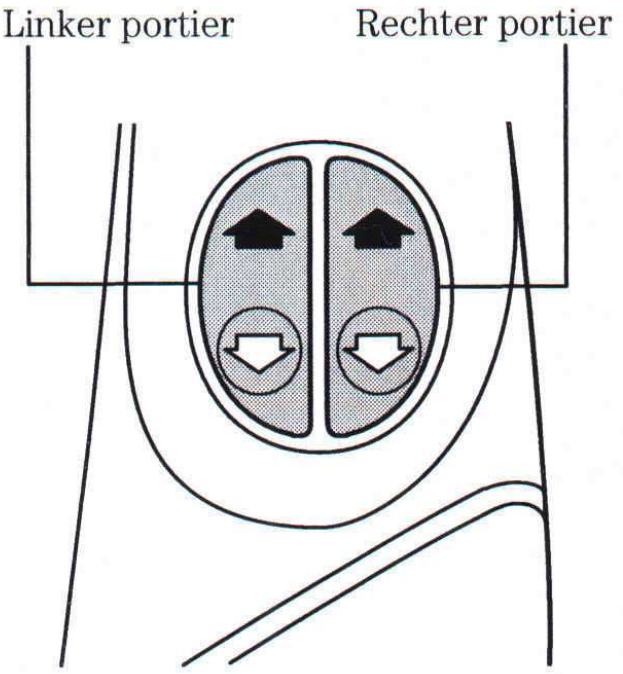

De ruiten kunnen worden geopend en gesloten met behulp van schakelaars op de portierpanelen. De ruiten openen / sluiten zolang de schakelaar ingedrukt wordt gehouden.

Druk op ⇩: om de ruit te openen.

Druk op ⬆: om de ruit te sluiten.

BEDIENINGSORGANEN OP DE CONSOLE

Handgeschakelde versnellingsbak

⚠ Schakel de achteruit pas in nadat de auto volledig tot stilstand is gekomen.

Om de achteruit in te schakelen moet de schakelhendel in de neutrale stand worden geplaatst en vervolgens tegen de veerdruk in volledig naar rechts worden gedrukt. Beweeg de hendel daarna naar achteren.

Voor het geruisloos inschakelen van de achteruit moet bij stilstaande auto en ingedrukt koppelingspedaal circa drie seconden worden gewacht alvorens de achteruit in te schakelen.

⚠ Oefen bij het terugschakelen van de vijfde naar de vierde versnelling geen onnodige zijwaartse kracht uit op de schakelhendel aangezien daardoor per ongeluk de tweede versnelling kan worden ingeschakeld.

Handrem

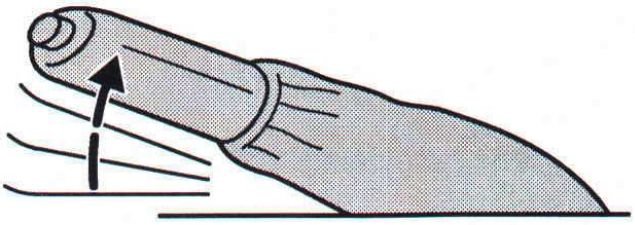

Trek altijd de handrem stevig aan wanneer u de auto verlaat.

Trek de hefboom omhoog. Om de handrem los te zetten trekt u de hefboom nog iets verder omhoog, waarbij u gelijktijdig de knop op het uiteinde indrukt. De handrem werkt op de achterwielen.

Druk voor een lichtere bediening van de handrem het rempedaal in.

Opbergvak

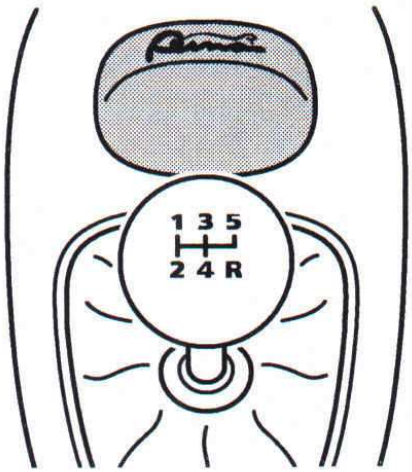

Voor de schakelhendel en achter de handremhefboom bevinden zich opbergvakken voor kleine voorwerpen.

BAGAGERUIMTE

Bagage-afdekpaneel

Plaats geen voorwerpen op het bagage-afdekpaneel.

Verwijderen

Haak eerst de twee koorden los van de achterklep. Maak vervolgens het paneel aan de zijkanten los en trek het in horizontale richting uit de auto zonder het daarbij te kantelen.

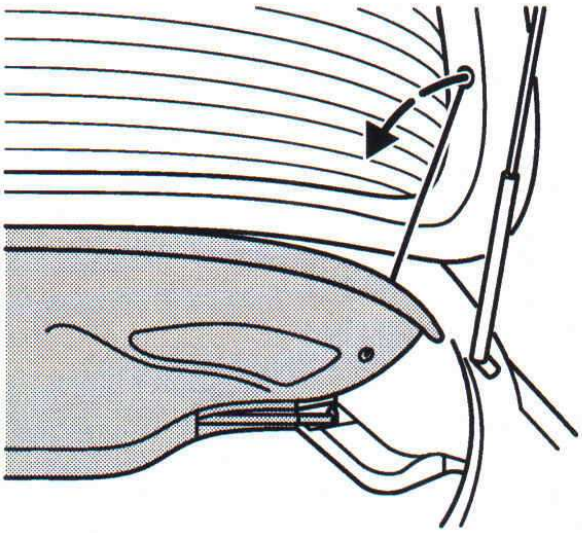

Aanbrengen

Breng het paneel horizontaal aan, centreert het en duw het zo ver mogelijk naar voren. Haak de koorden weer vast aan de achterklep.

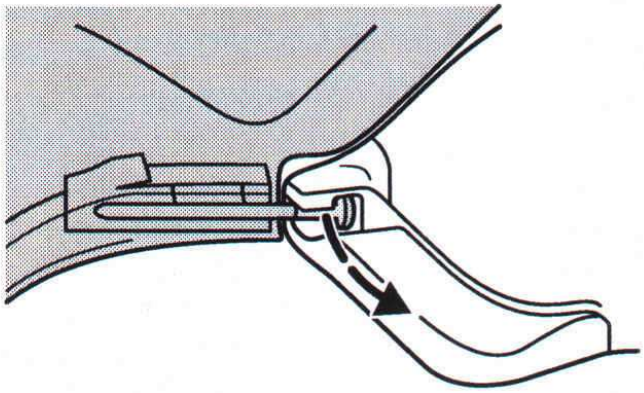

EHBO-doos

In de bagageruimte bevindt zich aan de rechterzijde een bevestigingsriem voor het vastzetten van een EHBO-doos. Aan de linkerzijde bevinden zich twee riemen voor het vastzetten van een gevarendriehoek (afhankelijk van de uitvoering).

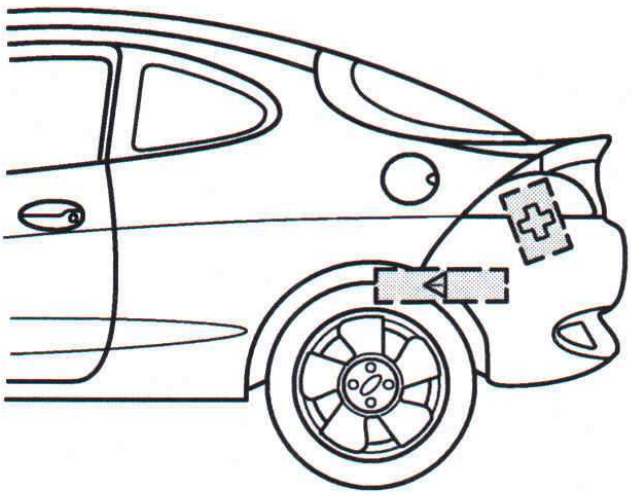

SLEUTELS

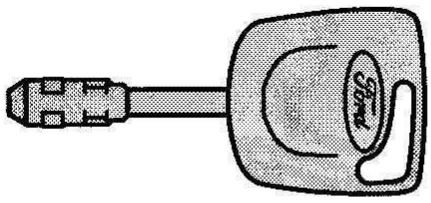

Met de sleutel kunnen alle sloten van uw auto worden bediend. Indien u een sleutel verliest, kunt u bij uw Ford dealer een duplicaat bestellen onder vermelding van het sleutelnummer dat op het meegeleverde plaatje staat.

Wij raden u aan altijd een tweede sleutel bij u te dragen voor noodgevallen. Bewaar hem wel op een veilige plaats.

Raadpleeg voor meer informatie de rubriek *Immobilisatiesysteem*.

Sleutel met ingebouwde verlichting

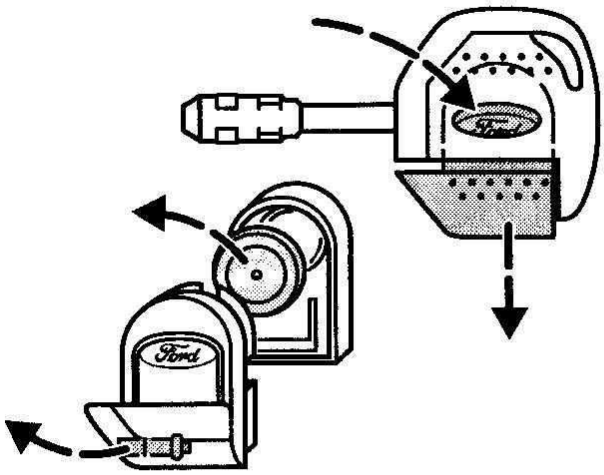

Het lampje blijft branden zolang u de ronde toets ingedrukt houdt. De batterij en het gloeilampje die in de sleutelgreep zitten, kunnen afzonderlijk worden vervangen. Deze onderdelen zijn bij uw Ford dealer verkrijgbaar.

Om de houder uit de sleutelgreep te verwijderen moet u het Ford ovaal indrukken en de houder uit de greep trekken. Open de houder met behulp van een muntstuk waarna u de batterij en/of de gloeilamp kunt vervangen. Sluit de houder door de delen tegen elkaar te drukken en plaats hem terug in de sleutelgreep.

Lege batterijen mogen nooit bij het overige huisvuil worden gegooid. Denk aan het milieu als u lege batterijen weggooit.

Sleutel met afstandsbediening

De zender van de afstandsbediening is geïntegreerd in de sleutel.

Raadpleeg voor meer informatie de rubriek *Afstandsbediening*.

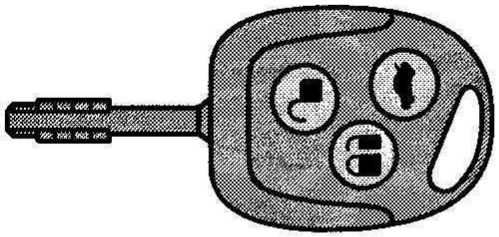

SLOTEN

Portiersloten

De portieren kunnen van buitenaf met de sleutel worden ontgrendeld en vergrendeld; van binnenuit vindt dit plaats met behulp van de portierkrukken.

Meer informatie over het alarmsysteem en het dubbel vergrendelingssysteem vindt u in de betreffende hoofdstukken op de volgende bladzijden.

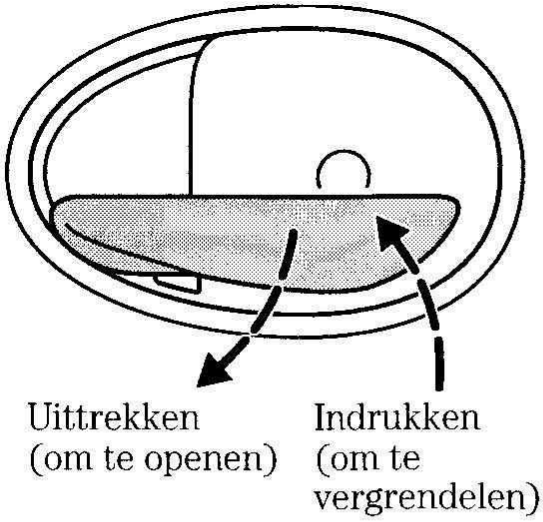

Bagageruimte

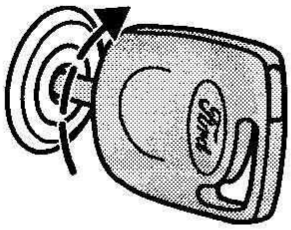

Draai de sleutel rechtsom om de achterklep te ontgrendelen.

Bij afgezet contact en ontgrendelde portieren kan de achterklep ook worden geopend door de slotcilinder in te drukken.

De verlichting in de bagageruimte gaat automatisch branden.

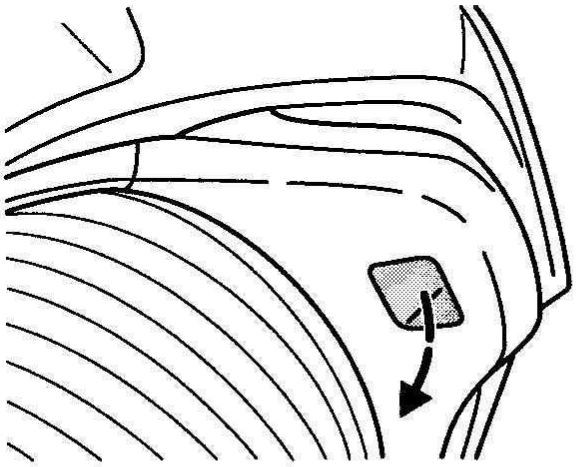

Om het sluiten te vereenvoudigen is aan de binnenzijde van de achterklep een uitsparing aangebracht.

Slot van tankdop

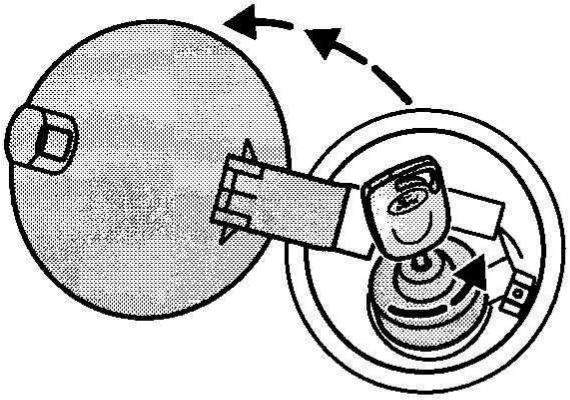

Open de klep van de vulopening volledig. Wanneer de klep van de vulopening niet volledig wordt geopend komt het vulpistool in aanraking met de klep. Steek de sleutel in het slot en draai hem linksom. Draai de tankdop linksom los en verwijder hem.

CENTRALE PORTIERVERGRENDELING

De centrale portiervergrendeling kan vanaf beide voorportieren in werking worden gesteld. Het systeem werkt alleen wanneer de portieren zijn gesloten. Het kan van buitenaf met de sleutel of van binnenuit door het indrukken van de portierkruk in werking worden gesteld.

De bagageruimte kan worden geopend met behulp van de sleutel of, wanneer de portieren zijn ontgrendeld en het contact afstaat, door de slotcilinder in te drukken. Bij aangezet contact kan de achterklep alleen met behulp van de sleutel worden geopend.

Om te voorkomen dat personen de auto binnendringen (wanneer u bijvoorbeeld voor verkeerslichten stilstaat) kunt u met vergrendelde portieren rijden.

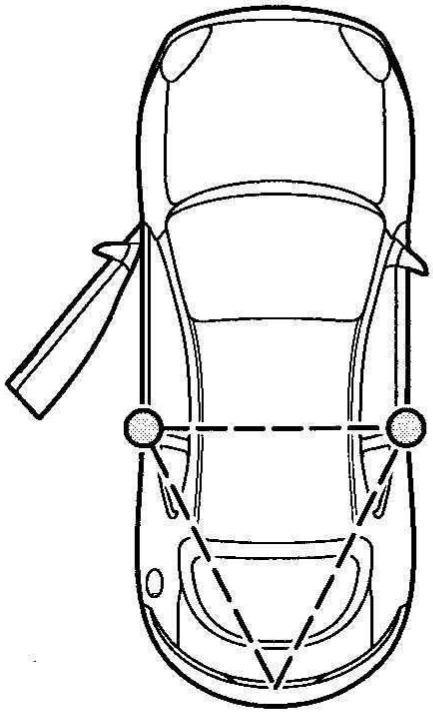

Centrale vergrendeling met dubbel vergrendelingssysteem

Dit is een extra veiligheidssysteem om te verhinderen dat de portieren van binnenuit kunnen worden geopend.

⚠ Het dubbel vergrendelingssysteem mag nooit in werking worden gesteld zolang zich nog personen in de auto bevinden.

Het dubbel vergrendelingssysteem kan alleen in werking worden gesteld als beide voorportieren zijn gesloten.

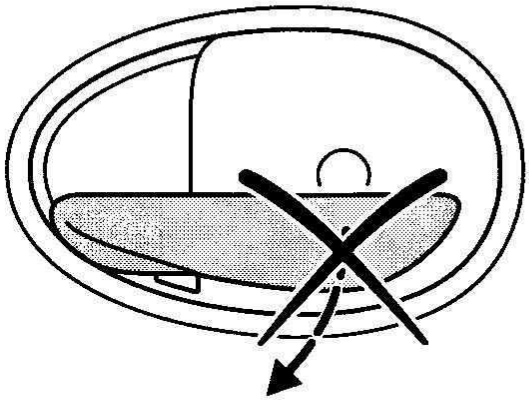

Het van binnenuit openen van het portier is in deze stand onmogelijk.

Inschakelen

Draai, om het dubbel vergrendelingssysteem in te schakelen, de sleutel in het voorportier in de stand **1** en vervolgens binnen twee seconden in de stand **2**.

Linker portier

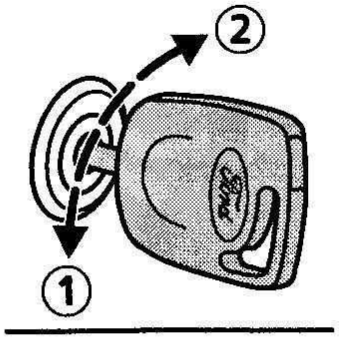

Rechter portier

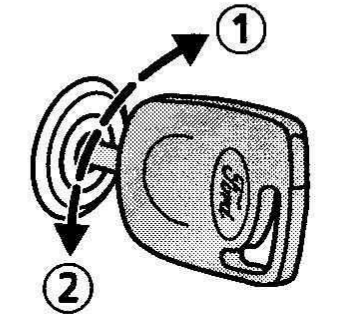

De richtingaanwijzers knipperen tweemaal ter bevestiging dat het systeem is ingeschakeld.

Na het vergrendelen wordt ook de alarminstallatie ingeschakeld.

De alarminstallatie kan ook onafhankelijk van het dubbel vergrendelingssysteem worden ingeschakeld door de sleutel in de stand **2** te draaien.

Raadpleeg voor meer informatie de rubriek *Alarminstallatie*.

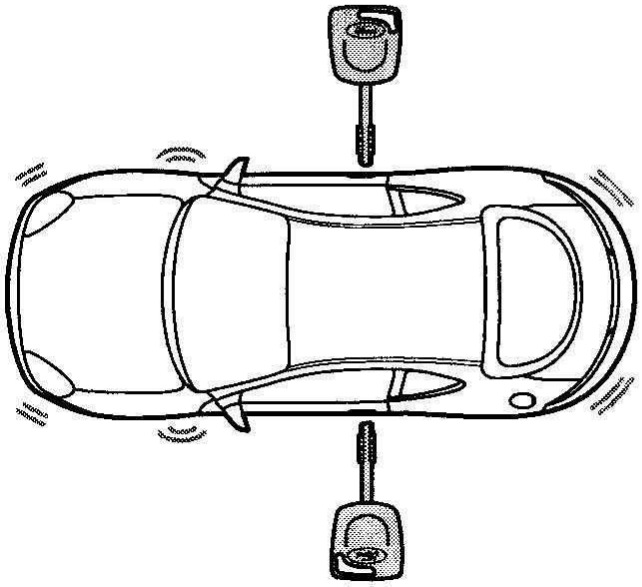

Uitschakelen

Het dubbel vergrendelingssysteem wordt automatisch uitgeschakeld wanneer één van de voorportieren met de sleutel wordt geopend.

⚠ Indien zich een storing in de elektrische installatie van de auto mocht voordoen, kunnen de voorportieren nog met de sleutel worden ontgrendeld.

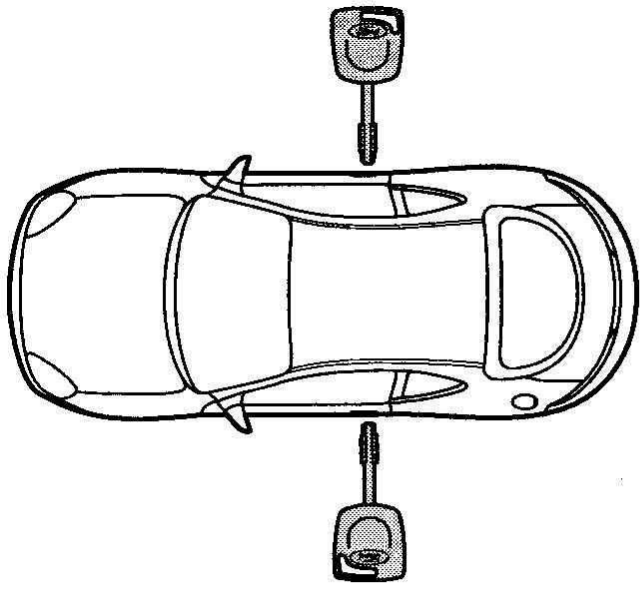

Radiografische afstandsbediening

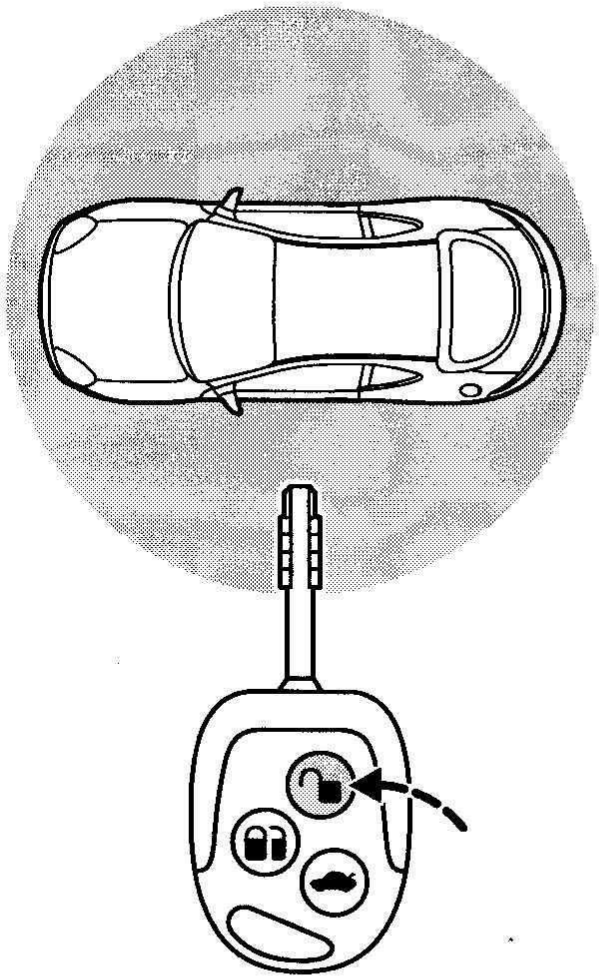

De portieren of de bagageruimte worden ook ontgrendeld wanneer u de toets of de toets per ongeluk indrukt zonder de sleutel daarbij op de auto te richten (bijv. in uw jaszak).

Drie seconden nadat het contact is afgezet schakelt het systeem automatisch in. De afstand tussen de zender en de auto mag maximaal ongeveer tien meter bedragen.

De bagageruimte kan handmatig met de sleutel of de afstandsbediening worden geopend.

Indien de frequentie van de afstandsbediening wordt gestoord en de auto niet kan worden geopend, dan kunt u de portieren met de sleutel ontgrendelen. De frequentie waarop de afstandsbediening zijn radiogolven uitzendt wordt ook gebruikt door bijvoorbeeld zendamateurs, medische apparatuur, draadloze hoofdtelefoons, afstandsbedieningen, alarminstallaties, enz.

Raadpleeg voor de afstandsbediening van uw auto de tabel achterin het hoofdstuk *Inhouden en technische gegevens*.

Portieren ontgrendelen

Door eenmaal op de toets te drukken worden het dubbel vergrendelingssysteem en de alarminstallatie uitgeschakeld en worden de portieren ontgrendeld.

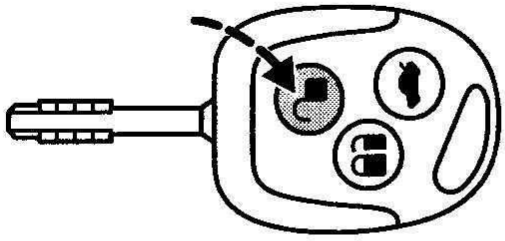

Bagageruimte ontgrendelen

Druk de toets binnen drie seconden tweemaal in.

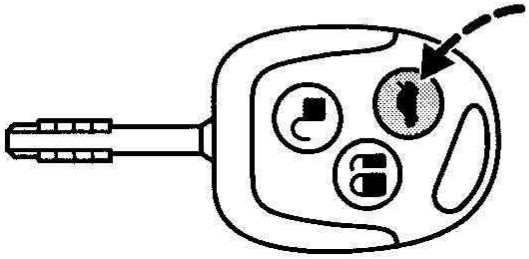

Vergrendelen

Door eenmaal op de toets te drukken worden de centrale vergrendeling en de alarminstallatie ingeschakeld.

De richtingaanwijzers knipperen eenmaal ter bevestiging dat het systeem is ingeschakeld.

Wanneer de toets tweemaal binnen drie seconden wordt ingedrukt, worden ook het dubbel vergrendelingssysteem en het ultrasone alarmsysteem ingeschakeld.

De richtingaanwijzers knipperen tweemaal ter bevestiging dat het systeem is ingeschakeld.

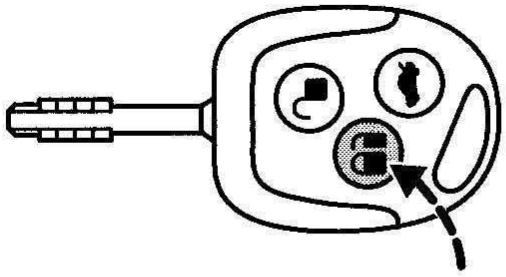

⚠ Het dubbel vergrendelingssysteem mag nooit in werking worden gesteld zolang zich nog personen in de auto bevinden.

Sleutels programmeren

Maximaal kunnen vier sleutels met radiografische afstandsbediening voor uw auto worden gecodeerd. Vraag uw Ford dealer u hierbij te assisteren.

Batterij vervangen

Wanneer het bereik van de zender in de sleutel geleidelijk begint af te nemen, moet de batterij worden vervangen (type 3V CR 2032).

Ga hiertoe als volgt te werk:

- Maak voorzichtig de zender los door een plat, scherp voorwerp (bijv. een schroevendraaier) in de uitsparing aan de achterzijde te steken.

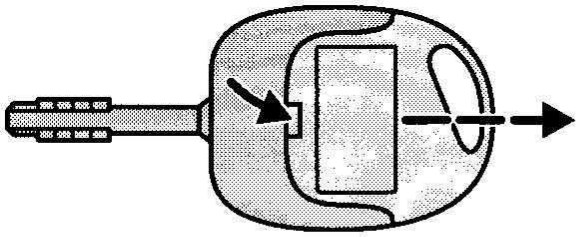

- Open vervolgens de zender door de klemmen aan de zijkanten met behulp van een plat voorwerp los te drukken.

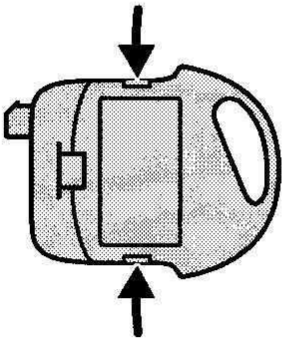

- Maak de batterij voorzichtig met een plat voorwerp los. Leg de nieuwe batterij met het (+) teken naar boven in de zender. Breng de zender in omgekeerde volgorde weer aan.

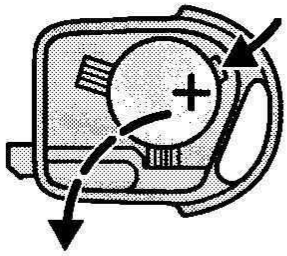

Lege lithium batterijen mogen nooit bij het overige huisvuil worden gegooid. Denk aan het milieu als u lege batterijen weggooit.

IMMOBILISATIESYSTEEM

Het immobilisatiesysteem is een extra beveiligingssysteem dat ervoor zorgt dat de motor uitsluitend kan worden gestart met behulp van een sleutel, die de juiste code bevat.

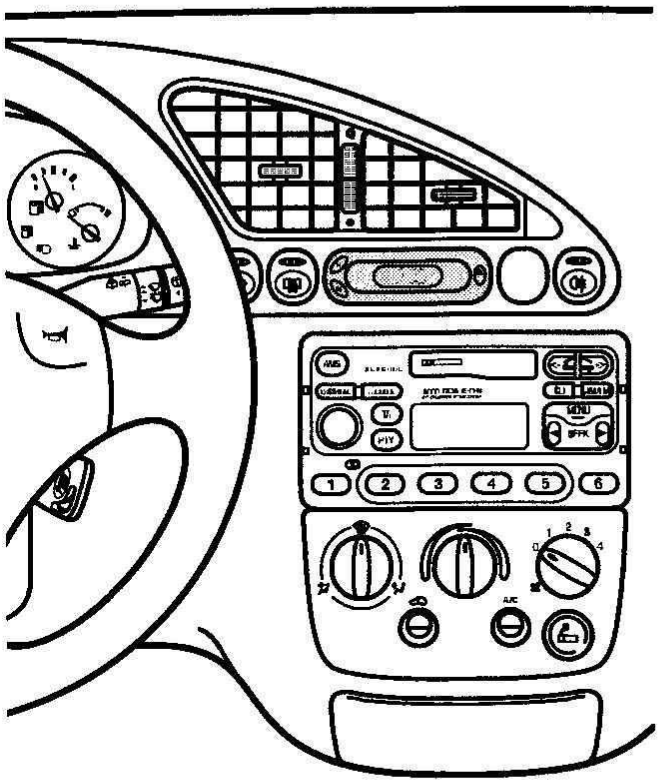

Sleutels

Uw auto werd afgeleverd met gecodeerde sleutels met een gekleurd merkteken en een sleutel voor noodgevallen, die niet kan worden gecodeerd.

De motor kan alleen worden gestart met een sleutel die de juiste elektronische code bevat.

Met de sleutel voor noodgevallen kunnen alleen de portieren worden vergrendeld en ontgrendeld.

Om een nieuwe sleutel van een code te voorzien, zijn twee gecodeerde sleutels nodig. Neem contact op met uw Ford dealer wanneer u, na bijvoorbeeld verlies, nog over slechts één gecodeerde sleutel beschikt.

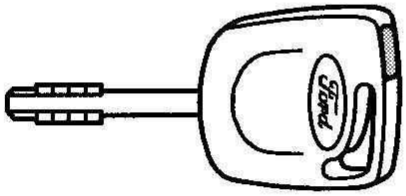

Automatisch inschakelen

Vijf seconden nadat het contact is afgezet schakelt het systeem automatisch in. De controlelamp knippert elke twee seconden.

Uw auto is nu elektronisch tegen diefstal beveiligd.

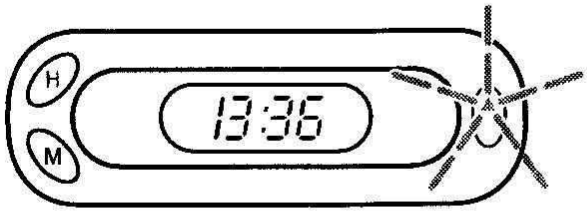

Automatisch uitschakelen

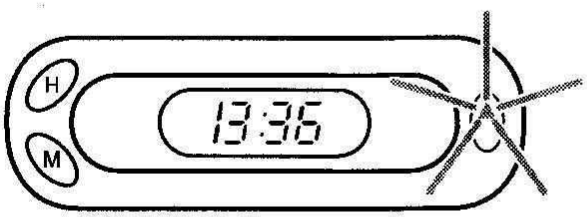

Het systeem wordt automatisch uitgeschakeld zodra het contact wordt aangezet en het systeem de juiste code heeft herkend. De controlelamp brandt ongeveer drie seconden en gaat vervolgens uit.

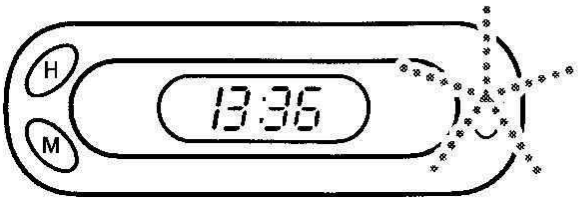

Indien de controlelamp gedurende ongeveer één minuut continu brandt of snel knippert en vervolgens herhaaldelijk knippert met onregelmatige intervallen, dan heeft het systeem de sleutelcode niet herkend. Neem de sleutel uit het slot en probeer het nogmaals.

Wanneer een sleutel met een onjuiste code werd gebruikt moet twintig seconden worden gewacht voordat de motor kan worden gestart met een sleutel met de juiste code.

Als de startmotor dan nog niet kan worden ingeschakeld, is er sprake van een storing in het systeem. Laat het systeem onmiddellijk door een Ford dealer controleren.

⚠ Voor een storingvrije, probleemloze uitwisseling van signalen tussen de auto en de sleutel, mag de sleutel niet door metalen voorwerpen worden afgedekt.

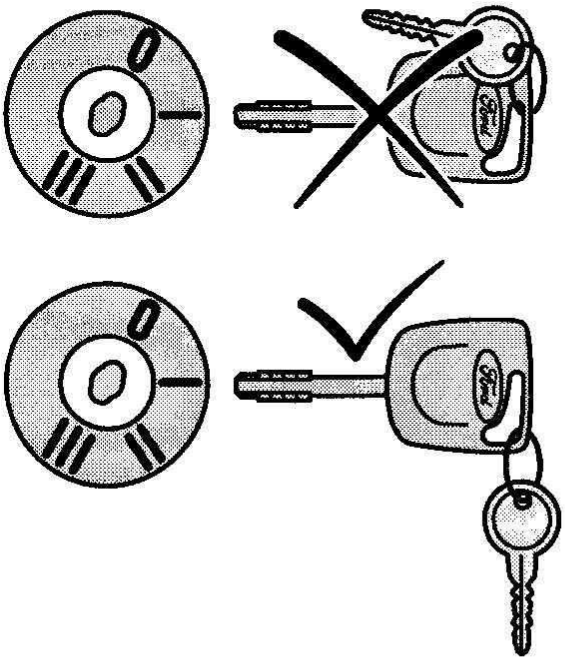

Sleutels coderen

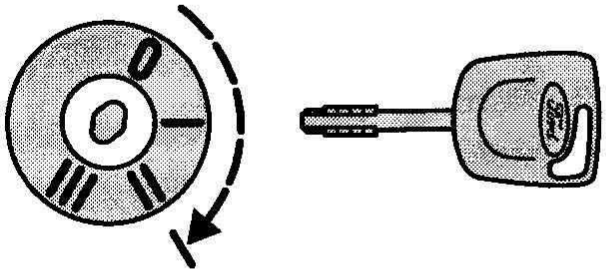

Met behulp van twee gecodeerde sleutels kunnen in totaal acht sleutels van de systeemcode worden voorzien.

Voer elk van de volgende handelingen **binnen vijf seconden uit**.

- Steek de eerste sleutel in het contactslot en draai de sleutel in stand **II**.
- Draai de sleutel terug in stand **0** en neem hem uit het contactslot.
- Steek de tweede sleutel in het contactslot en draai de sleutel in stand **II**.
- Draai de tweede sleutel terug in stand **0** en neem de sleutel uit het contactslot – de coderingsmodus is nu geactiveerd.
- Wanneer nu een ongecodeerde sleutel in het contactslot wordt gestoken en binnen tien seconden in stand **II** wordt gedraaid, wordt sleutel van de code voorzien.
- Neem na de coderingsprocedure de sleutel uit het contactslot. Wacht vijf seconden alvorens het systeem in te schakelen.

Indien het inlezen van de code niet correct is verlopen, knippert de controlelamp nadat het contact met de nieuw gecodeerde sleutel is aangezet en de motor niet kan worden gestart.

Herhaal de coderingsprocedure na een pauze van twintig seconden met aangezet contact (stand **II**).

⚠ Laat om veiligheidsredenen bij verlies van een sleutel de codes wissen en de sleutels programmeren met een nieuwe code. Raadpleeg uw Ford dealer indien u over nog slechts één gecodeerde sleutel beschikt.

Code wissen

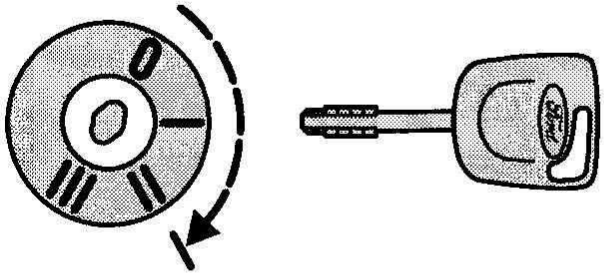

Met twee gecodeerde sleutels kunt u alle overige sleutels onbruikbaar maken, bijvoorbeeld na verlies van een sleutel:

Voer elk van de volgende handelingen **binnen vijf seconden uit**.

Voer de eerste vier handelingen uit zoals beschreven onder *Sleutels coderen* en ga vervolgens als volgt te werk:

- Steek de tweede sleutel in het contactslot en draai de sleutel in stand **II**.
- Neem de sleutel uit het contactslot.
- Steek de eerste sleutel in het contactslot en draai de sleutel in stand **II** en houd hem in deze stand. De controlelamp knippert nu vijf seconden.
- Indien het contact gedurende deze vijf seconden wordt afgezet, wordt het wissen van de sleutelcodes afgebroken en wordt de code **niet** gewist.
- Wanneer het wissen van de sleutels is voltooid, kunnen alle overige sleutels met uitzondering van de twee sleutels die nodig zijn voor het wissen, niet langer worden gebruikt tenzij ze opnieuw worden gecodeerd.

Extra sleutels kunnen nu worden gecodeerd.

ALARMINSTALLATIE

Dit systeem beschermt de auto tegen het ongeoorloofd openen van de portieren, de bagageruimte of de motorkap en het wegnemen van de autoradio.

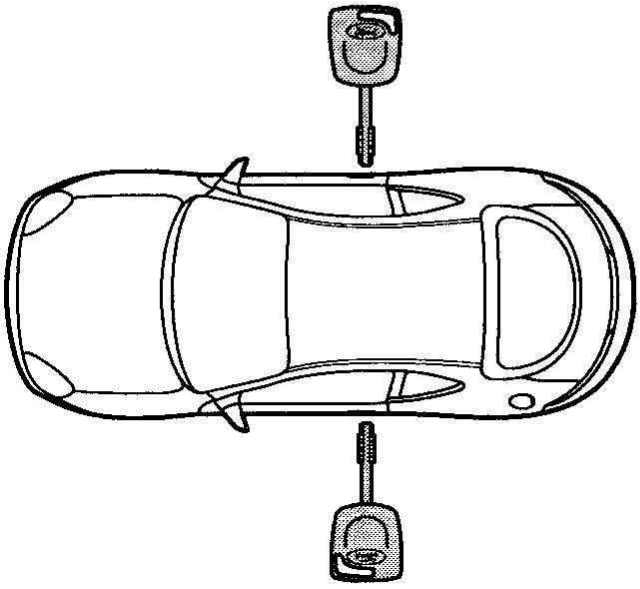

Inschakelen

De installatie wordt ingeschakeld zodra één van de voorportieren wordt afgesloten. Draai de sleutel zo ver mogelijk in de vergrendelingsstand en houdt hem één seconde in deze stand.

Raadpleeg de rubrieken *Centrale vergrendeling met dubbel vergrendelingssysteem* en *Radiografische afstandsbediening*.

Bevestiging

Na het inschakelen van de alarminstallatie brandt de controlelamp eerst vijf seconden en knippert vervolgens langzaam.

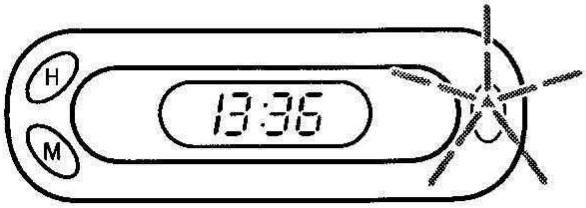

Alarmsignaal

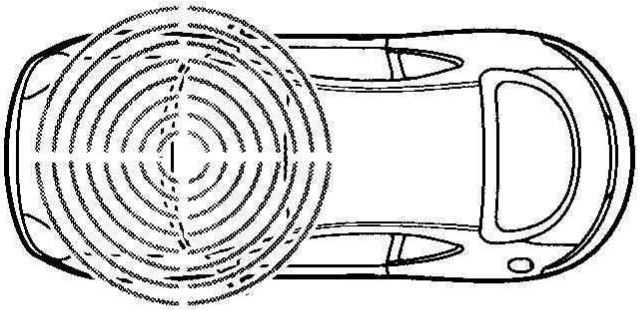

Wanneer door onbevoegden een portier, de bagageruimte of de motorkap wordt geopend, klinkt het alarmsignaal gedurende 30 seconden. Alle richtingaanwijzers knipperen vijf minuten. De controlelamp brandt gedurende vijf minuten.

Als men tracht de motor te starten of de radio weg te nemen, klinkt het alarmsignaal opnieuw.

Uitschakelen

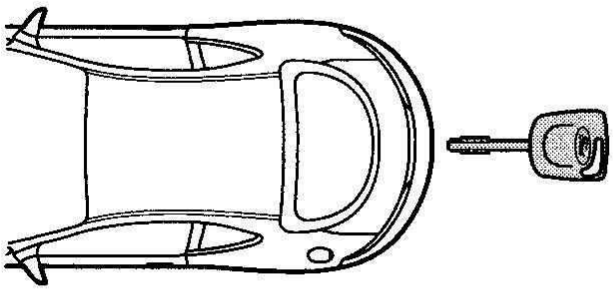

Het alarmsysteem kan op elk moment worden uitgeschakeld – ook wanneer het alarmsignaal klinkt – door één van de voorportieren te ontgrendelen.

Wanneer de bagageruimte met de sleutel wordt ontgrendeld, wordt de alarminstallatie tijdelijk uitgeschakeld. Na het afsluiten van de bagageruimte wordt de alarminstallatie opnieuw ingeschakeld.

STOELEN

De juiste zitpositie innemen

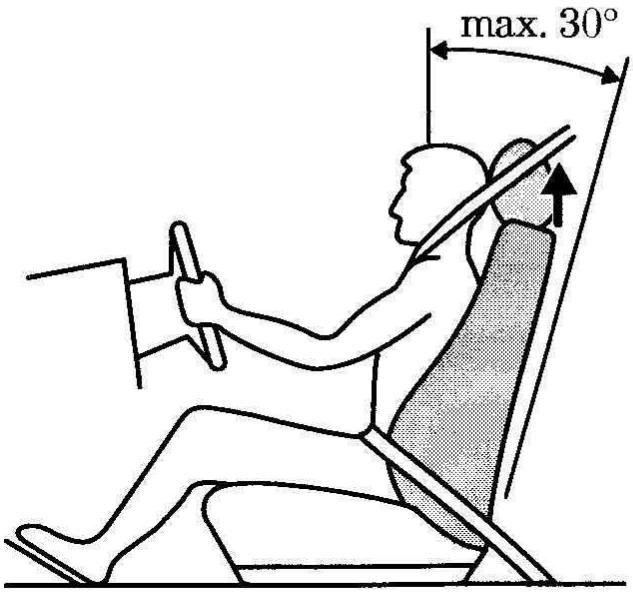

De stoelen, de hoofdsteunen, de veiligheidsgordels en de airbag(s) zorgen samen voor de veiligheid van de inzittenden. Wanneer ze correct worden gebruikt bieden deze voorzieningen de inzittenden een optimale bescherming. Neem daarom de volgende aanwijzingen in acht:

- Ga zoveel mogelijk rechtop zitten; de hellingshoek van de rugleuning mag niet groter zijn dan 30 graden.
- Stel de hoofdsteunen zodanig af dat de bovenzijde van de hoofdsteun gelijkligt met de bovenzijde van het hoofd.
- Zorg voor voldoende afstand ten opzichte van het instrumentenpaneel. De bestuurder dient het stuurwiel met licht gebogen armen vast te houden. De benen dienen eveneens licht gebogen te zijn zodat de pedalen zonder problemen volledig ingedrukt kunnen worden.
- De schoudergordel moet over het midden van de schouder lopen en de heupgordel moet nauwsluitend over de heupen worden gedragen.

⚠ Verstel de stoelen nooit tijdens het rijden.

Stoelen in lengterichting verstellen

Trek, om de stoel te verstellen, de hendel aan de voorzijde van de stoel aan consolezijde omhoog. Beweeg, nadat u de hendel hebt losgelaten, de stoel heen en weer om te controleren of de stoel goed is vergrendeld.

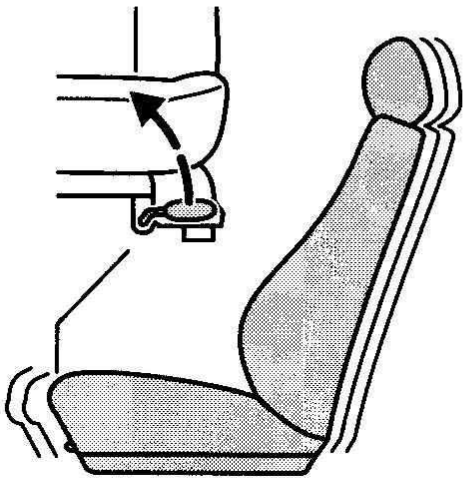

Hoogte van de bestuurdersstoel verstellen

Verstel de hoogte van de stoel met behulp van de hendel aan de voorzijde van de stoel aan portierzijde.

Omhoog: trek de hendel omhoog.

Omlaag: druk de hendel naar beneden.

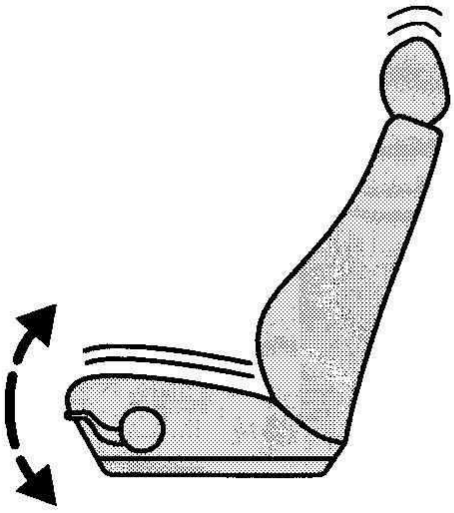

Hoogte van de elektrisch verstelbare stoel verstellen

Verstel de hoogte van de stoel met behulp van de tuimelschakelaar aan de voorzijde van de stoel.

Omhoog: druk op het bovenste deel van de schakelaar.

Omlaag: druk op het onderste deel van de schakelaar.

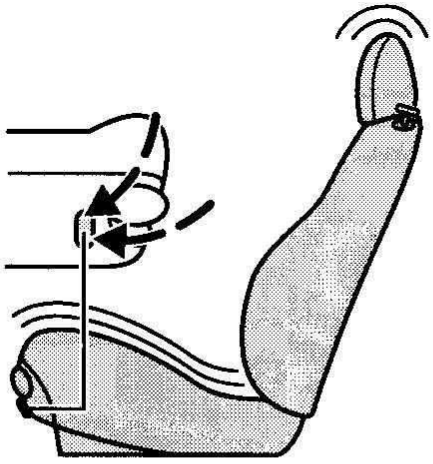

Hellingshoek van rugleuning verstellen

Met behulp van het kartelwiel op de zijkant van de rugleuning kan de hellingshoek van de rugleuning worden versteld. Wanneer de voorstoelen helemaal naar voren worden geschoven kunnen de rugleuningen in horizontale stand worden gekanteld.

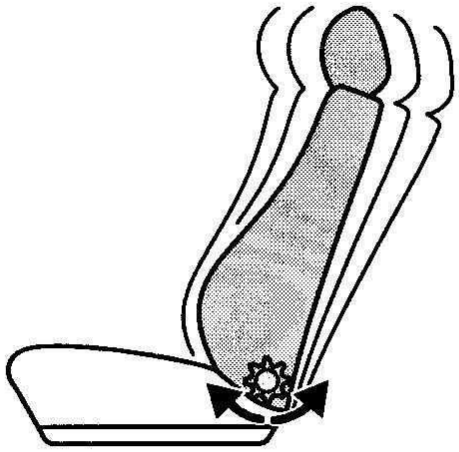

Rugleuning naar voren klappen

Trek de ontgrendelingshefboom uit en klap de rugleuning volledig naar voren. Klap, nadat de achterpassagiers zijn in- of uitgestapt, de rugleuning terug tot hij met een zachte 'klik' wordt vergrendeld.

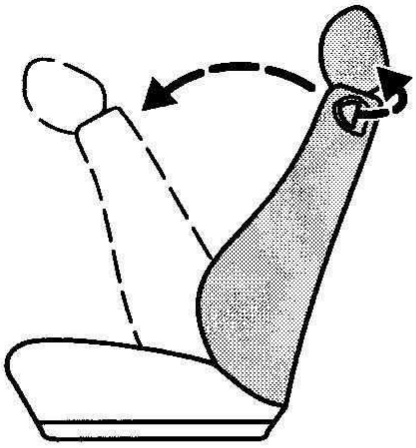

⚠ Plaats geen voorwerpen achter de stoel die het vergrendelen kunnen belemmeren.

Hoofdsteunen

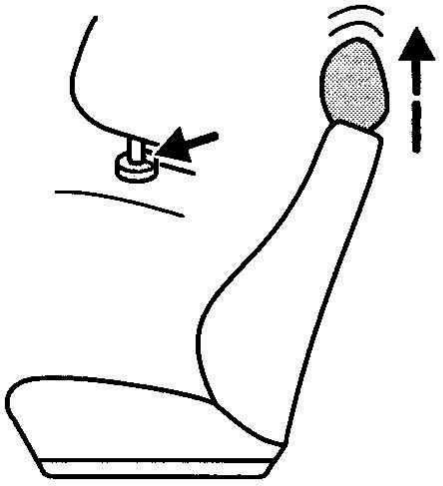

⚠ Stel de hoofdsteunen zodanig af dat de bovenzijde van de hoofdsteun gelijkligt met de bovenzijde van het hoofd.

De hoogte kan worden afgesteld door de hoofdsteunen uit te trekken of naar beneden te drukken. Zorg ervoor dat de hoofdsteunen na het afstellen in de gewenste stand worden vergrendeld.

De hoofdsteunen kunnen volledig worden verwijderd nadat de ontgrendelingsknoppen zijn ingedrukt.

Recaro stoelen

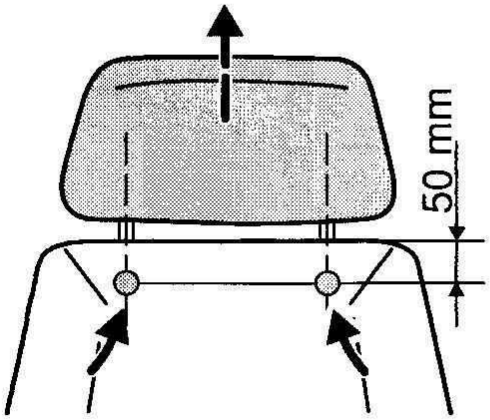

De hoofdsteunen kunnen volledig worden verwijderd wanneer beide ontgrendelingsknoppen worden ingedrukt en ingedrukt worden gehouden. De ontgrendelingsknoppen bevinden zich juist onder de bovenrand van de rugleuning.

Rugleuning van achterbank neerklappen

De slottongen van de veiligheidsgordels moeten in de sleuven worden geschoven.

De gordelsloten moeten vóór de rugleuning van de achterbank op het kussen worden gelegd.

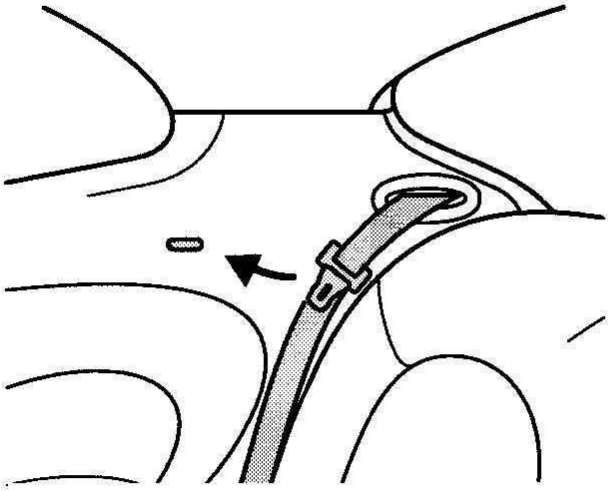

Trek de twee ontgrendelingsknoppen in de bagageruimte uit en klap de rugleuning neer.

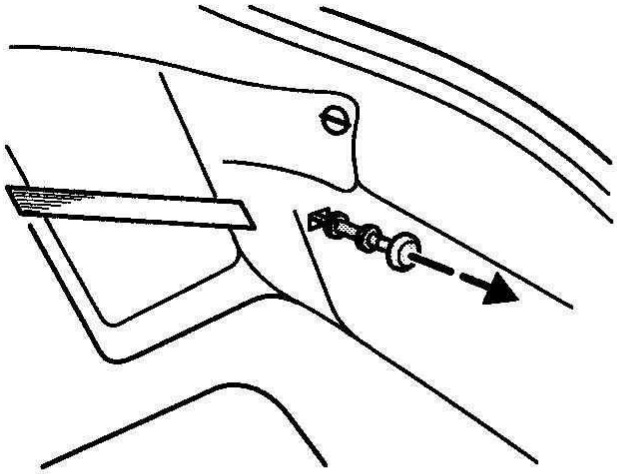

Rugleuning van achterbank weer opklappen

De rugleuning moet aan beide zijden worden vergrendeld.

De gordelsloten moeten zich vóór de rugleuning bevinden.

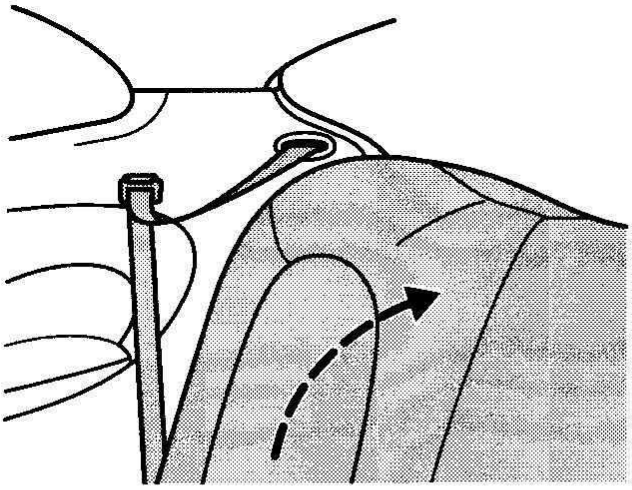

Bagage vervoeren

⚠ Plaats bagage en andere zware voorwerpen zo laag mogelijk en zover mogelijk naar voren in de bagageruimte. Het rijden met een geopende achterklep is gevaarlijk. Giftige uitlaatgassen kunnen dan via de geopende achterklep in het interieur worden gezogen.

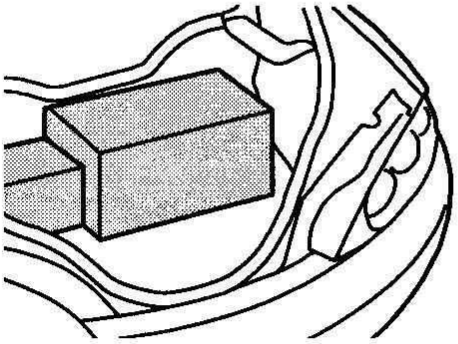

⚠ Indien voorwerpen in het interieur moeten worden geplaatst, zet ze dan goed vast zodat ze niet kunnen gaan schuiven.

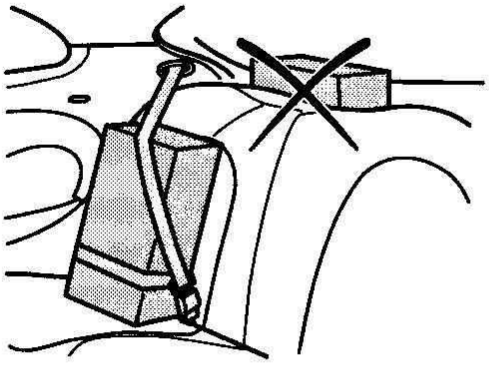

VEILIGHEIDSGORDELS

Draag tijdens het rijden altijd de veiligheidsgordels en laat kinderen in een kinderveiligheidsstoeltje plaatsnemen. Een veiligheidsgordel mag nooit door meer dan één persoon tegelijk worden gedragen. Let er op dat veiligheidsgordels strak aanliggen, niet gedraaid zitten en niet door passagiers of bagage worden geblokkeerd.

⚠ Draag geen dikke kleding. De veiligheidsgordels bieden optimale bescherming wanneer ze nauwsluitend worden gedragen.

Veiligheidsgordels vastmaken

Trek de veiligheidsgordel gelijkmatig uit. Als er een stevige ruk aan wordt gegeven of als de auto op een helling staat, kan de gordel blokkeren.

⚠ Druk de slottong in het slotmechanisme tot u een duidelijke 'klik' hoort. Pas dan is de gordel goed vergrendeld.

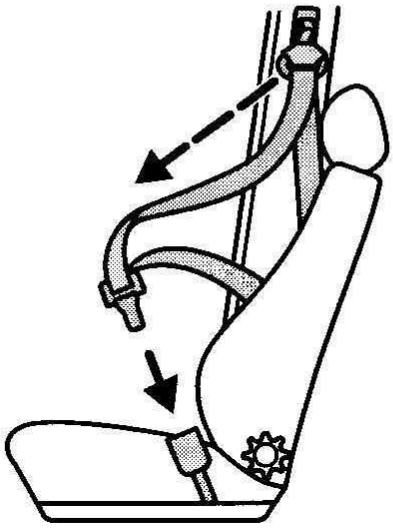

De schoudergordel moet over het midden van de schouder lopen en de heupgordel moet nauwsluitend over de heupen worden gedragen.

Druk de rode knop op het gordelslot in om de gordel los te maken en laat de gordel zich gelijkmatig en volledig oprollen.

Zorg ervoor dat de slottong in het juiste gordelslot wordt gestoken.

De bescherming van de veiligheidsgordels is maximaal wanneer de rugleuningen zich in een zo verticaal mogelijke stand bevinden.

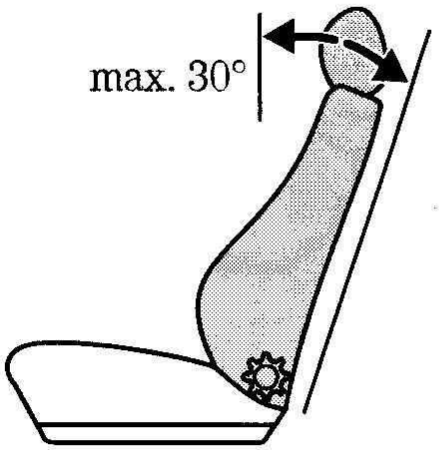

Gordelspanner

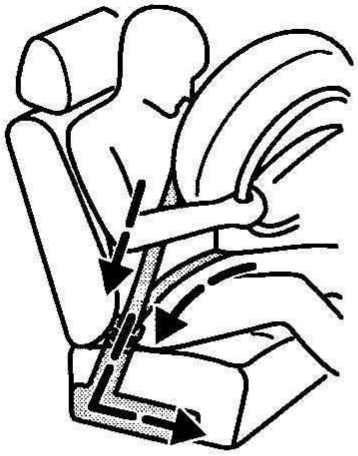

De gordelspanners mogen niet worden verwijderd. Laat reparaties aan de gordelspanners en het eventueel afvoeren ervan over aan het gespecialiseerde personeel van uw Ford dealer.

Het gordelsysteem met de gordelspanners op de voorstoelen helpt de kans op ernstige verwondingen bij een frontale aanrijding verkleinen. Tijdens een aanrijding worden de veiligheidsgordels zo strak gespannen dat alle speling wordt opgeheven.

Bij een minder hevige frontale aanrijding, of een ongeval waarbij de auto in de flank of van achteren wordt aangereden, treedt de gordelspanner niet in werking. Raadpleeg de rubriek *Airbag* voor meer informatie.

Onderhoud van de veiligheidsgordels

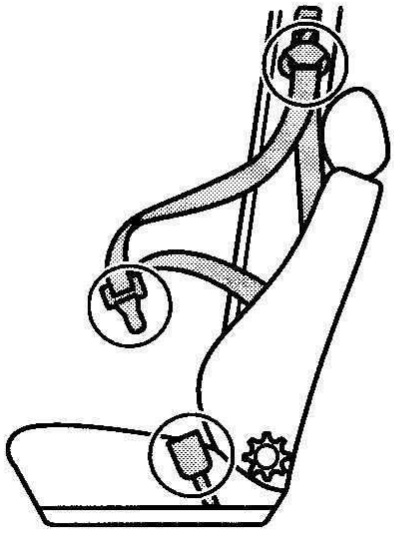

Controleren

Controleer de gordels regelmatig op beschadiging of slijtage. Controleer tevens de verankering van de bevestigingspunten en de blokkeerfunctie van het oprolmechanisme door aan elke gordel een flinke ruk te geven.

⚠ Zowel het oprol- als het vergrendelmechanisme mogen niet worden gesmeerd of gerepareerd. Ook wijzigingen aan de gordels zijn niet toegestaan.

Veiligheidsgordels die bij een aanrijding aan hoge spanningen hebben blootgestaan moeten door een Ford dealer worden vernieuwd. Laat in een dergelijk geval ook de verankeringspunten door uw dealer controleren.

De montage van extra of grotere luidsprekers kan invloed hebben op de werking van het blokkeermechanisme van de veiligheidsgordels. Vraag uw Ford dealer om advies.

Reinigen

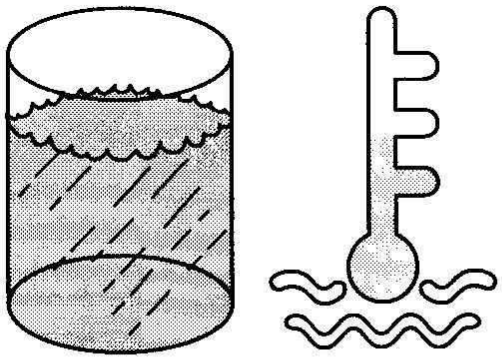

Gebruik voor het reinigen Ford Interieurreiniger of schoon warm water. Wrijf de gordels droog en laat ze op natuurlijke wijze drogen, dus niet met behulp van een warmtebron.

Gebruik geen chemische reinigingsmiddelen, kokend water, bleek- of verfmiddelen. Let er op dat geen vocht in het oprolmechanisme komt.

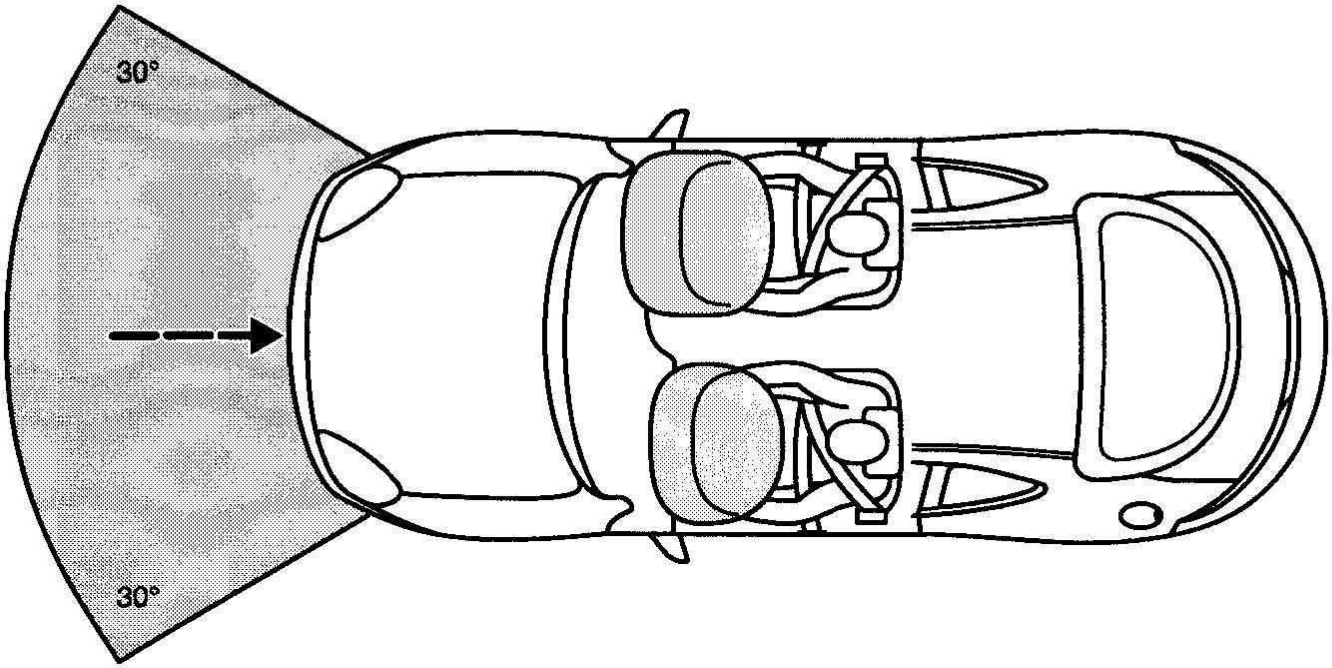

AIRBAGSYSTEEM

Airbag

In combinatie met de veiligheidsgordels, biedt een airbag tijdens een ernstige frontale botsing maximale bescherming tegen hoofd- en borstletsel.

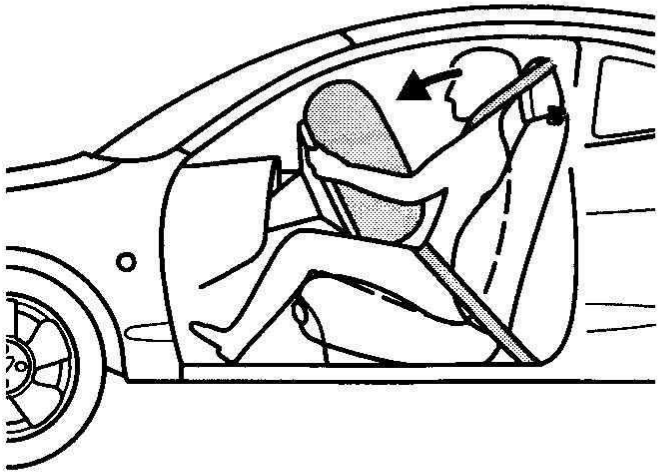

Werking

Het airbagsysteem treedt in werking bij een **zware** frontale **aanrijding** binnen een hoek van **maximaal 30 graden** van links of van rechts. Ingeval van een aanrijding wordt de airbag in enkele milliseconden opgeblazen. Zodra het hoofd en het bovenlichaam van de bestuurder of de voorpassagier de airbag raken, stroomt de airbag weer leeg waarbij de voorwaartse beweging van het hoofd en het bovenlichaam soepel wordt opgevangen.

Bij lichte aanrijdingen, het over de kop slaan van de auto en bij aanrijdingen van achteren of opzij treden de voorste airbags niet in werking.

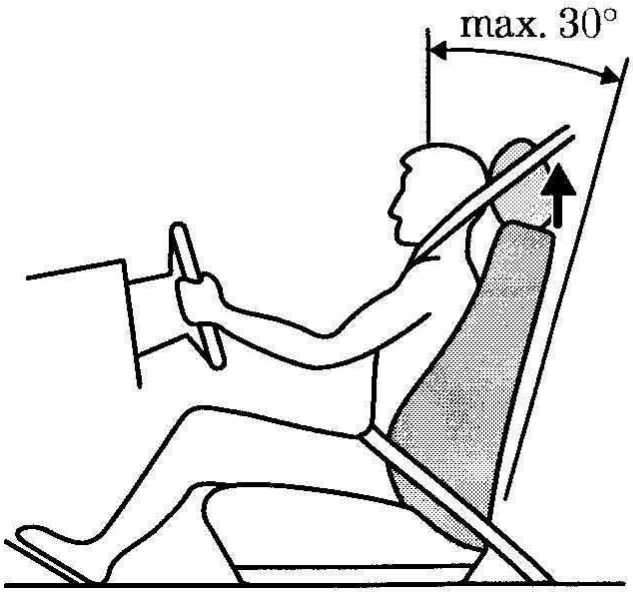

Voor een optimale werking van de airbag moet u de zitting en de rugleuning correct instellen. Ga zoveel mogelijk rechtop zitten; de hellingshoek van de rugleuning mag niet groter zijn dan 30 graden. Ga niet te dicht op het stuurwiel zitten: stel de zitting zodanig in dat uw armen lichtelijk gebogen zijn wanneer u het stuurwiel vasthoudt. Dan zit u in een ideale rijpositie, met voldoende greep op het stuurwiel, terwijl er voor de airbag voldoende ruimte overblijft om zich in een noodsituatie volledig op te blazen.

De inzittenden op de voorstoelen wordt alleen optimale bescherming geboden wanneer zij zoveel mogelijk rechtop zitten.

⚠ Draag altijd de veiligheidsgordel en houd voldoende afstand tot het stuurwiel. Alleen wanneer de veiligheidsgordel wordt gedragen, kan het lichaam op zijn plaats worden gehouden waardoor de airbag volledig kan worden opgeblazen en maximale bescherming kan bieden.

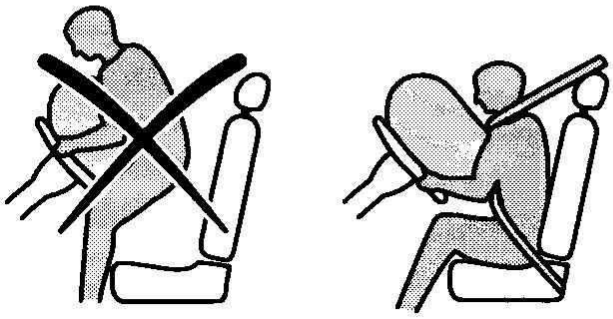

⚠ Groot gevaar! Plaats nooit een kinderveiligheidsstoeltje op een stoel waarvóór zich een airbag bevindt!

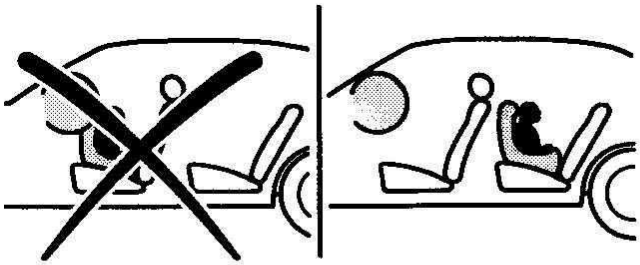

Het systeem

Het airbagsysteem bestaat uit de volgende componenten:

- Een opblaasbare nylon zak (airbag) met een gasgenerator die in de stuurwielnaaf en aan passagierszijde achter het dashboard is aangebracht.
- Een gordelspanner.
- Een controlelamp.
- Een elektronisch regel- en diagnosesysteem.

Voor het in werking laten treden van de airbag wordt hoofdzakelijk gebruik gemaakt van kooldioxide. Dit gas is onschadelijk voor de gezondheid en veroorzaakt ook geen brandgevaar.

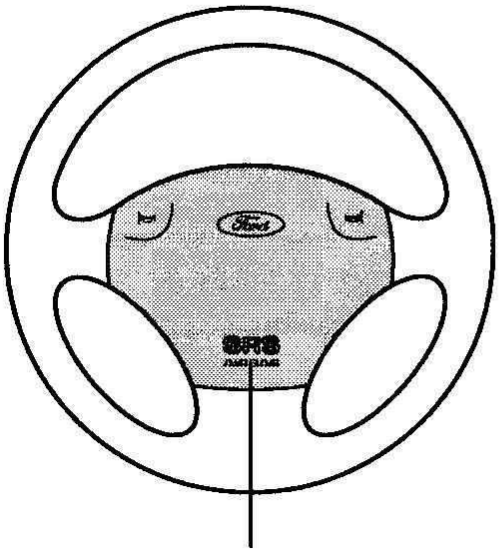

Airbagsysteem

⚠ Houd de omgeving voor de airbags altijd vrij. Breng nooit iets op of over deze gebieden aan.

Deze gebieden mogen uitsluitend worden gereinigd met een vochtige doek; nooit met een natte doek!

⚠ Reparaties aan het stuurwiel, de stuurkolom en het airbagsysteem moeten door gedegen getrainde monteurs worden uitgevoerd. Wanneer de airbag plotseling in werking treedt bestaat het gevaar van lichamelijk letsel. Uw Ford dealer beschikt over monteurs die gedegen zijn getraind in het uitvoeren van onderhoudswerkzaamheden aan uw auto.

Let op: wanneer een airbag wordt opgeblazen, gaat dit gepaard met een harde knal. Bovendien is het normaal dat een poederachtige stof vrijkomt. Dit poeder kan uit maismeel of talkpoeder bestaan.

Controlelamp airbag

Wanneer de contactsleutel in stand II wordt gedraaid, zal de controlelamp op het instrumentenpaneel ongeveer vijf seconden branden om te bevestigen dat het systeem operationeel is.

Brandt de controlelamp niet, of blijft hij branden, of brandt hij met tussenpozen of continu tijdens het rijden, dan duidt dit op een storing in het systeem. Laat het systeem, ter wille van uw eigen veiligheid, zo snel mogelijk door een Ford dealer nakijken.

De fabrikant van de airbag(s) in deze auto adviseert de airbag(s) na vijftien jaar te laten vervangen. Na deze periode kan het drijfgas verouderd raken en kan een optimale werking van de airbag niet langer worden gegarandeerd.

Raadpleeg bij twijfel over het bouwjaar van uw auto of de vervangingsdatum van de airbag(s) uw Ford dealer.

Het airbagsysteem mag alleen door een geautoriseerde Ford dealer worden afgevoerd.

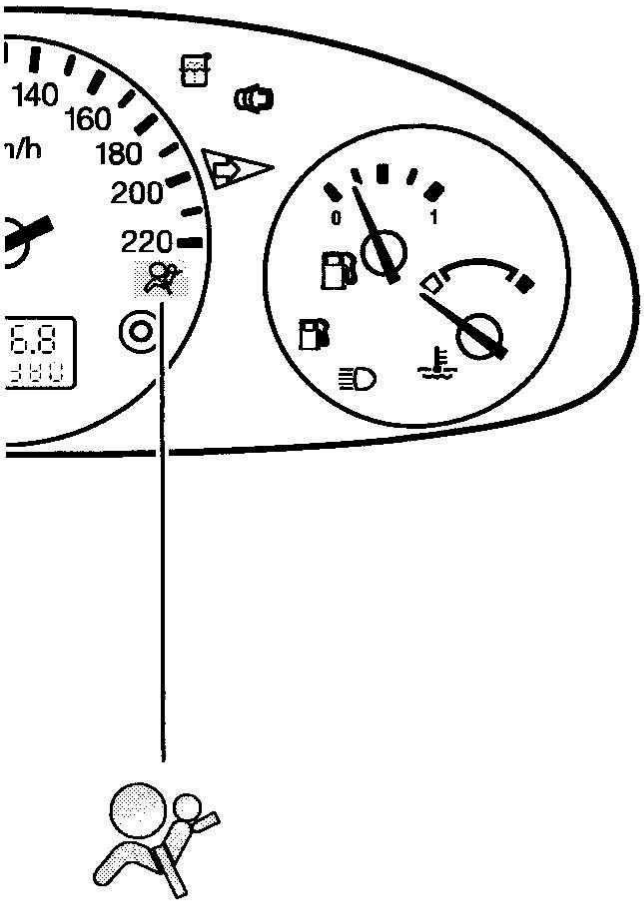

Kinderveiligheidsstoeltjes

Veiligheidsnormen volgens ECE R94.01
Groot gevaar! Plaats nooit een kinderveiligheidsstoeltje achterwaarts op een stoel waarvóór zich een airbag bevindt!

Oorspronkelijke tekst:
Extreme Hazard! Do not use a rearward facing child restraint on a seat protected by an airbag in front of it!

Volg bij het aanbrengen van een kinderveiligheidsstoeltje / veiligheidsgordel altijd de aanwijzingen van de fabrikant op.

Neem tijdens het rijden geen kinderen op schoot.

Voor het vervoer van kinderen jonger dan twaalf jaar of met een lengte van minder dan 150 cm moet gebruik worden gemaakt van speciale babyzitjes, kinderveiligheidsstoeltjes of kinderveiligheidskussens (zitverhogers).

In sommige landen moeten deze door de overheid zijn goedgekeurd.

Om een optimale veiligheid voor uw kind te kunnen garanderen, moet er op worden gelet dat het kinderveiligheidsstoeltje minimaal 200 mm breed en 200 mm diep is.

Zij bieden in combinatie met de aanwezige veiligheidsgordels een optimale bescherming voor kinderen.

Babyzitje

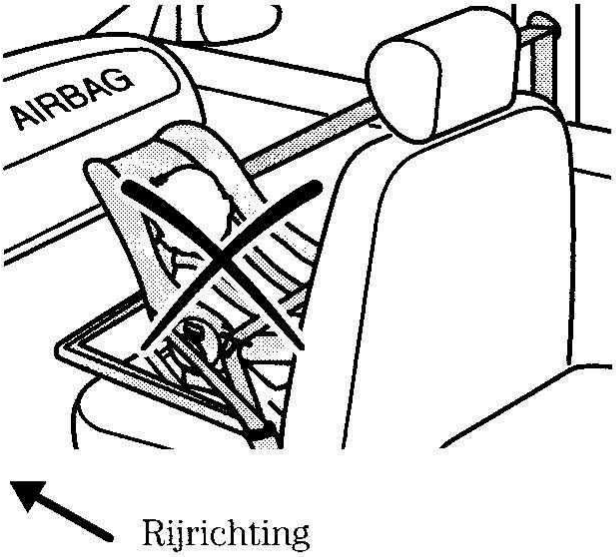

Uw Ford dealer heeft een groot aantal kinderveiligheidsstoeltjes dat aan de ECE-veiligheidsnormen voldoet.

Wanneer op de achterbank een kinderveiligheidsstoeltje wordt aangebracht, verdient het aanbeveling een extra kussen op de achterbank te plaatsen, om ervoor te zorgen dat het stoeltje horizontaal komt te staan.

Speciale, extra kussens bij bij uw Ford dealer verkrijgbaar.

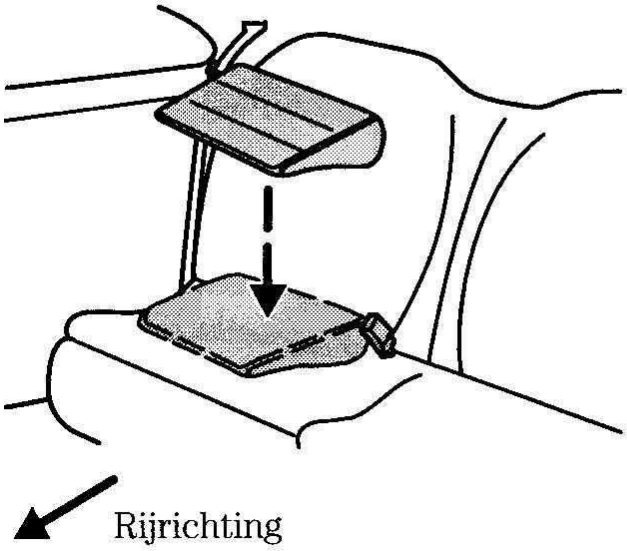

Het type stoeltje dat u moet gebruiken is afhankelijk van de lengte en het gewicht van het kind:

- Baby's tot ongeveer negen maanden met een lichaamsgewicht van minder dan 10 kg wordt de meeste bescherming geboden wanneer ze worden vervoerd in een **babyzitje** dat achterwaarts op de achterbank is geplaatst.

Babyzitje

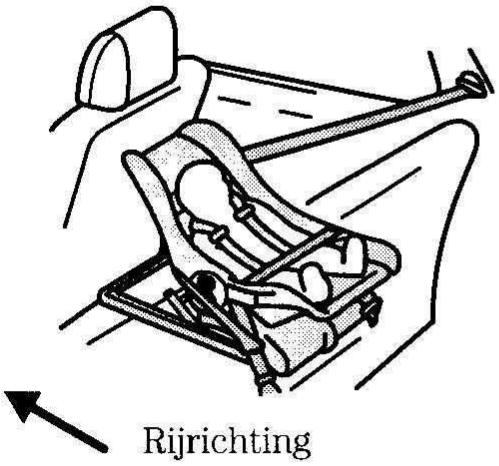

• Kinderen tot ongeveer vier jaar, met een lichaamsgewicht van 9 tot 18 kg moeten in een **kinderveiligheids-stoeltje** worden vervoerd, dat op de achterbank is geplaatst.

Kinderveiligheidsstoeltje met veiligheidskussen

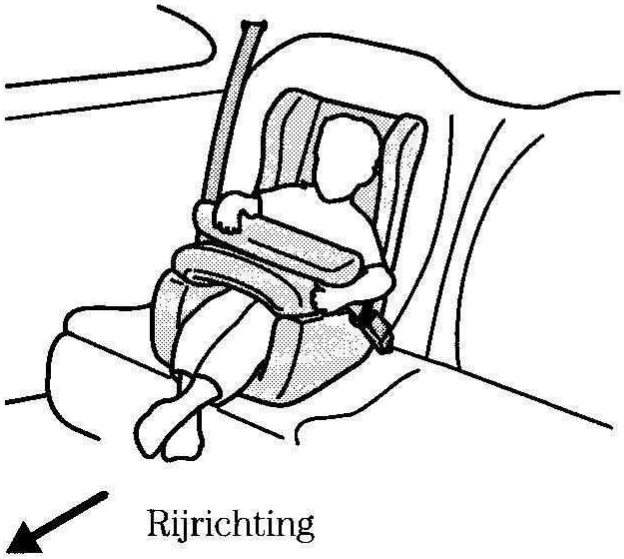

• Kinderen tussen vier en elf jaar, met een lichaamsgewicht van 15 tot 36 kg, moeten gebruik maken van een **kinderveiligheidskussen** (zitverhoger) op de achterbank is geplaatst. Een verstelbare extra riem die aan het kussen is bevestigd zorgt ervoor dat de standaard gemonteerde diagonale riem over het midden van de schouder komt te liggen. Door de hogere zitpositie komt de standaard veiligheidsgordel over het midden van de schouder te liggen. Zorg ervoor dat de gordel niet in de omgeving van de hals of de maag ligt.

Kinderveiligheidskussen (zitverhoger)

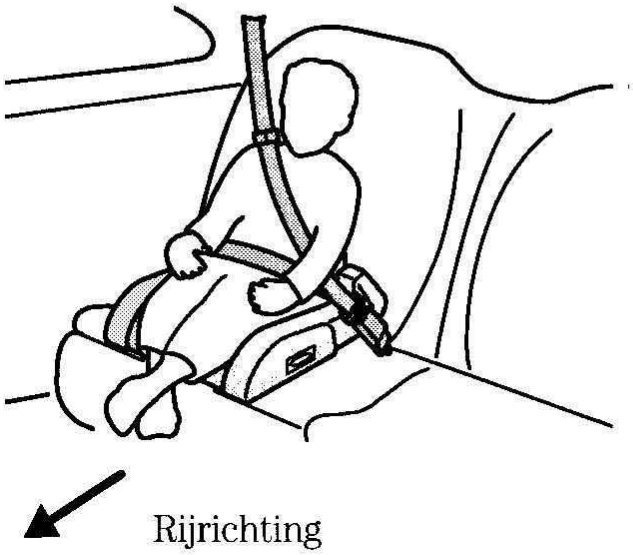

ALGEMENE OPMERKINGEN OVER HET STARTEN

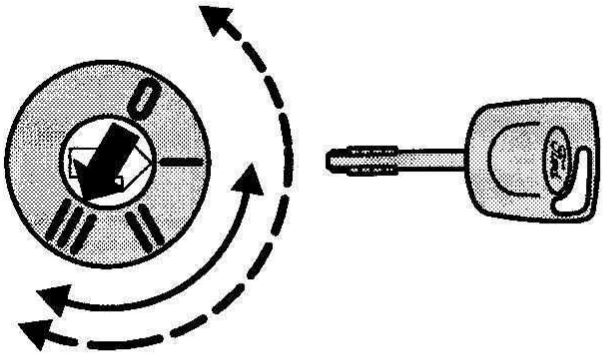

Schakel de startmotor niet langer dan ongeveer vijftien seconden achtereen in. Laat de sleutel los zodra de motor aanslaat.

Startbeveiliging:
Om de startmotor een tweede keer te kunnen inschakelen, moet de contactsleutel eerst in de stand I of 0 worden teruggedraaid.

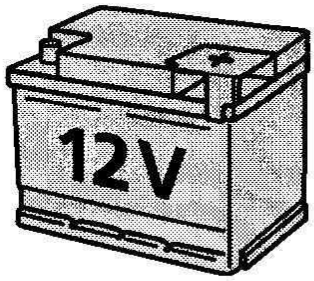

Als de accukabels losgekoppeld zijn geweest, kan de motor een afwijkende draaikarakteristiek vertonen en moet er, nadat de accukabels weer zijn aangesloten, een afstand van ca. 8 km worden afgelegd om de computer opnieuw te programmeren.

Tijdens deze periode kan de motor onregelmatig draaien. Dit verschijnsel is echter volkomen normaal.

⚠ Indien de motor niet aanslaat, raadpleeg dan de instructies met betrekking tot de veiligheidsschakelaar van het brandstofsysteem op blz. 88.

Toerentalbegrenzer

De elektronische toerentalbegrenzer beschermt de motor tegen te hoge toerentallen.

STARTEN

Koude / warme motor

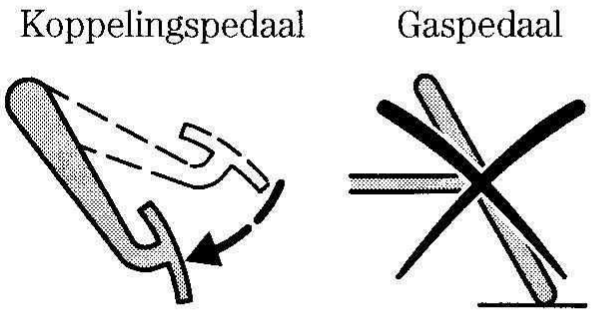

- Druk het koppelingspedaal volledig in en start de motor zonder het gaspedaal aan te raken.
- Indien de motor niet binnen vijftien seconden aanslaat, wacht dan even en herhaal de startprocedure.
- Als de motor na **drie** startpogingen nog niet is aangeslagen, wacht dan tien seconden en ga te werk zoals is beschreven onder *Verzopen motor*.
- Indien de startproblemen zich voordoen bij buitentemperaturen van minder dan –25 °C, druk dan het gaspedaal voor een kwart tot de helft in om het starten te vergemakkelijken.

Verzopen motor

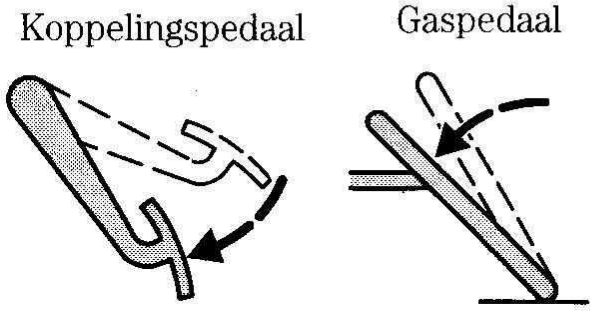

- Druk het koppelingspedaal volledig in.
- Druk het gaspedaal langzaam **volledig** in, houd hem in deze stand en start de motor.
- Slaat de motor niet aan, herhaal dan de startprocedure zoals beschreven onder *Koude / warme motor*.

REMMEN

Tweekrings remsysteem

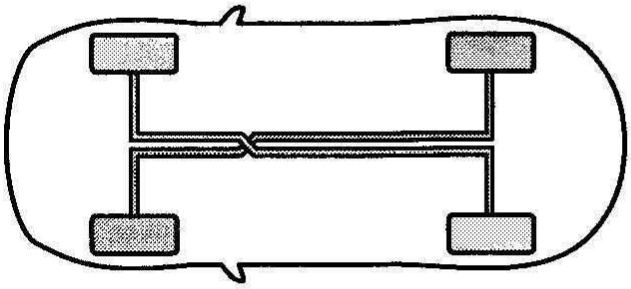

Uw auto is voorzien van een diagonaal gescheiden tweekringsremsysteem. De voorwielen zijn uitgerust met schijfremmen en de achterwielen met trommelremmen. Bij een storing in één van de remcircuits blijft het andere circuit normaal functioneren.

⚠ Bij een storing in een remcircuit moet het rempedaal krachtiger worden ingedrukt, terwijl u ook rekening moet houden met een langere remweg. Laat het remsysteem onmiddellijk door een Ford dealer controleren.

Schijfremmen

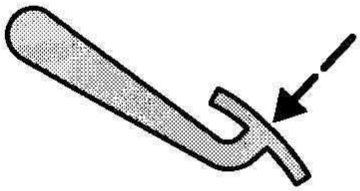

Natte remschijven hebben een lagere wrijvingscoëfficiënt.

Druk na het verlaten van een autowasserette het rempedaal even voorzichtig in om de waterfilm op de remschijven te laten verdampen.

Remvloeistof

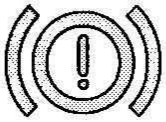

Wanneer de controlelamp van het remsysteem niet uitgaat na het loszetten van de handrem, betekent dit dat het remvloeistofpeil te laag is.

⚠ Vul onmiddellijk remvloeistof bij tot aan het MAX-merkteken op het vloeistofreservoir. Laat het remsysteem daarna dadelijk door een Ford dealer nakijken.

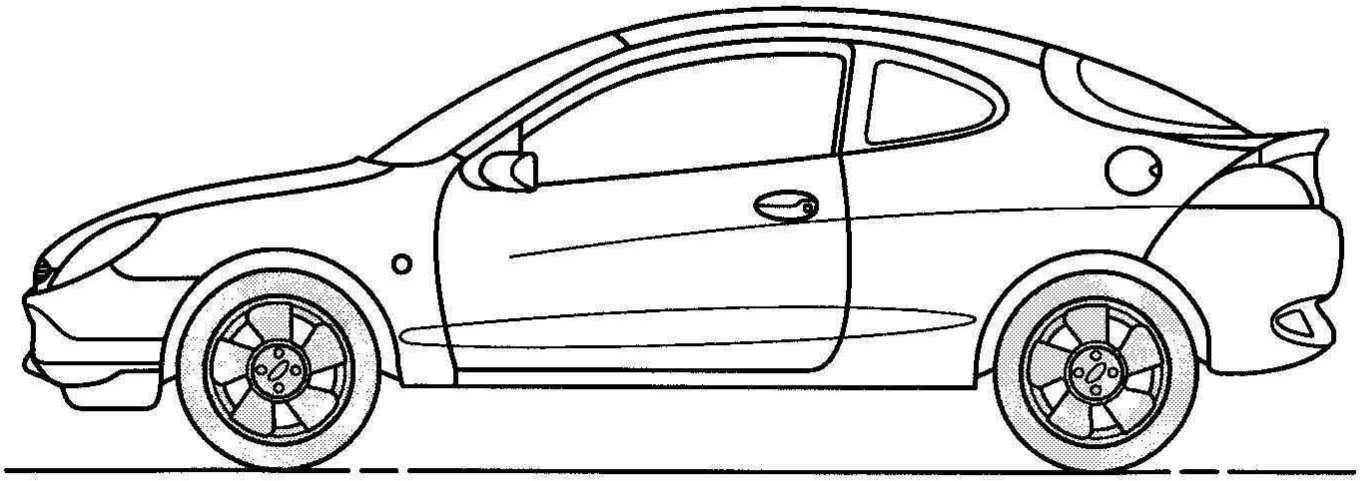

Anti-blokkeersysteem (ABS)

Het anti-blokkeersysteem voorkomt dat de wielen blokkeren, zelfs tijdens krachtig remmen. Daardoor blijft de auto bestuurbaar en kunt u obstakels ontwijken.

Werking van het ABS

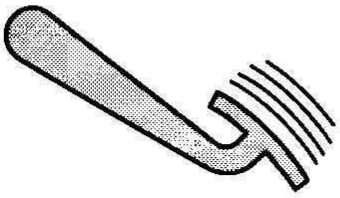

Onder normale omstandigheden treedt het anti-blokkeersysteem niet in werking. Het treedt alleen in werking indien een wiel dreigt te blokkeren. Daarbij zal een licht pulserend effect via het rempedaal voelbaar zijn. **Laat tijdens het remmen het rempedaal niet los.**

Gebruik van het ABS

Druk in een noodsituatie ononderbroken en met volle kracht op het rempedaal en druk ook het koppelingspedaal in. Het anti-blokkeersysteem treedt dan onmiddellijk in werking waardoor u de auto volledig onder controle houdt en – mits er natuurlijk genoeg ruimte is – obstakels kunt ontwijken.

Wij raden u aan uzelf met deze remtechniek vertrouwd te maken. Neem daarbij echter geen overbodige risico's.

⚠ Hoewel het anti-blokkeersysteem een zo effectief mogelijke remwerking garandeert, blijft de remweg toch ook afhankelijk van de conditie van het wegdek en de rijomstandigheden. Ook een anti-blokkeersysteem kan een ongeval niet verhinderen indien de bestuurder onvoldoende afstand tot zijn voorligger bewaart, een bocht met te hoge snelheid neemt, dan wel met aquaplaning of een slecht wegdek wordt geconfronteerd.

De twee belangrijkste regels om in een noodsituatie veilig te kunnen remmen met het anti-blokkeersysteem:

1. Druk ononderbroken met volle kracht het rempedaal en het het koppelingspedaal in.

2. Stuur om het obstakel heen. De auto blijft bestuurbaar, ongeacht hoe hard u remt.

TRACTION CONTROL SYSTEM

Werkingsprincipe

⚠ Hoewel dit systeem een grote mate van veiligheid biedt, mag dit voor een automobilist natuurlijk nooit een aansporing zijn om onnodige risico's te nemen.

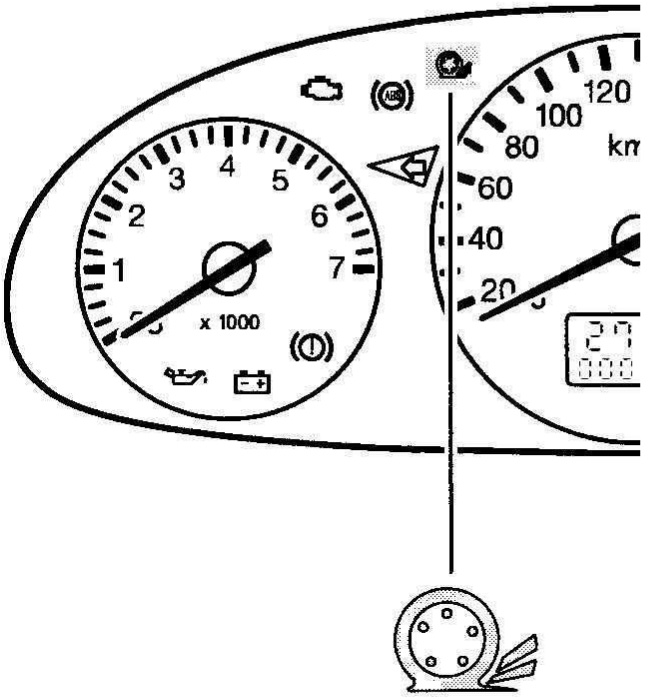

Het Traction Control System voorkomt dat één van de aangedreven wielen doorspint.

Zodra één van de aangedreven wielen begint door te spinnen, wordt de aandrijfkracht naar het betreffende wiel verlaagd.

Dit vindt bijvoorbeeld plaats tijdens het accelereren op een glad wegdek of tijdens het optrekken op een helling.

Brake Traction Control System (BTCS)

Bij dit systeem wordt de aandrijfkracht gereduceerd door de omtreksnelheid van de wielen te verlagen.

Als het contact wordt aangezet (stand II) brandt de lamp kort ter bevestiging dat het systeem operationeel is.

Gaat bij het aanzetten van het contact de controlelamp niet branden, of blijft deze lamp tijdens het rijden branden, wijst dit op een defect in het systeem. Hierdoor wordt het BTCS uitgeschakeld. Laat het systeem door een Ford dealer controleren.

ULTRASONE PARKEERHULP

Het systeem bestaat uit ultrasone sensoren in de achterbumper, een regelunit en een display / zoemer, die in het bekledingspaneel op de achterste dakstijl is aangebracht. Het systeem meet de afstand tot het dichtstbijzijnde obstakel tijdens het achteruitrijden en helpt de bestuurder bij het correct schatten van de afstand met visuele en akoestische signalen.

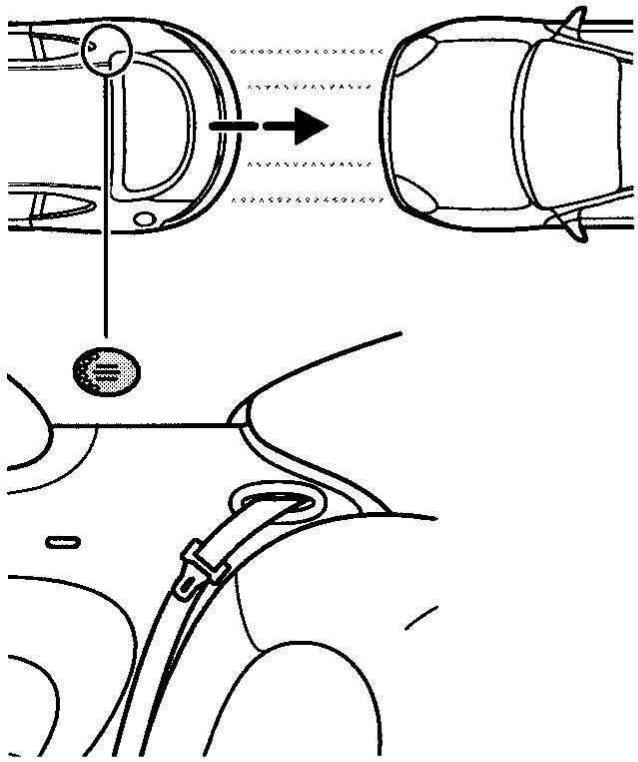

⚠ Ondanks dit systeem moet de bestuurder tijdens het achteruitrijden oplettend blijven. Bij regen en onder slechte weersomstandigheden is het mogelijk dat de sensoren de afstand tot het dichtstbijzijnde obstakel niet nauwkeurig kunnen bepalen.

Bij aangezet contact wordt het systeem automatisch geactiveerd bij het inschakelen van de achteruit. Ter bevestiging dat het systeem correct werkt klinkt een kort akoestisch signaal.

⚠ Wees voorzichtig wanneer uw auto is voorzien van een trekhaak.

De meetafstand is onderverdeeld in zeven waarschuwingszones. Een corresponderend aantal lampjes gaat branden en een akoestisch signaal klinkt om u te informeren dat een bepaalde afstand tot een obstakel is bereikt. Zie de afbeeldingen.

Houd de sensoren altijd vrij van vuil, sneeuw en ijs om een goede werking te waarborgen (reinig de sensoren niet met een scherp voorwerp).

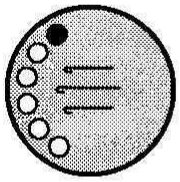

groen
afstand 150 – 120 cm
geen signaal

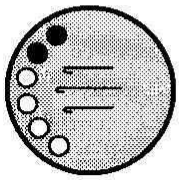

groen, groen
afstand 120 – 100 cm
geen signaal

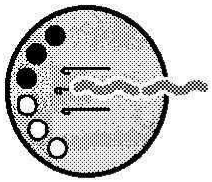

groen, groen / geel
afstand 100 – 80 cm
onderbroken, langzaam

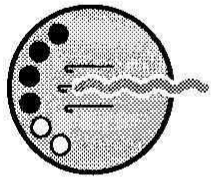

groen, groen / geel, geel
afstand 80 – 60 cm
onderbroken

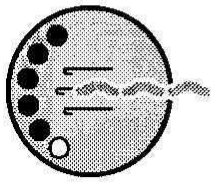

groen, groen / geel, geel / rood
afstand 60 – 30 cm
onderbroken, snel

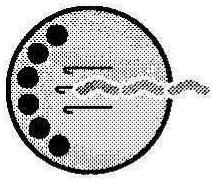

groen, groen / geel, geel / rood, rood
afstand 40 – 30 cm
onderbroken, snel

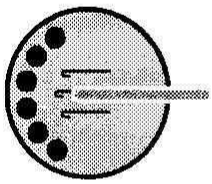

groen, groen / geel, geel / rood, rood
afstand 30 – 0 cm
ononderbroken

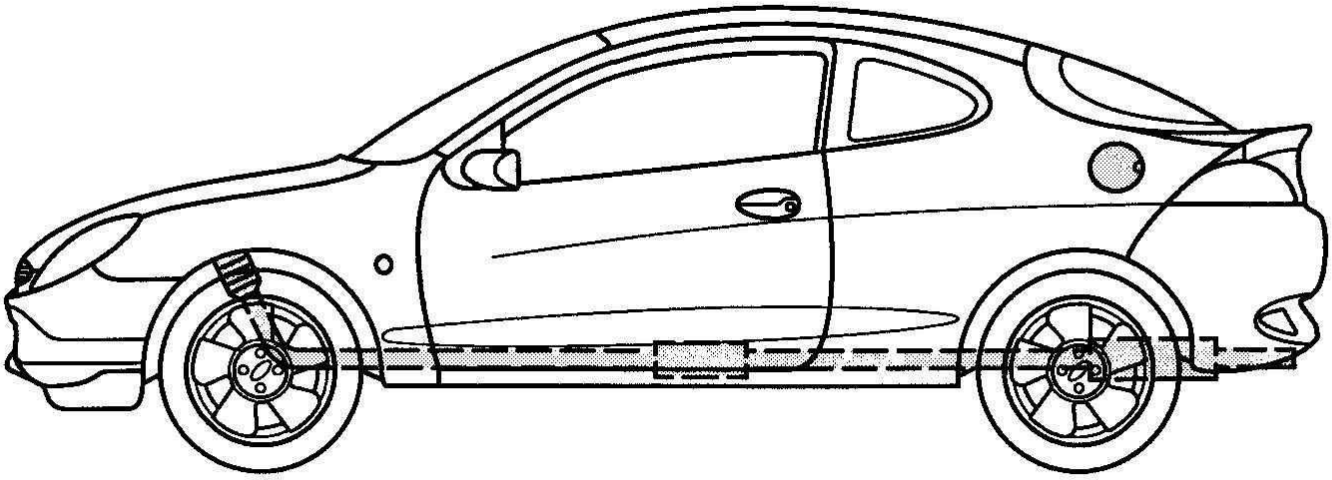

KATALYSATOR

De katalysator helpt de luchtverontreiniging tegen te gaan.

Tanken

⚠ Tank altijd ongelode benzine. Loodhoudende benzine zal blijvende schade toebrengen aan de katalysator en de Lambda-sonde. Ford kan niet aansprakelijk worden gesteld voor schade die door het gebruik van loodhoudende benzine is ontstaan. Hoewel dergelijke schade niet door de Ford garantie wordt gedekt, verzoeken wij u onmiddellijk contact op te nemen met de dichtstbijzijnde Ford dealer indien u per ongeluk loodhoudende benzine hebt getankt.

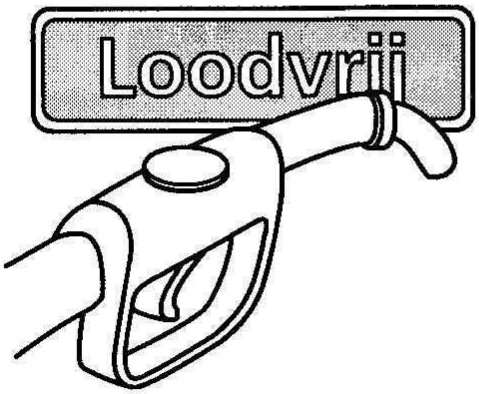

Auto's met een benzinemotor zijn voorzien van een smallere tankvulhals die is afgestemd op de vulpistolen van pompen voor ongelode benzine.

Wanneer het vulpistool voor de tweede keer afslaat is de tank vol.

Om overstromen te voorkomen hetgeen gevaar kan opleveren voor andere weggebruikers, vooral motorrijders en fietsers, moet altijd met tanken worden gestopt wanneer het vulpistool voor de tweede keer afslaat. Alle benzine die u dan nog toevoegt vult de expansieruimte in de benzinetank, hetgeen er toe kan leiden dat de benzine overstroomt.

Rijden met een auto met een katalysator

Als tijdens het rijden storingen optreden, zoals overslaan of inhouden van de motor, rijd dan langzaam en met lage toerentallen naar de dichtstbijzijnde Ford dealer. Druk het gaspedaal niet volledig in.

Voorkom omstandigheden die ertoe kunnen leiden dat onverbrande of gedeeltelijk verbrande benzine in de katalysator komt, vooral wanneer de motor heet is.

Neem hiertoe de volgende regels in acht:

- Zorg dat de brandstoftank nooit helemaal leegraakt.
- Vermijd onnodig lange startpogingen.
- Laat de motor nooit draaien met een losgekoppelde bougiekabel.
- Laat de auto niet aanduwen of aanslepen wanneer de motor op bedrijfstemperatuur is; gebruik hulpstartkabels.
- Zet nooit het contact af zolang de auto nog rijdt.

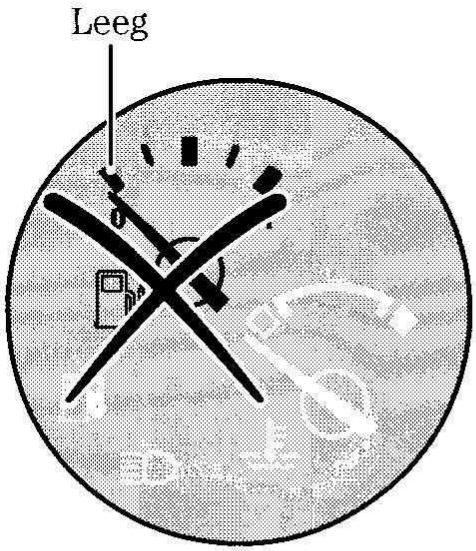

Parkeren

Let er op dat u de wagen niet boven brandbare materialen zoals droge bladeren of droog gras parkeert of stationair laat draaien (met het oog op brandgevaar). Zelfs na het afzetten van de motor straalt de uitlaat nog enige tijd een aanzienlijke hoeveelheid warmte uit.

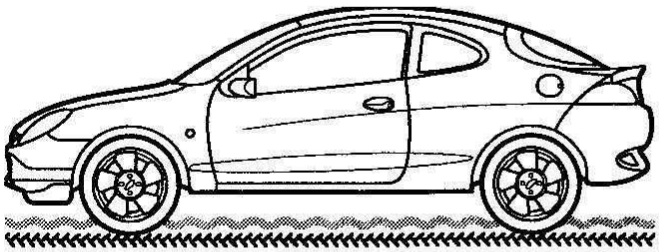

Anti-corrosiebescherming van de onderzijde van de auto

De katalysator van uw auto is voorzien van hitteschilden. Spuit geen corrosiewerend middel op of in de omgeving van deze hitteschilden, de uitlaatpijp of de katalysator. De hitteschilden mogen onder geen voorwaarde worden verwijderd.

IMPERIAAL

De maximaal toegestane dakbelasting inclusief imperiaal bedraagt 50 kg.

⚠ Door het gebruik van een imperiaal veranderen het zwaartepunt en de aërodynamische eigenschappen van uw auto. Het kan een negatieve invloed hebben op de rijeigenschappen. Wanneer met hoge snelheden wordt gereden, of met grote voorwerpen (bijv. een surfplank of skiboxen) kan hierdoor een sterke opwaartse kracht ontstaan. Ook kan de remafstand langer worden.

Pas uw rijgedrag en de rijsnelheid aan de gewijzigde omstandigheden aan, vooral bij het nemen van bochten en bij zijwind.

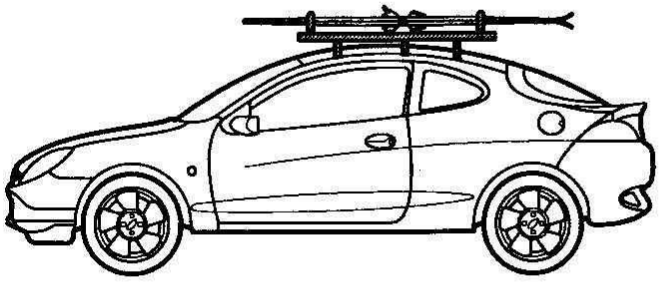

Imperialen met een uitgebreid bevestigingssysteem zijn bij uw Ford dealer verkrijgbaar. Raadpleeg voor meer gegevens de gebruiksaanwijzing die u bij de aanschaf van een imperiaal ontvangt.

⚠ Alle bevestigingen waarmee de imperiaal op het dak wordt bevestigd moeten met het voorgeschreven aanhaalmoment wordt vastgezet. Deze moeten voor het rijden worden gecontroleerd, nadat 50 km is afgelegd en voorts elke 1 000 km.

Overschrijdt het toelaatbaar totaalgewicht niet.

BRANDSTOFVERBRUIK

Om vergelijkbare referentiegegevens te verkrijgen, wordt het brandstofverbruik door alle Europese automobielfabrikanten volgens dezelfde officieel erkende en gecontroleerde testomstandigheden gemeten. Dit vindt plaats volgens EC-norm 80/1268 ECE (zoals geamendeerd in 93/116 ECE).

Het brandstofverbruik en de uitstoot van CO_2 zijn afhankelijk van de motor, het type versnellingsbak, de bandenmaat, het rijklaargewicht en tal van andere factoren. Zie voor meer informatie de brandstofverbruikstabellen in het hoofdstuk *Inhouden en technische gegevens*.

Het verbruik wordt voornamelijk bepaald door de volgende factoren:

Rijsnelheid en versnellingskeuze

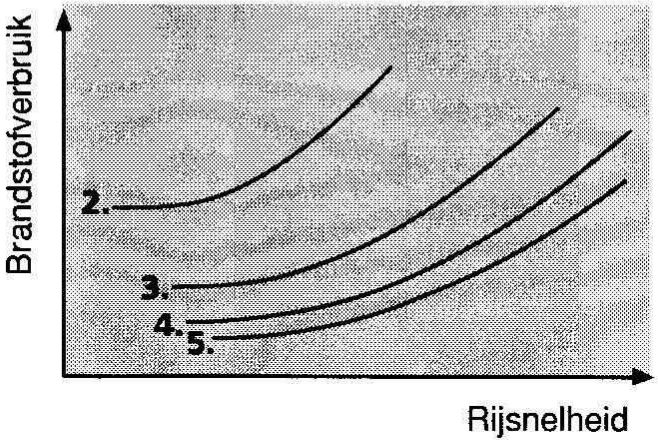

De bovenstaande grafiek toont hoe de snelheid het brandstofverbruik beïnvloedt. Ver doortrekken in de lagere versnellingen voor een betere acceleratie zal resulteren in een beduidend hoger brandstofverbruik.

Lengte van de rit / motortemperatuur

Veelvuldig koud starten en korte ritten, waarbij de motor nauwelijks op bedrijfstemperatuur komt, leiden tot een aanmerkelijk ongunstiger brandstofverbruik.

Verkeers- en wegomstandigheden

Langzaam rijdend verkeer, routes met stijgende hellingen, veel scherpe bochten en slecht wegdek hebben een nadelig effect op het brandstofverbruik.

Rijstijl

Anticipeer op gevaarlijke situaties en houd steeds voldoende afstand ten opzichte van de auto vóór u.

Daarmee vermindert u niet alleen het brandstofverbruik maar tevens de geluidsproductie van de motor.

Als u langere tijd moet wachten bij een spoorwegovergang of bij verkeerslichten in de bebouwde kom, zet dan de motor af.

Drie minuten stilstaan met stationair draaiende motor kost ongeveer evenveel brandstof als 1 km rijden.

Belading

Het rijden met een volbeladen auto heeft een hoger brandstofverbruik tot gevolg. Verwijder na gebruik de imperiaal.

Conditie van de auto

Een te lage bandenspanning of het niet opvolgen van de onderhoudsvoorschriften zal eveneens een hoger brandstofverbruik tot gevolg hebben.

Tips om zuinig te rijden en het milieu te ontzien:

Rijd beheerst en schakel extra stroomverbruikers alleen in wanneer zij noodzakelijk zijn.

- Rijd direct na het starten weg, zonder de motor eerst te laten warmdraaien.
- Geef niet plotseling gas, maar doe dit gelijkmatig.
- Schakel zo snel mogelijk naar de volgende versnelling om het motortoerental zo laag mogelijk te houden.
- Blijf zo lang mogelijk in de hoogste versnelling rijden. Schakel pas terug wanneer de motor niet soepel meer draait.
- Rijd zo kort mogelijk met volgas. Wanneer slechts met ¾ van de topsnelheid wordt gereden, neemt het brandstofverbruik met tot 50% af.
- Rijd rustig met de verkeersstroom mee.
- Schakel de airconditioning en de voor- en achterruitverwarming uit wanneer ze niet noodzakelijk zijn.
- Controleer regelmatig de bandenspanning.
- Laat uw auto regelmatig door uw Ford dealer onderhouden.

SCHAKELAAR WAARSCHUWINGS-KNIPPERLICHTEN

Gebruik de waarschuwingsknipperlichten alleen in noodgevallen, om het overige verkeer voor een gevaarlijke situatie te waarschuwen of in geval van pech. Druk de schakelaar in om de knipperlichten in of uit te schakelen. De waarschuwingsknipperlichten werken ook wanneer het contact is uitgeschakeld.

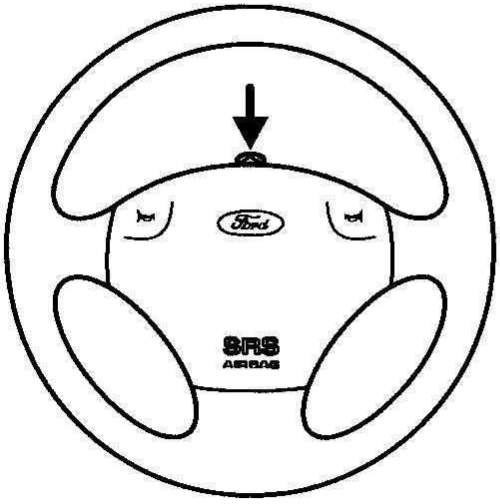

NOODLOOPPROGRAMMA

Het motormanagementsysteem omvat een 'noodloopprogramma'. Bij een storing in het motormanagementsysteem treedt dit programma in werking. Het motorvermogen kan hierdoor afnemen.

De auto kan zich op vlakke wegen nog steeds met een snelheid van maximaal 60 km/u verplaatsen.

⚠ Laat de auto onmiddellijk door een Ford dealer controleren.

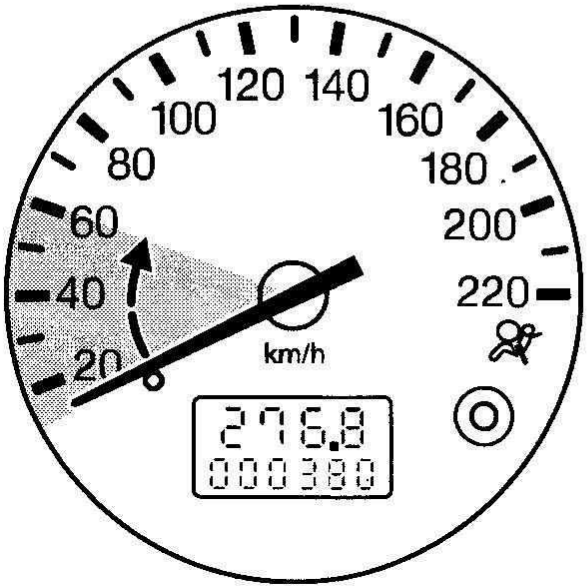

VEILIGHEIDSSCHAKELAAR BRANDSTOFSYSTEEM

De auto is uitgerust met een schakelaar die bij een ongeval de brandstoftoevoer onderbreekt. Deze voorziening is vooral van belang voor uw eigen veiligheid.

De schakelaar kan ook geactiveerd worden door een onverwachte schok (bijvoorbeeld als u bij een parkeer-manoeuvre ergens tegenaan rijdt).

De veiligheidsschakelaar bevindt zich in het zijpaneel voor het linker voorportier. Als de schakelaar wordt geactiveerd, springt de knop op de schakelaar omhoog.

⚠ Stel de veiligheidsschakelaar niet in de normale bedrijfsstand terug wanneer u brandstof ziet weglekken of brandstof ruikt.

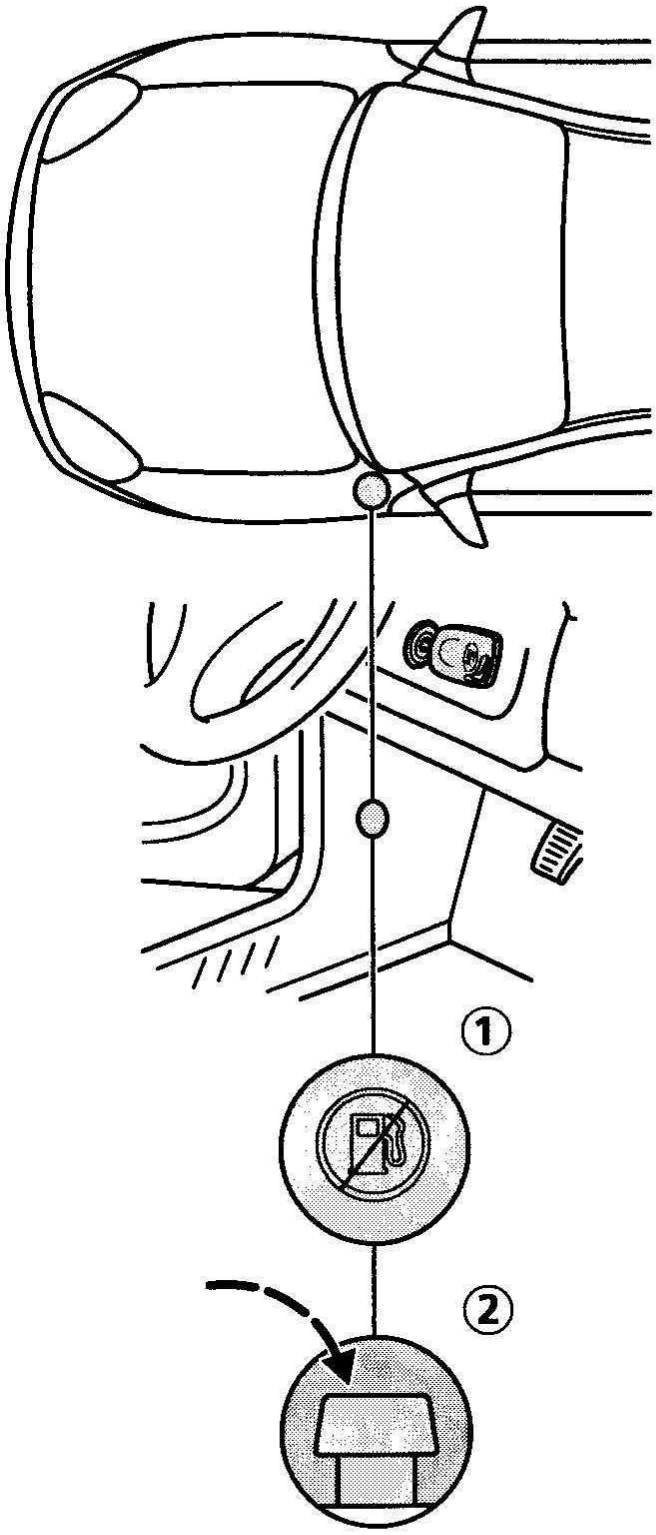

Herstellen van de stroomverbinding

- Draai de contactsleutel in de stand **0**.
- Controleer het brandstofsysteem op lekkage.
- Verwijder, wanneer u geen lekkage hebt geconstateerd, de plug (1) met een platte schroevendraaier en druk de knop (2) op de veiligheidsschakelaar in.
- Draai de contactsleutel in stand **II**. Draai na een paar seconden de sleutel terug in stand **I**.
- Controleer het brandstofsysteem opnieuw op lekkage.

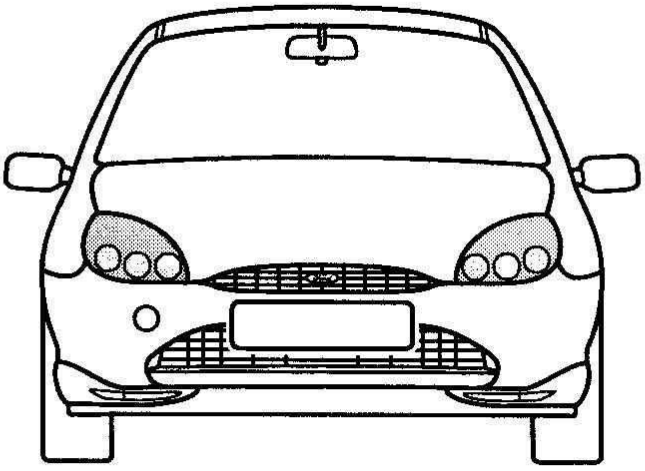

GLOEILAMPEN VERVANGEN

Houd halogeen gloeilampen nooit bij het glas vast. Monteer uitsluitend gloeilampen die zijn voorzien van een UV-filter. Vervang een defecte gloeilamp altijd door een nieuw exemplaar van hetzelfde type.

Koplampen, stadslichten, richtingaanwijzers

Wanneer één van deze gloeilampen moet worden vervangen, moet de koplampunit worden uitgebouwd.

⚠ Laat na het vervangen van een gloeilamp de koplampafstelling controleren.

Koplampunit verwijderen

- Schakel de verlichting uit.
- Open de motorkap.
- Verwijder de twee schroeven (1) aan de linker- en rechterzijde van de radiateurgrille en verwijder de radiateurgrille.

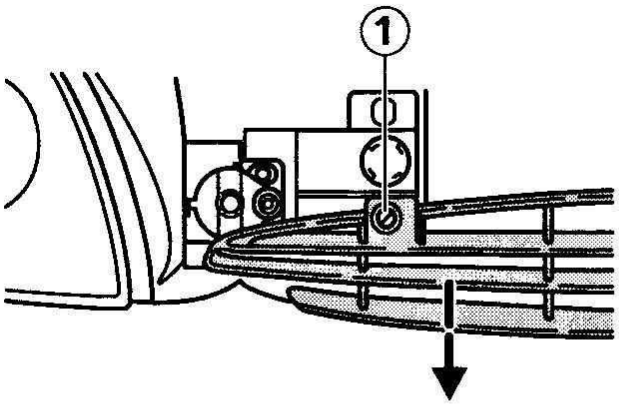

• Verwijder de twee schroeven (2) van de koplampunit en draai de knop (3) tegen de aanslag.

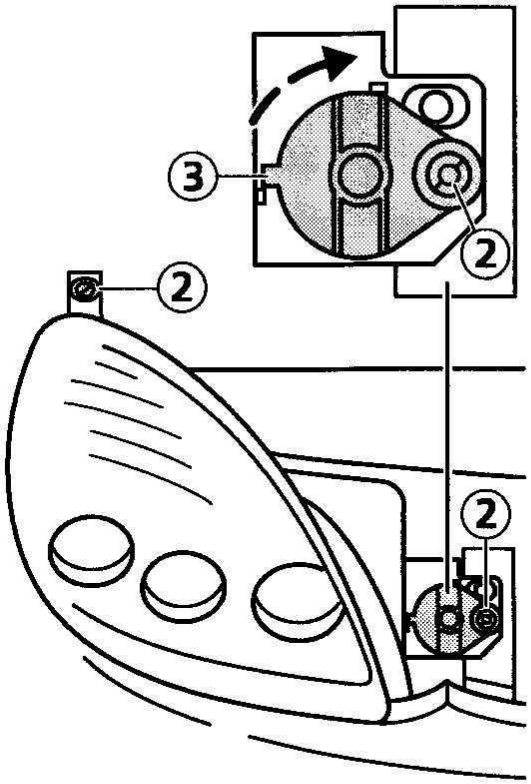

• Trek de koplampunit los. Maak de borglippen van de stekker (4) los en trek de stekker los. Maak de afvoerslang (5) los. De koplampunit is nu geheel los.

Koplampunit openen

Maak beide klemveren aan de achterzijde van de koplampunit los en verwijder het deksel.

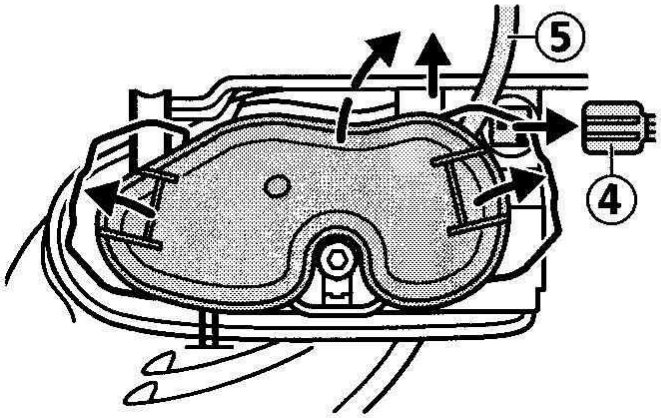

⚠ Let er bij het monteren van de koplampunit op dat het afdichtrubber precies op zijn plaats zit, de stekker correct is aangesloten en dat de afvoerslang weer is aangebracht.

Koplamp – dimlicht

HB3, 55 watt halogeenlamp

Licht de borglippen op de lamphouder met behulp van een dun schroevendraaiertje op en trek de stekker los.

Draai de lamphouder zover mogelijk linksom en neem hem uit het lamphuis. Breng de eerder verwijderde onderdelen in omgekeerde volgorde weer aan.

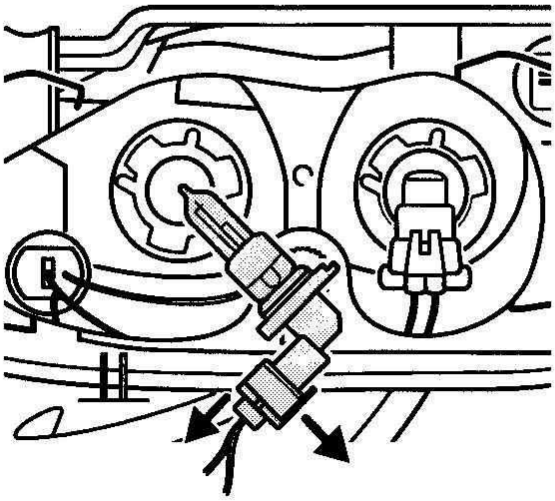

Koplamp – grootlicht

HB3, 55 watt halogeenlamp

Het vervangen vindt op dezelfde wijze plaats als bij de gloeilamp van het dimlicht.

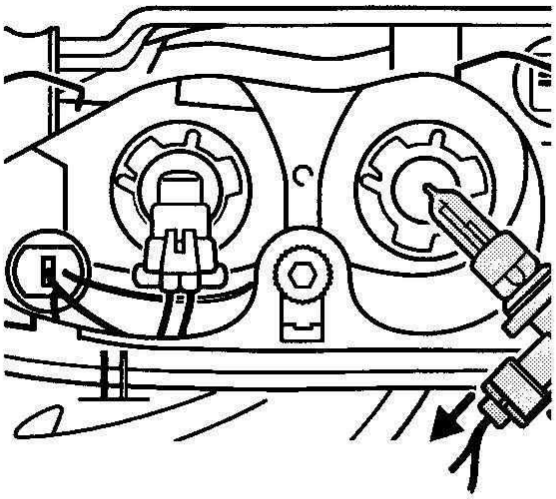

Stadslicht

5 watt lampje met glazen voet

Trek de lamphouder los. Trek de gloeilamp uit de houder.

Breng de eerder verwijderde onderdelen in omgekeerde volgorde weer aan.

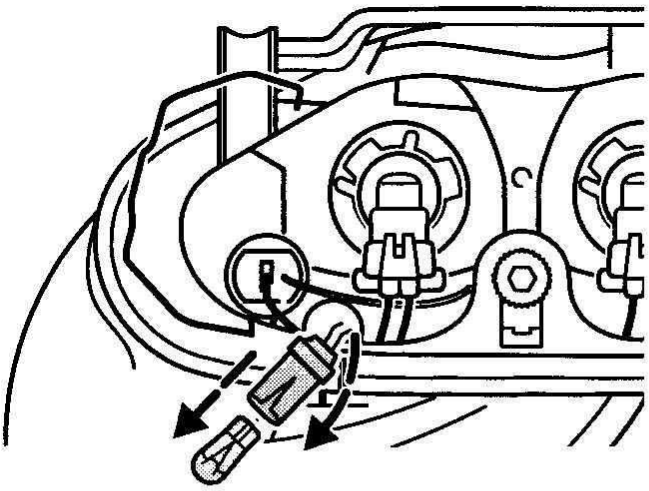

Richtingaanwijzer, voor

21 watt kogellamp, oranje

Draai de lamphouder zover mogelijk linksom en neem hem uit het lamphuis. Druk voorzichtig de gloeilamp in en draai hem linksom los. Verwijder de gloeilamp.

Breng de eerder verwijderde onderdelen in omgekeerde volgorde weer aan.

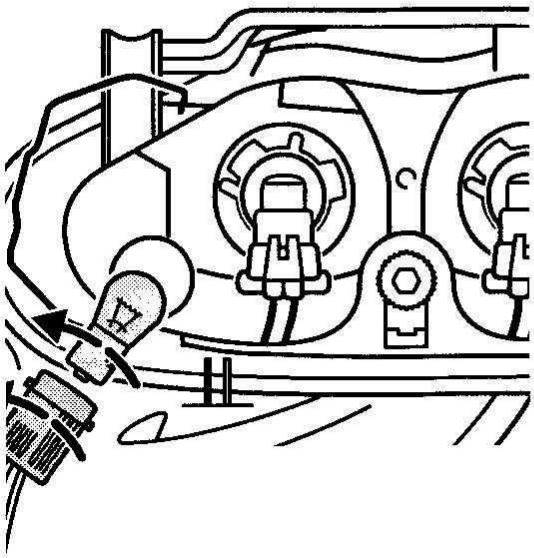

Zijknipperlicht

5 watt lampje met glazen voet

Draai het complete lamphuis linksom en trek het los. Houd de lamphouder vast, draai de lampunit linksom los en verwijder hem. Trek de gloeilamp uit de houder.

Breng de eerder verwijderde onderdelen in omgekeerde volgorde weer aan.

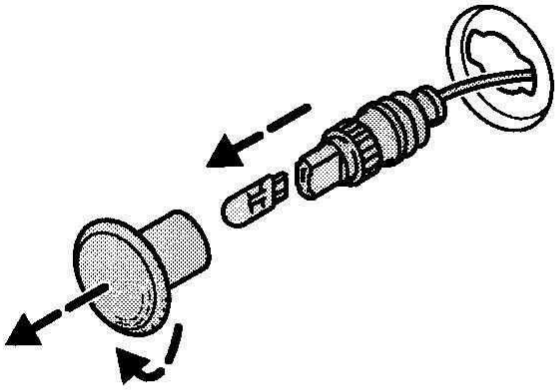

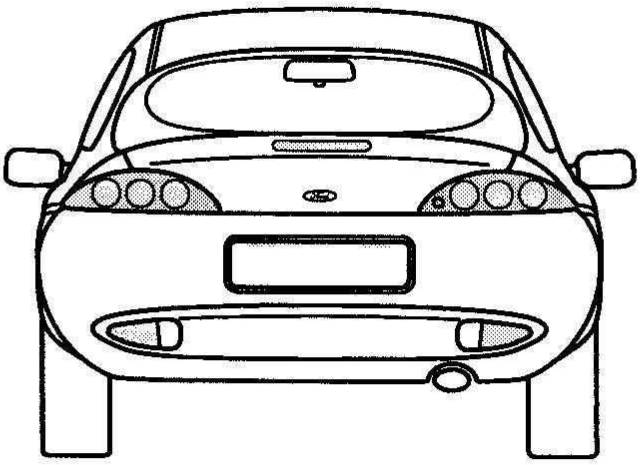

Gloeilamp van achterlichtunit vervangen

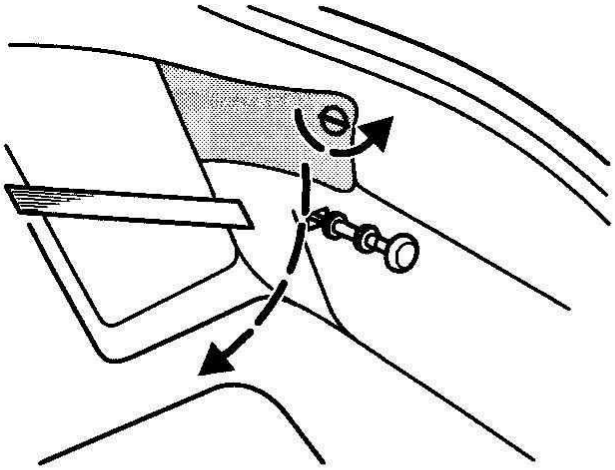

Draai vanuit de bagageruimte de gele knop los waarmee het afdekpaneel van de achterlichtunit is bevestigd en draai het afdekpaneel open. Draai de lamphouder zover mogelijk linksom en neem hem uit het lamphuis.

Druk voorzichtig de gloeilamp in en draai hem linksom los. Verwijder de gloeilamp.

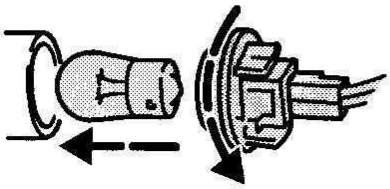

Breng de eerder verwijderde onderdelen in omgekeerde volgorde weer aan.

Controleer, nadat alle onderdelen weer op hun plaats zijn aangebracht, de werking van de gloeilampen.

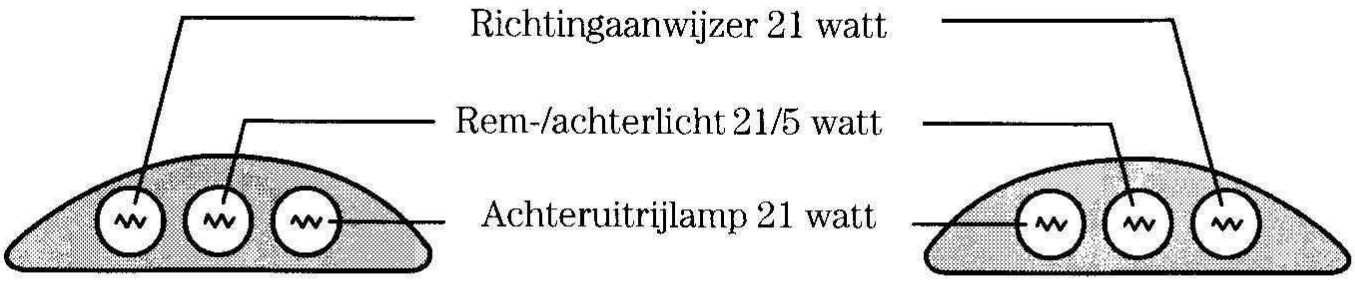

Derde remlicht

Laat deze gloeilampen door een Ford dealer vervangen.

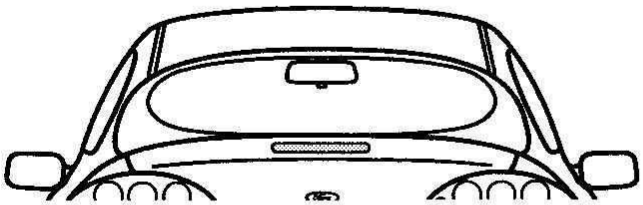

Mistachterlichten

21 watt kogellamp

- Werk met een dun schroevendraaiertje het afdekpaneel los.
- Verwijder de twee schroeven en trek het lamphuis los.
- Druk voorzichtig de gloeilamp in en draai hem linksom los. Verwijder de gloeilamp.

Breng de eerder verwijderde onderdelen in omgekeerde volgorde weer aan.

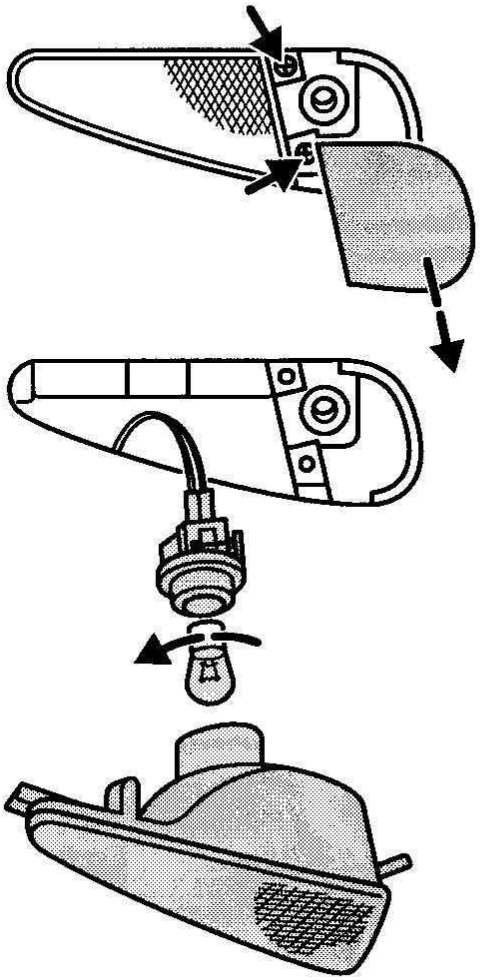

Kentekenplaatverlichting

10 watt lampje met glazen voet

Steek een platte schoevendraaier in de uitsparing en werk de complete lampunit los. Houd de lamphouder vast, draai de lampunit linksom los en verwijder hem. Trek de gloeilamp uit de houder.

Breng de eerder verwijderde onderdelen in omgekeerde volgorde weer aan.

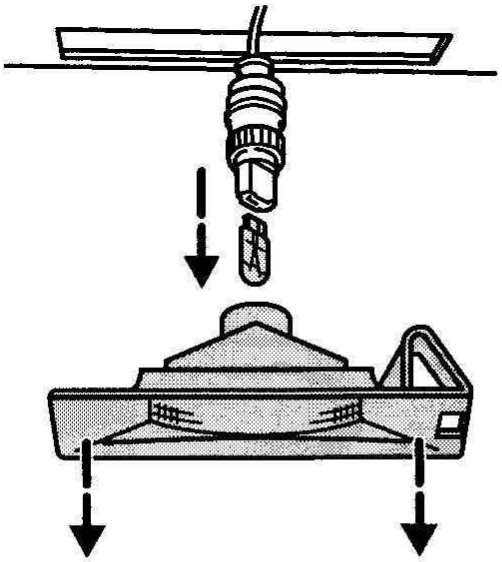

Interieurverlichting

10 watt buislamp

Schakel de interieurverlichting uit. Werk voorzichtig de kap met een platte schroevendraaier los en vervang de gloeilamp.

Breng de eerder verwijderde onderdelen in omgekeerde volgorde weer aan.

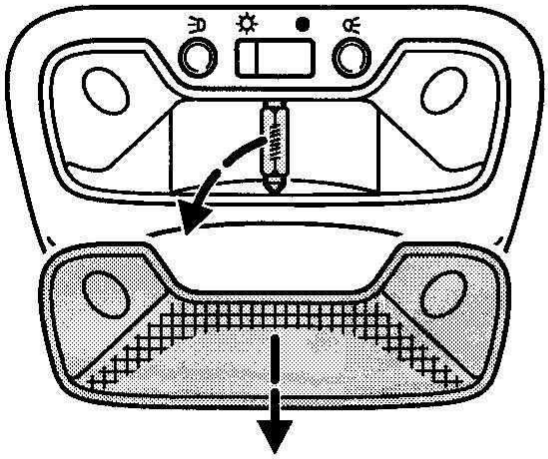

Leeslampen

5 watt kogellamp

Schakel de interieurverlichting uit. Werk het lamphuis voorzichtig met een dun schroevendraaiertje los. Draai de contactplaat terug om een gloeilamp te vervangen.

Breng de eerder verwijderde onderdelen in omgekeerde volgorde weer aan.

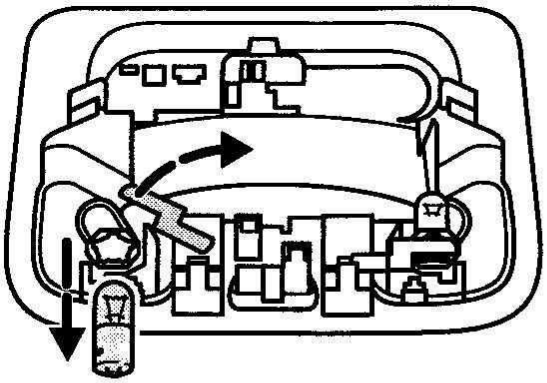

Bagageruimteverlichting

5 watt lampje met glazen voet

De lamp bevindt zich onder het rechter bekledingspaneel in de bagageruimte.

Draai de lamphouder linksom los en verwijder hem. Trek de gloeilamp uit de houder.

Breng de eerder verwijderde onderdelen in omgekeerde volgorde weer aan.

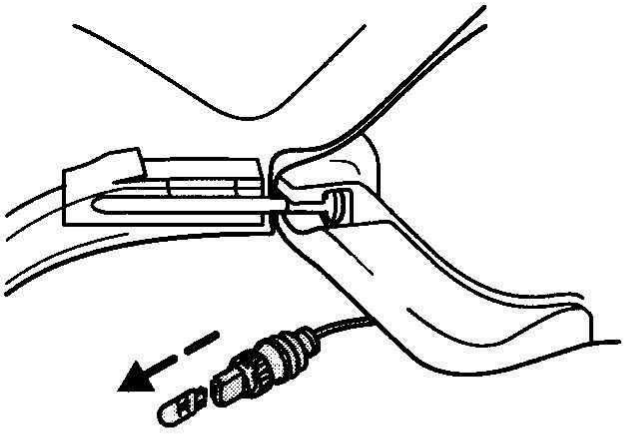

ZEKERINGEN EN RELAIS

⚠ Alvorens een zekering of een relais te vervangen, moet eerst het contact worden afgezet en moeten alle stroomverbruikers worden uitgeschakeld.

Let er bij het vervangen op dat de nieuwe zekering hetzelfde vermogen heeft als de oude zekering.

De zekeringen-/relaiskasten bevinden zich op de in de afbeelding aangegeven plaatsen.

Zij bevatten de hoofdzekeringen en de hoofdrelais. Op de centrale zekeringenkast zijn de beveiligde circuits door middel van cijfers weergegeven; bij de extra zekeringenkast bevinden de cijfers zich aan de binnenzijde van het deksel.

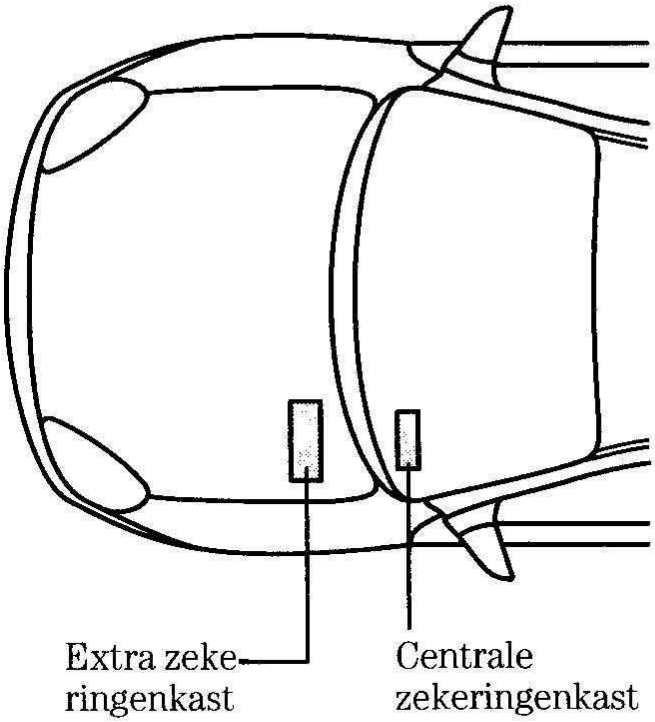

⚠ Wijzigingen aan de elektrische installatie of het brandstofsysteem kunnen de prestaties van de auto nadelig beïnvloeden en kunnen brandgevaar veroorzaken. Laat werkzaamheden aan de elektrische installatie en het brandstofsysteem door een Ford dealer uitvoeren.

Een doorgebrande zekering is te herkennen aan de gebroken smeltdraad. Uw Ford is uitgerust met steekzekeringen.

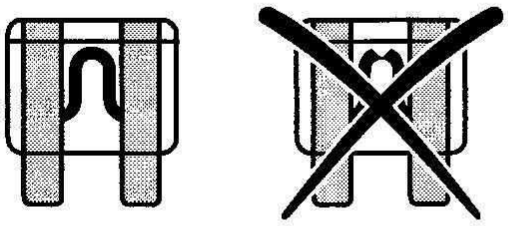

Centrale zekeringenkast

De centrale zekeringen-/relaiskast bevindt zich aan bestuurderszijde onder het instrumentenpaneel.

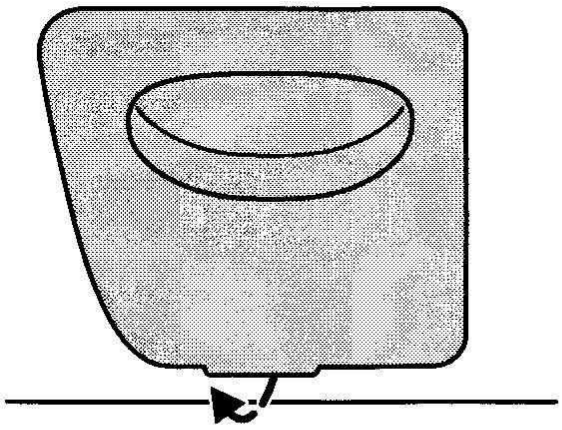

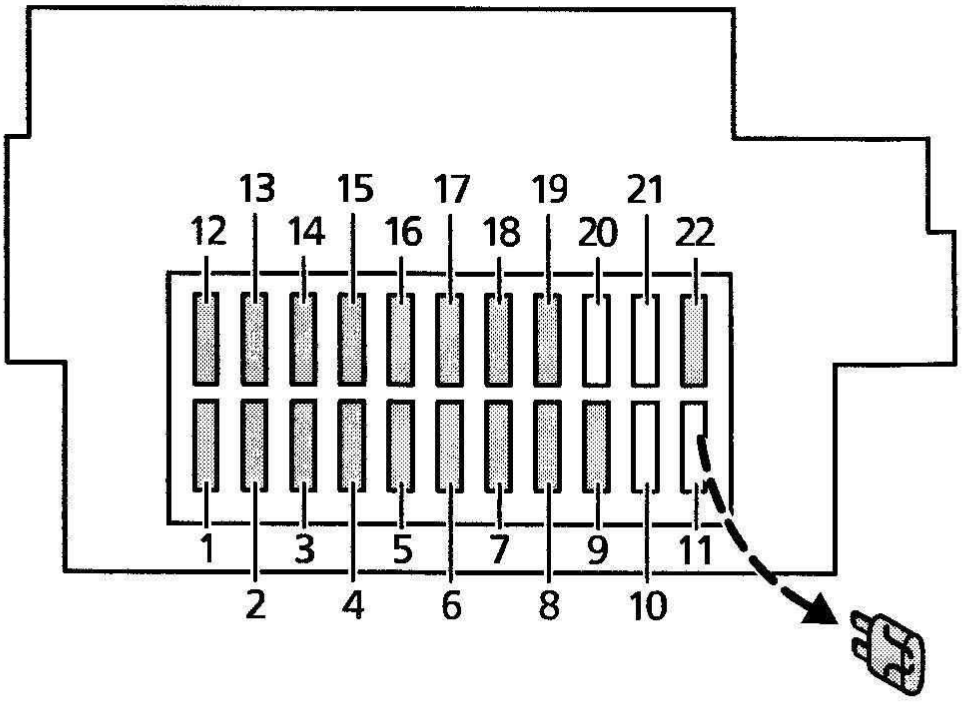

Centrale zekeringenkast, voor

Zekering	Vermogen (ampère)	Kleur	Geschakeld circuit
1	15	blauw	Aansteker
2	10	rood	Interieurverlichting; instrumentengroep; klok; module verwarming
3	10	rood	Elektronische module
4	20	geel	Achterruitverwarming
5	15	blauw	Claxon; schakelaar waarschuwingsknipperlichten
6	10	rood	Stadslichten, links; hoogteverstelling koplamplichtbundels; instrumentenpaneel
7	10	rood	Stadslichten, rechts
8	15	blauw	Centrale vergrendeling; elektrisch verstelbare buitenspiegels
9	15	blauw	Hoogteverstelling stoel
10	–	–	Wordt niet gebruikt
11	30	groen	Elektrisch bedienbare ruiten
12	20	geel	Ruitenwissermotor; ruitensproeierpomp
13	15	blauw	Centrale vergrendeling; instrumentengroep; ABS; remlichten
14	10	rood	Module airbag
15	10	rood	Verwarming buitenspiegels
16	30	groen	Aanjagermotor
17	15	blauw	Richtingaanwijzers
18	15	blauw	Motormanagement
19	10	rood	EEC-computer; radio; module centrale vergrendeling
20	–	–	Wordt niet gebruikt
21	–	–	Wordt niet gebruikt
22	10	rood	Diagnose-aansluiting; radio

Extra zekeringen en relais

Achterin de centrale zekeringenhouder bevindt zich een elektronische module. Er worden twee verschillende typen modules toegepast. De zekeringen en relais die op deze module zijn aangesloten worden op de volgende bladzijden beschreven.

Centrale zekeringenkast, achter			
Zekering	Vermogen (ampère)	Kleur	Beveiligde circuits
42*	15	blauw	Elektronische module
43*	10	rood	Achterklep (alleen wagens met links stuur)
49*	20	geel	Lichtschakelaar; ontsteking
50*	25	blank	Lichtschakelaar; accu

* Laat het vervangen van deze zekeringen / relais over aan het geschoolde personeel van uw Ford dealer.

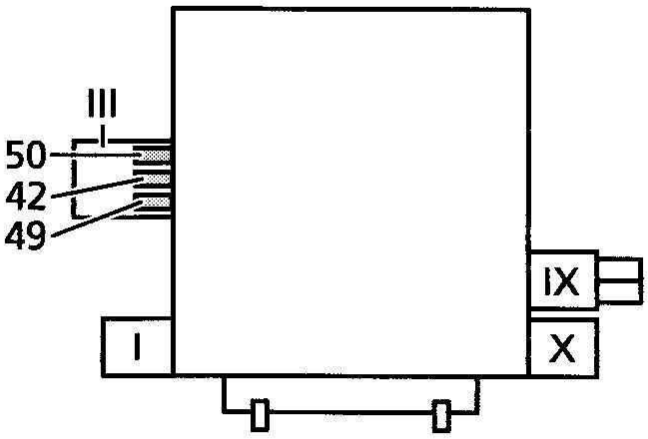

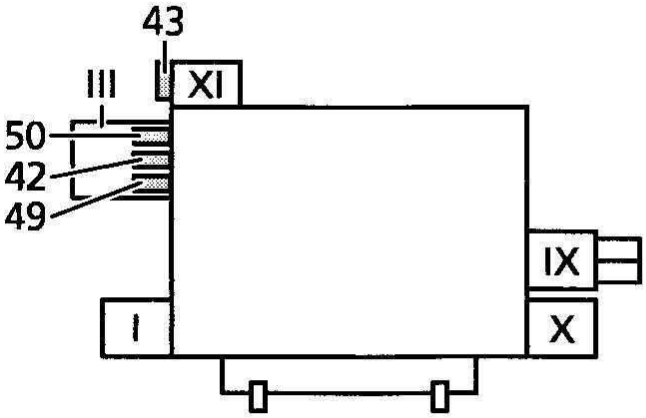

Relais in de centrale zekeringenkast, achter

Relais	Kleur	Geschakeld circuit
I	groen	Contactslot
II	rood	Voorruitverwarming
III	–	Multizekering (alleen auto's met links stuur)
IV	–	Wordt niet gebruikt
V	–	Wordt niet gebruikt
VI	–	Wordt niet gebruikt
VII	–	Multizekering (alleen auto's met rechts stuur)
VIII	–	Wordt niet gebruikt
IX	groen	Voorruitverwarming (alleen auto's met links stuur)
X	groen	Achterruitverwarming
XI	bruin	Ontgrendeling achterklep (alleen auto's met links stuur)
XII	–	Wordt niet gebruikt
XIII	–	Wordt niet gebruikt
XIV	–	Wordt niet gebruikt

Laat het vervangen van deze zekeringen / relais over aan het geschoolde personeel van uw Ford dealer.

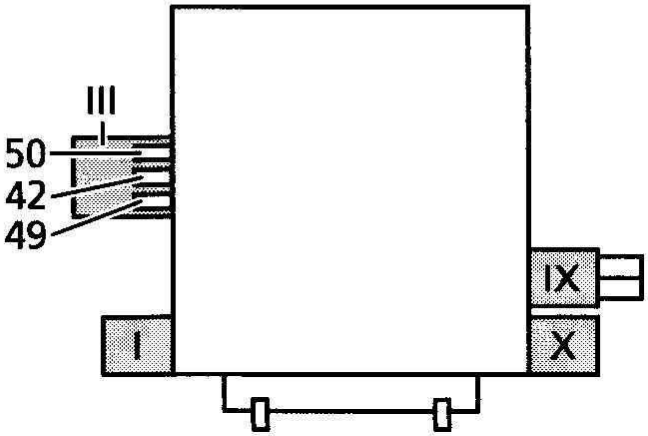

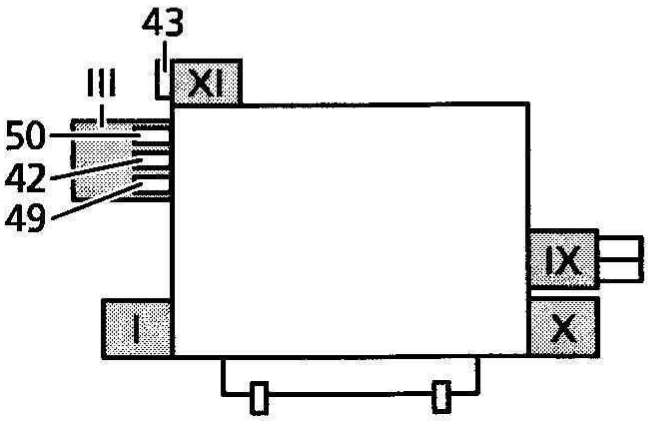

Extra zekeringenkast

De extra zekeringenkast bevindt zich aan de linkerzijde in het motorcompartiment.

Extra zekeringenkast openen

Het deksel van de zekeringenkast moet worden verwijderd. Ga hiertoe als volgt te werk:

- Trek de afdichting boven de zekeringenkast omhoog en leg hem terzijde.
- Trek de twee klemmen van het deksel omhoog. Trek de linkerzijde van het deksel (1) omhoog, schuif vervolgens het deksel naar links (2) en verwijder het.
- Het aanbrengen vindt in omgekeerde volgorde plaats.

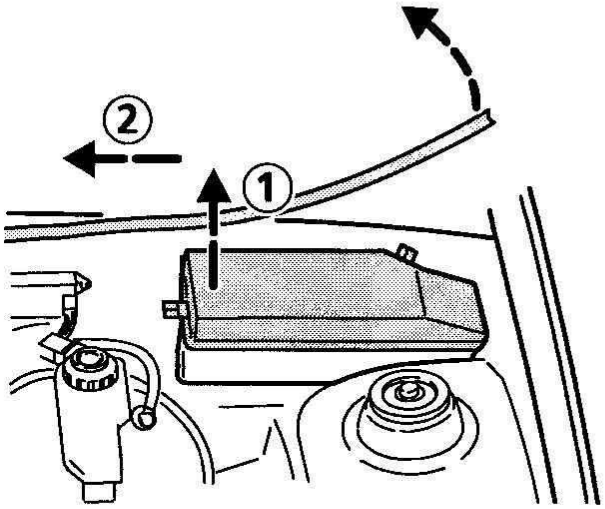

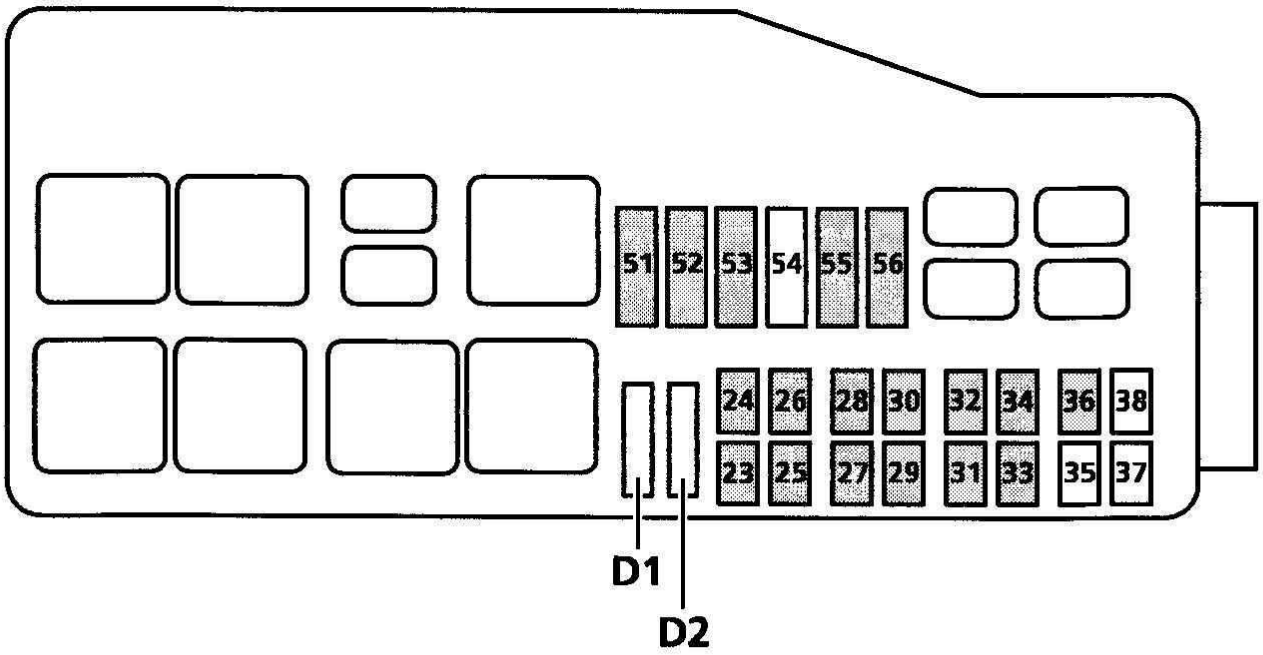

Extra zekeringen

Zekering	Vermogen (Ampère)	Kleur	Beveiligde circuits
D1	Diode		Relais koelventilateur
D2	Diode		Beveiliging tegen ompolen
23	10	rood	Grootlicht, links
24	30	groen	ABS-computer
25	10	rood	Grootlicht, rechts
26	30	groen	ABS-computer
27	10	rood	Dimlicht, links
28	3	paars	ABS-computer
29	10	rood	Dimlicht, rechts
30	15	blauw	Motormanagement
31	10	rood	Benzinepomp
32	20	geel	Compressorkoppeling airconditioning
33	3	paars	EEC-computer
34	30	groen	Aanpassing aan octaangetal
35	–	–	Wordt niet gebruikt
36	10	rood	Katalysator
37	–	–	Wordt niet gebruikt
38	–	–	Wordt niet gebruikt
51*	60	geel	Motormanagement
52*	40	groen	Voorruitverwarming
	20	blauw	of versterker
53*	60	geel	Ontsteking
54*	–	–	Wordt niet gebruikt
55*	60	geel	Accuspanning
56*	60	geel	Ontsteking

Laat het vervangen van deze zekeringen / relais over aan het geschoolde personeel van een Ford dealer.

Relais in de extra zekeringenkast		
Relais	Kleur	Geschakeld circuit
R1	grijs	Koelventilateur (hoog toerental)
R2	zwart	Airconditioning
R3	zwart	Airconditioning
R4	–	Wordt niet gebruikt
R5	zwart	Extra relais
R6	zwart	Dimlicht
R7	zwart	Dimlicht
R8	zwart	Motormanagement
R9	zwart	Benzinepomp
R10	–	Wordt niet gebruikt
R11	–	Wordt niet gebruikt
R12	grijs	Koelventilateur (laag toerental)
R13	zwart	Startmotor

Laat het vervangen van deze zekeringen / relais over aan het geschoolde personeel van uw Ford dealer.

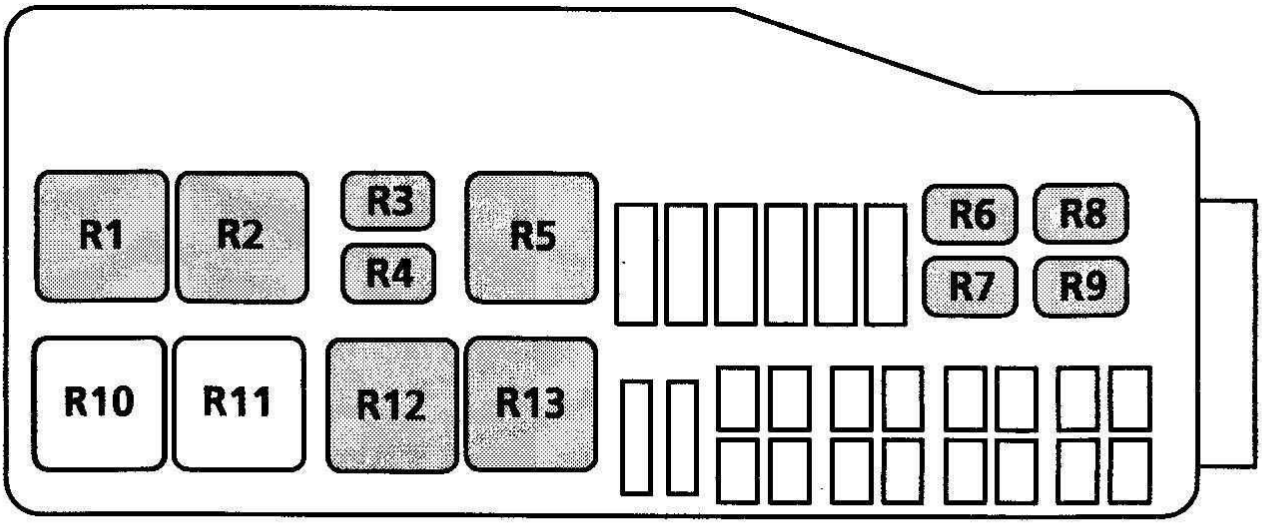

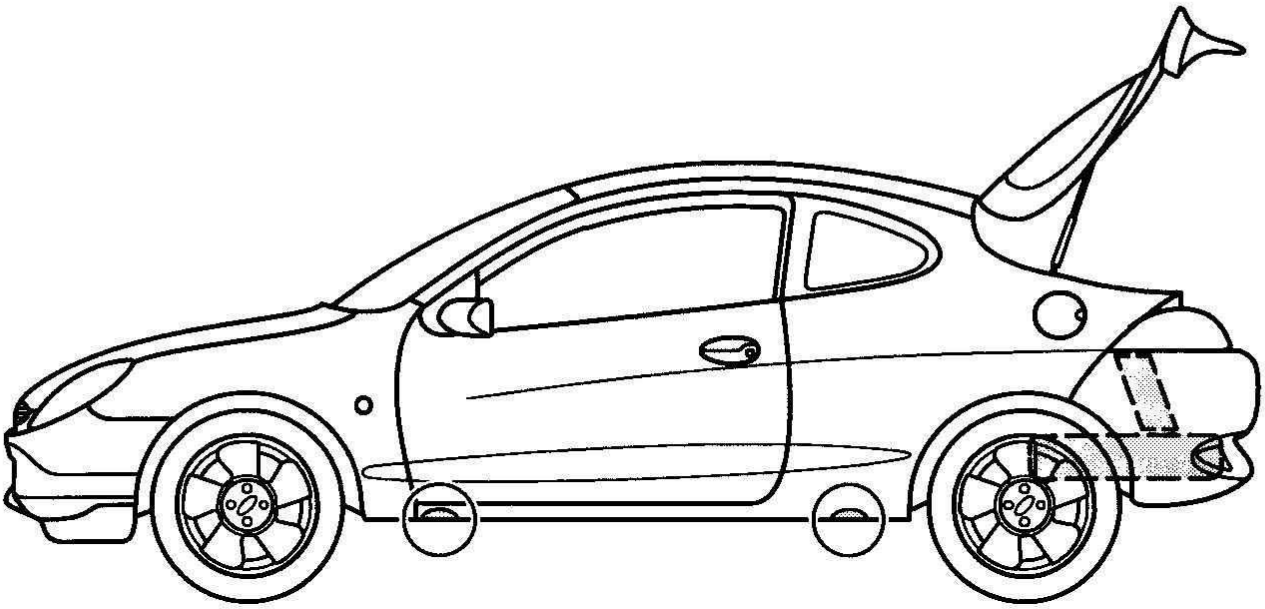

WIEL VERWISSELEN

⚠ Het is uitermate belangrijk dat aan de volgende voorwaarden is voldaan, voordat de auto wordt opgekrikt:

Parkeer uw auto zodanig aan de kant van de weg dat u het verkeer niet hindert en zelf geen hinder ondervindt van het verkeer als u het wiel aan het verwisselen bent.

Controleer, voordat u de auto opkrikt, of de ondergrond stevig genoeg is om er een krik op te kunnen plaatsen. Wanneer parkeren op een helling onvermijdelijk is, moeten de wielen worden geblokkeerd met stenen of blokken hout. Controleer of de voorwielen in de rechtuitstand staan.

Trek de handrem stevig aan en schakel de eerste versnelling of de achteruit in.

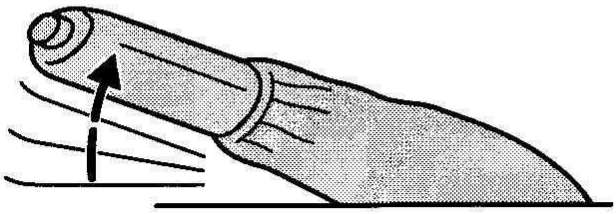

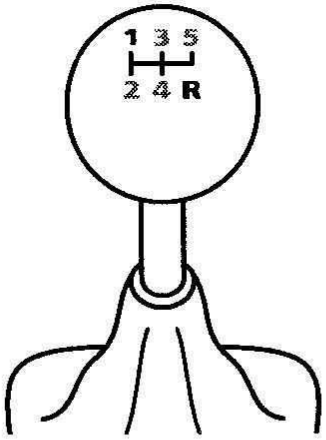

Reservewiel

⚠ Indien de maat van het reservewiel, hetzij de maat van de velg of die van de band, afwijkt van de overige wielen, moeten de volgende regels in acht worden genomen:

- Rijd niet sneller dan 80 km/u.
- Leg zo kort mogelijke afstanden af.
- Monteer nooit meer dan één reservewiel tegelijk.
- Monteer op dit wiel geen sneeuwketting.
- Rijd met dit wiel geen automatische wasstraat in.
- Uitvoeringen met Traction Control kunnen een wat afwijkend rijgedrag vertonen. Rijd voorzichtig en vervang het reservewiel zo snel mogelijk.

Het reservewiel bevindt zich onder de vloer van de bagageruimte. Draai de bevestigingsbout met de zeskant van de wielmoersleutel zover los, dat de reservewielhouder omhoog kan worden gedrukt en losgehaakt.

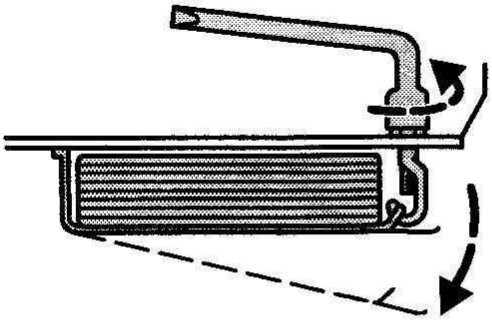

Trek de reservewielhouder omhoog en maak de haak los.

Laat de houder zakken en neem het reservewiel eruit.

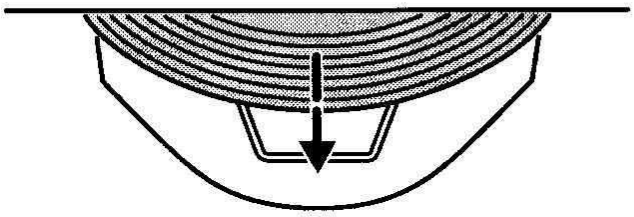

Breng het defecte wiel in de omgekeerde volgorde in de reservewielhouder aan.

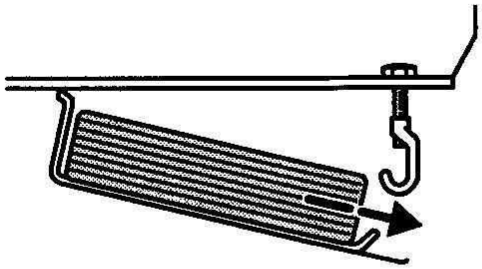

⚠ Draai de bout zover aan dat de reservewielhouder niet per ongeluk van de haak kan losraken.

Krik

⚠ Verwissel uitsluitend een wiel wanneer de auto op de krik is geplaatst. Voer onder deze omstandigheden geen werkzaamheden onder de auto uit.

De krik, de wielmoersleutel en het sleepoog bevinden zich aan de linkerzijde in de bagageruimte achter het bekledingspaneel. Draai de gele knoppen een slag los en verwijder het bekledingspaneel. De krikslinger is met een klem op de krik bevestigd.

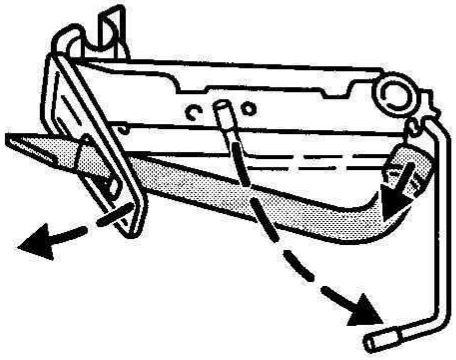

Kriksteunpunten

De krik mag slechts op daartoe bestemde plaatsen (1) onder de dorpels worden geplaatst. Deze plaatsen zijn eenvoudig te herkennen aan kleine uitsparingen in de dorpelrand.

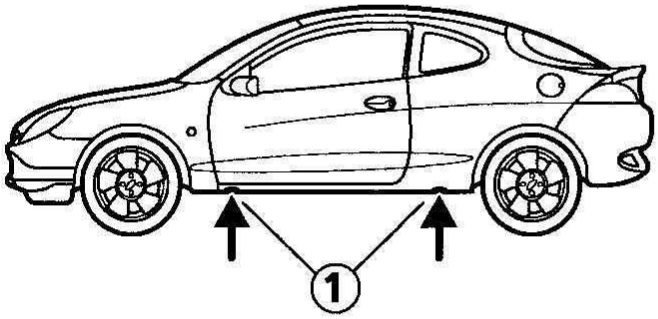

Extra kriksteunpunten

De kriksteunpunten (2) kunnen worden gebruikt voor een garagekrik, een hefbrug of hefbrugkriks.

Indien andere punten worden gebruikt kan dit aanzienlijke schade aan de carrosserie, de stuurinrichting, de wielophanging, de motor, het remsysteem en de brandstofleidingen veroorzaken.

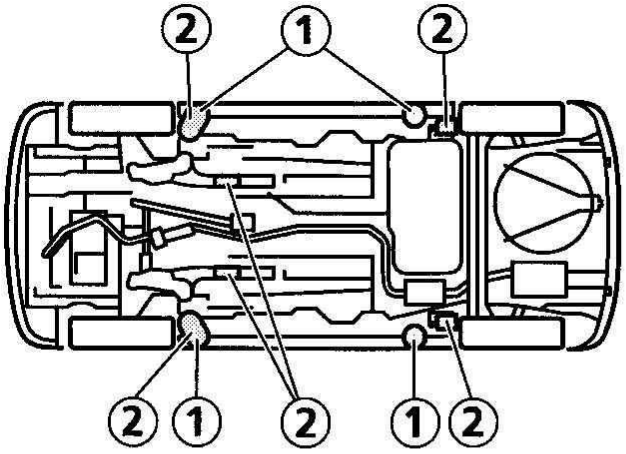

Wiel verwijderen

- Controleer of de voorwielen in de rechtuitstand staan.
- Trek de handrem aan en schakel de eerste versnelling of de achteruit in.
- Laat de inzittenden uitstappen.
- Voorkom zo nodig met wielkeggen dat de auto kan wegrollen of wegglijden.
- Steek het platte uiteinde van de wielmoersleutel tussen de velg en de naafdop en werk de naafdop voorzichtig los.
- Steek de sleutel in de vergrendelbare wielmoer.
- Draai de wielmoeren een slag los.
- Plaats de krikvoet op een stevige en vlakke ondergrond.
- De krik moet verticaal onder de uitsparing in de dorpel worden geplaatst.
- Krik de wagen zover op dat het wiel los van de grond is.
- Draai de wielmoeren nu geheel los en verwijder het wiel.

De auto wordt geleverd met een certificaat waarop het nummer van de vergrendelbare wielmoeren is vermeld. Vervangings dopsleutels en vergrendelbare wielmoeren zijn bij uw Ford dealer verkrijgbaar. Neem wel het certificaat mee.

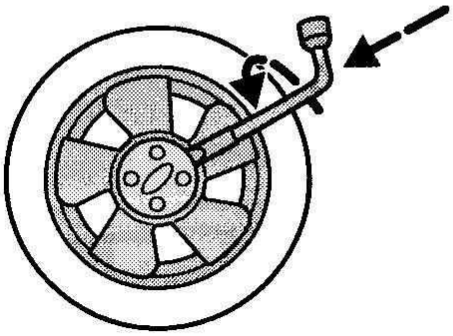

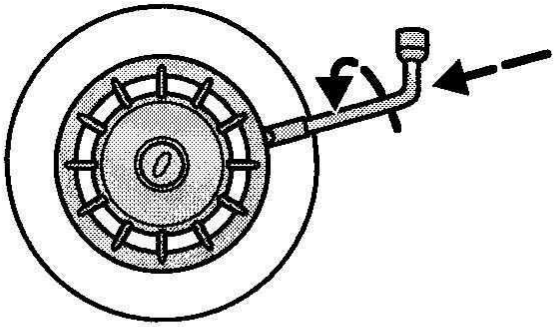

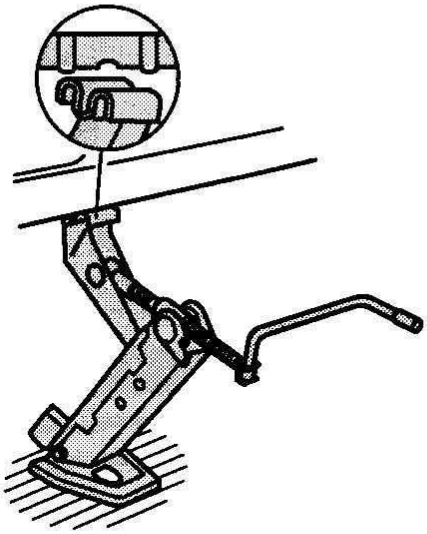

Wiel aanbrengen

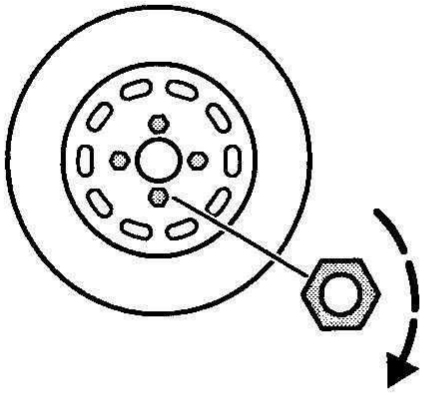

- Schuif het wiel op de tapeinden. Draai de wielmoeren – met de conische zijde naar het wiel gekeerd – rechtsom wat aan, maar zet ze nog niet vast.

De wielmoeren van lichtmetalen velgen kunnen ook worden gebruikt voor het vastzetten van het reservewiel met een stalen velg.

- Laat de wagen zakken en verwijder de krik.
- Steek de sleutel in de vergrendelbare wielmoer.
- Draai de wielmoeren nu definitief vast door ze kruiselings aan te trekken.
- Druk het wieldeksel stevig aan met de palm van uw hand.
- Bewaar de sleutel van de vergrendelbare wielmoeren op een veilige plaats.
- Berg de krik en het defecte wiel op en zet ze vast.

Laat het aanhaalmoment van de wielmoeren en de bandenspanning zo snel mogelijk controleren.

ACCU

Veiligheidsvoorschriften

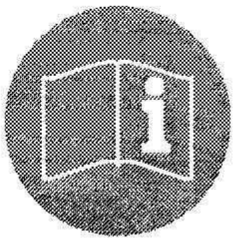

⚠ Neem altijd de volgende veiligheidsvoorschriften in acht wanneer u werkzaamheden aan de accu uitvoert:

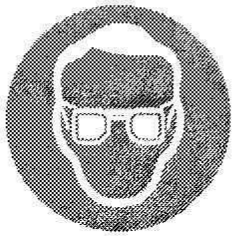

- Draag een veiligheidsbril. Voorkom dat zuur of looddeeltjes met uw huid of kleding in aanraking komen.

- Accuzuur is een bijtende vloeistof. Draag handschoenen en een veiligheidsbril. Kantel de accu niet; het accuzuur kan uit de ventilatiegaatjes lekken. Mocht accuzuur in de ogen komen, spoel dan de ogen onmiddellijk enkele minuten lang met schoon water uit. Raadpleeg in een dergelijk geval onmiddellijk een arts. Indien het accuzuur in aanraking komt met de huid of kleding, neutraliseer dan de omgeving met water en zeep. Daarna met water afspoelen. Indien accuzuur is doorgeslikt, onmiddellijk een arts raadplegen.

- Houd accuzuur buiten bereik van kinderen.

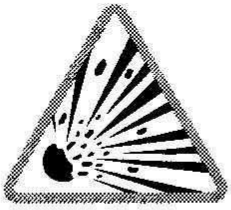

- Tijdens het laden van een accu komt een explosief gas vrij.

• Open vuur, vonken en roken zijn verboden. Voorkom vonkvorming wanneer aan de elektrische installatie wordt gewerkt. Sluit de accukabels niet aan. Hierdoor kunnen vonken ontstaan, waardoor u gewond kunt raken.

• Het ontstekingssysteem werkt met hoogspanning. Raak nooit onderdelen van het ontstekingssysteem aan terwijl de motor draait of het contact aanstaat.

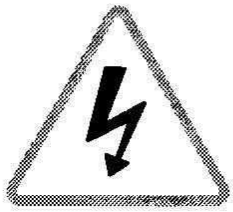

Verwijderen en aanbrengen

⚠ Bij het verwijderen en terugplaatsen van de accu moeten de volgende voorzorgsmaatregelen worden getroffen:

• Uw auto is uitgerust met een lood / calcium accu (gemerkt met **Ca**). Deze accu mag alleen door een lood / calcium accu worden vervangen. Een ander type accu mag niet worden gebruikt. De spanning en het vermogen van de nieuwe accu moeten overeenkomen met die van de oude accu of met de specificaties van Ford. Raadpleeg een Ford dealer voor de juiste specificaties van de accu.

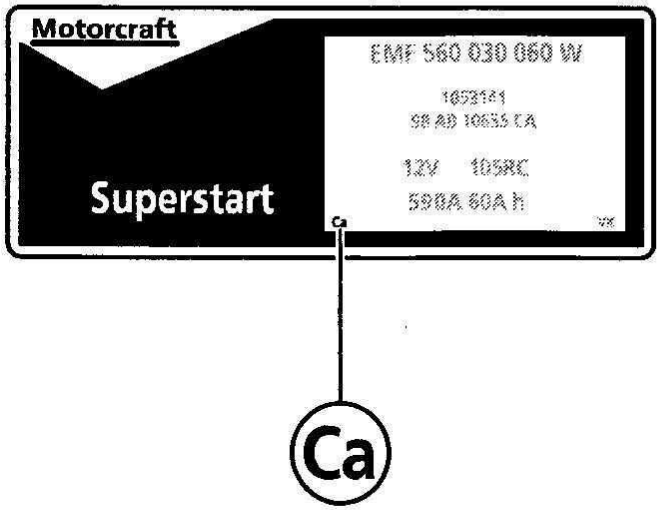

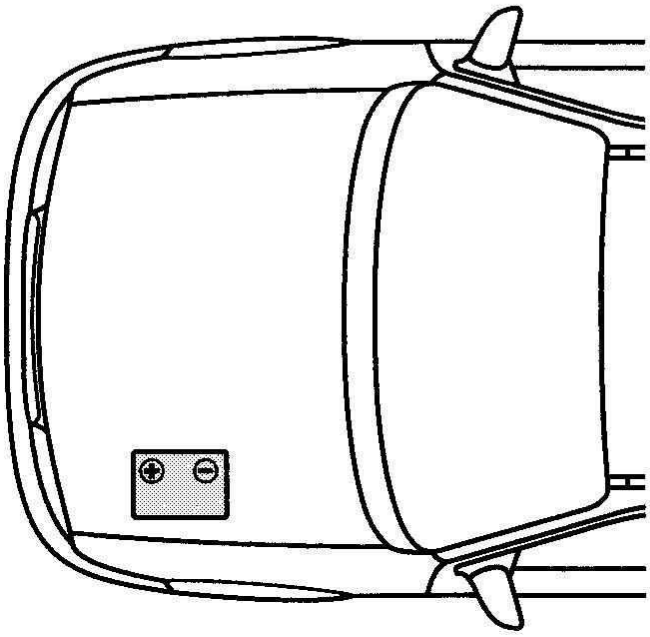

- Zet het contact af en schakel alle stroomverbruikers uit. Maak altijd de negatieve (–) kabel het eerst los.
- Laat in geen geval het gereedschap met beide accupolen tegelijk of met de pluspool en de carrosserie contact maken. Dit heeft kortsluiting en vonkvorming tot gevolg hetgeen tot verwondingen en beschadiging van de auto kan leiden.
- Vermijd vonken en open vuur. Rook niet. De explosieve gassen en het zwavelzuur kunnen ernstige verwondingen veroorzaken.
- Bij het opnieuw aansluiten van de accukabels moet eerst de positieve kabel (+) op de pluspool en daarna de massakabel (–) op de minpool worden aangesloten.

Oude accu's bevatten zwavelzuur en lood. Daarom mogen ze onder geen beding met het overige huisvuil worden afgevoerd. Lever ze in bij de afvaldepots van de gemeentelijke reinigingsdienst.

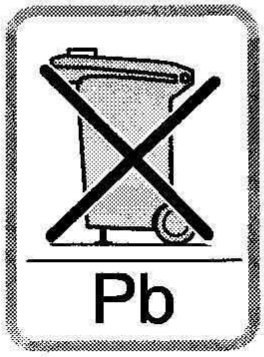

Als de accu losgekoppeld is geweest kan de motor een afwijkende draaikarakteristiek vertonen en moet er, nadat de accukabels weer zijn aangesloten, een afstand van ca. 8 km worden afgelegd om de computer opnieuw te programmeren.

De reden hiervoor is dat het motormanagement zich eerst weer aan de motor moet aanpassen (automatische zelfleerprocedure). Dit verschijnsel is volkomen normaal.

De keycode van de radio moet opnieuw worden geprogrammeerd.

Procedure bij het starten met hulpstartkabels

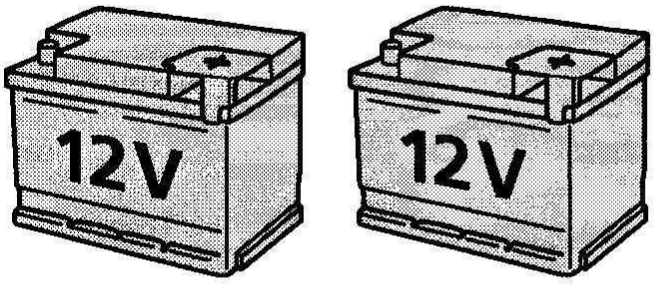

Alleen accu's met dezelfde nominale spanning (12 volt) mogen met elkaar worden verbonden. Gebruik hulpstartkabels met geïsoleerde klemmen en kabels met een voldoende dikke koperen kern. Koppel de ontladen accu niet los van de elektrische installatie van de auto.

Geschikte hulpstartkabels zijn bij uw Ford dealer verkrijgbaar.

Kabels aansluiten

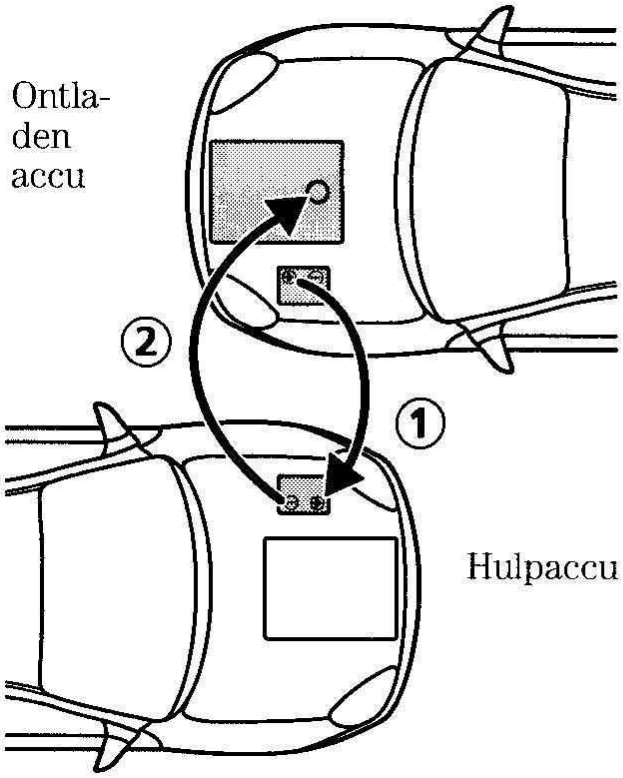

- Plaats de wagens zodanig dat ze elkaar niet raken.
- Zet het contact van beide wagens af. Schakel onnodige stroomverbruikers uit.
- Verbind de pluspool (+) van de ontladen accu met de pluspool (+) van de hulpaccu (kabel 1).
- Sluit het ene uiteinde van de tweede kabel aan op de min (–) pool van de hulpaccu en het andere uiteinde zo ver mogelijk verwijderd van de accu op het motorblok of een motorsteun van de te starten motor (kabel 2). **Sluit de kabel niet op de minpool (–) van de ontladen accu aan.**
- Zorg ervoor dat de hulpstartkabels niet met draaiende onderdelen van de motor in aanraking kunnen komen.

Motor starten

- Laat de motor van de auto met de hulpaccu met verhoogd stationair toerental draaien.
- Probeer nu de motor van de wagen met de ontladen accu te starten.
- Laat beide motoren nog drie minuten draaien voordat u de hulpstartkabels loskoppelt.

Hulpstartkabels loskoppelen

- Om spanningspieken bij het loskoppelen te vermijden, moeten de aanjager en de achterruitverwarming van de auto met de ontladen accu worden ingeschakeld.

⚠ Schakel niet in plaats van de achterruitverwarming de koplampen in. Door de spanningspiek kunnen de gloeilampen doorbranden.

- Koppel eerst kabel 2 (–) en daarna kabel 1 (+) los.

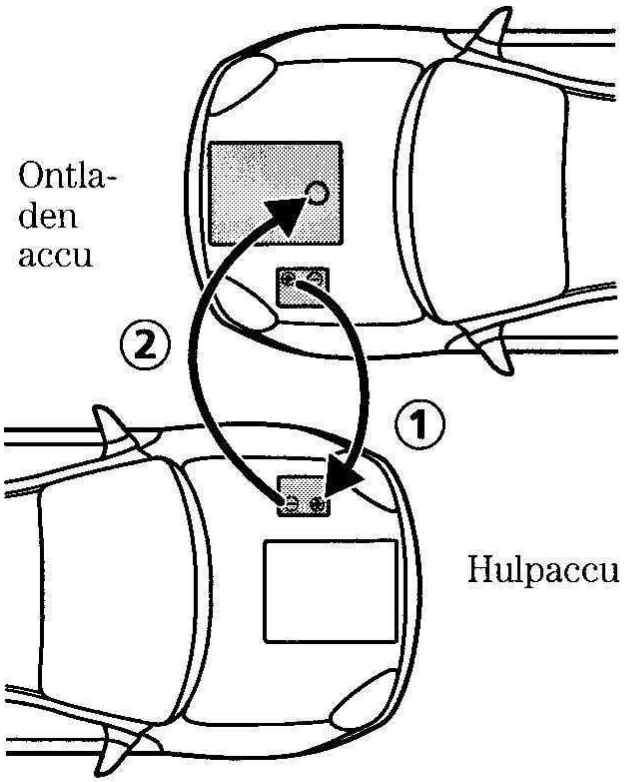

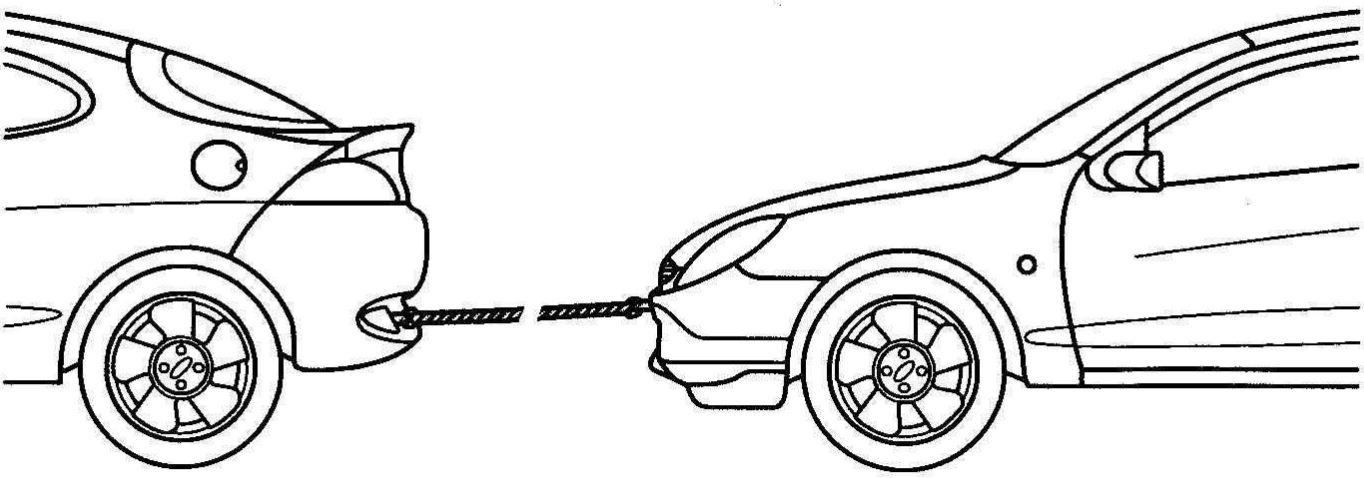

SLEPEN VAN DE AUTO

Uw auto is uitgerust met een afneembaar sleepoog aan de voor- en achterzijde waaraan een Ford of Motorcraft sleepkabel kan worden bevestigd. Het sleepoog is samen met de krik in de bagageruimte opgeborgen en moet **altijd** in de auto worden meegenomen.

Het sleepoog heeft **linkse schroefdraad**.

Werk het deksel in de bumper met een platte schroevendraaier los. Breng het sleepoog aan door het **linksom** in het draadgat te draaien.

Zet het sleepoog goed vast. Gebruik hiertoe de wielmoersleutel.

Schroef het sleepoog na gebruik los en breng het paneel in de bumper op zijn plaats.

Bij uw Ford dealer is voor deze auto een geschikte sleepkabel verkrijgbaar.

Wanneer u een auto sleept, rijd dan langzaam en soepel weg zonder de gesleepte auto te laten schokken. Door overmatige belasting (rukken) kan zowel de sleepkabel als de auto worden beschadigd.

⚠ Tijdens het slepen moet de contactsleutel in de stand II staan, opdat de stuurinrichting, richtingaanwijzers en de remlichten werken. Omdat de rembekrachtiging en de stuurbekrachtiging bij stilstaande motor niet werken, moet u rekening houden dat meer kracht op het rempedaal moet worden uitgeoefend en dat het sturen meer krachtsinspanning vergt. Houd rekening met een langere remweg en een zwaarder werkende stuurinrichting.

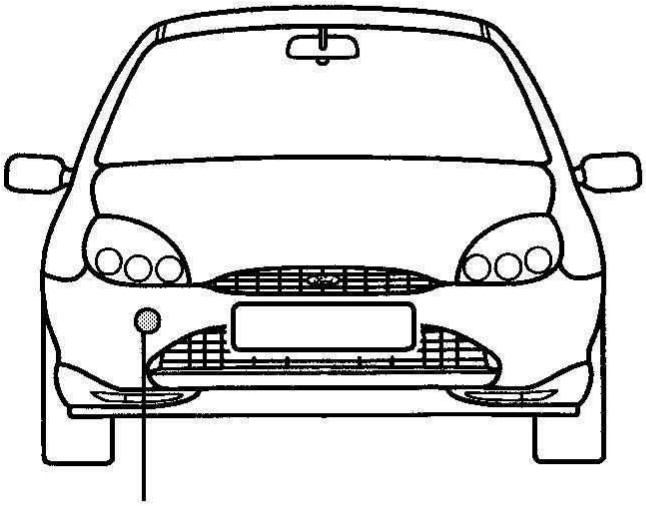

Bevestigingsplaats voor sleepoog aan de voorzijde

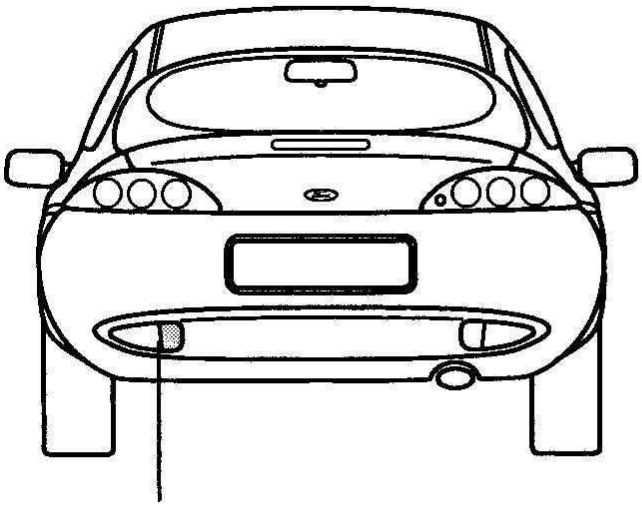

Bevestigingsplaats voor sleepoog aan de achterzijde

Starten door aanslepen of aanduwen

⚠ Om te voorkomen dat de katalysator wordt beschadigd mag de auto **niet** worden aangeduwd of aangesleept wanneer de motor op **bedrijfstemperatuur** is. Gebruik in dat geval een accu en hulpstartkabels.

Een koude motor kan ook zonder hulpaccu of hulpstartkabels door aanslepen of aanduwen worden gestart.

- Zet de contactsleutel in stand II.
- Druk het gaspedaal in.
- Druk het koppelingspedaal in en schakel de derde versnelling in.
- Laat de wagen aanduwen of aanslepen en laat het koppelingspedaal langzaam opkomen.

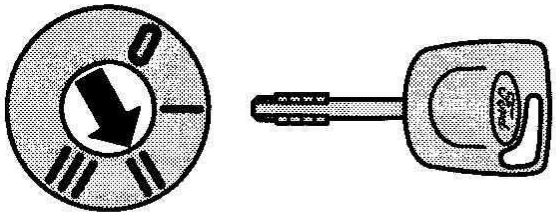

ONDERHOUD

Onderhoud door de Ford dealer

Regelmatig onderhoud is van doorslaggevend belang voor een betrouwbare en veilige werking van uw auto. Biedt daarom uw auto met de intervallen die in de Onderhoudsboekjes zijn vermeld aan voor een onderhoudsbeurt. Wij adviseren u onderhoudswerkzaamheden altijd door een Ford dealer te laten uitvoeren.

Controles door de bestuurder

Controleer regelmatig de vloeistofpeilen en vul zo nodig vloeistof bij. Controleer de bandenspanning, de werking van het remsysteem en die van de verlichting. Controleer de werking van de controlelampen. Het onderhoudsschema zal u hierbij behulpzaam zijn.

De reservoirs voor de remvloeistof, de koelvloeistof en de vloeistof voor de stuurbekrachtiging zijn transparant, zodat een snelle visuele controle mogelijk is.

De vuldoppen en de greep van de oliepeilstaaf zijn geel / zwart van kleur, om ze gemakkelijk te kunnen herkennen.

⚠ Voordat werkzaamheden in het motorcompartiment worden uitgevoerd moet het contact worden afgezet. Zelfs bij afgezet contact kan de koelventilateur automatisch inschakelen. Let er bij draaiende motor op dat geen kledingstukken, zoals stropdassen of shawls, in aanraking kunnen komen met de aandrijfriemen.

⚠ Het elektronisch ontstekingssysteem werkt met hoogspanning. Raak deze onderdelen nooit bij draaiende motor of ingeschakeld contact aan.

Algemene verzorging

Bij het reinigen van een motor worden brandstof-, vet- en olieresten weggewassen.

Maak uitsluitend gebruik van autowasserettes die zijn uitgerust met een speciaal, milieuvriendelijk afvoersysteem.

Afgewerkte motorolie, remvloeistof, antivries, afgedankte banden, lege accu's en batterijen moeten bij de daarvoor bestemde afvaldepots van de gemeentelijke reinigingsdienst worden ingeleverd. U kunt dit ook laten doen door het verkooppunt waar u deze producten hebt aangeschaft. Deze materialen en vloeistoffen mogen onder geen enkel beding bij het overige huisvuil of in het grondwater terechtkomen.

Een schone en veilige leefomgeving is een zaak van ons allemaal. Draag ook uw steentje bij aan de bescherming van het milieu.

Onderhoudsschema

Dagelijkse controles:
• Werking van alle gloeilampen. Vervang defecte of zwak brandende gloeilampen. Zorg ervoor dat alle lampenglazen goed schoon zijn.
Controles bij het tanken:
• Motoroliepeil • Remvloeistofpeil • Peil ruitensproeiervloeistof • Bandenspanning en staat van de banden (in koude toestand)
Maandelijkse controles:
• Koelvloeistofpeil (bij koude motor) • Componenten, slangen, leidingen en reservoirs op lekkage • Vloeistofpeil stuurbekrachtiging • Werking van de airconditioning * • Werking van de handrem • Werking van de claxon

* **Belangrijk:** de airconditioning moet minimaal 30 minuten per maand worden ingeschakeld.

⚠ Houd oliën, vetten en vloeistoffen buiten het bereik van kinderen. Volg de richtlijnen op die op de verpakking zijn vermeld. Voorkom huidcontact met afgewerkte olie.

Motorkap openen

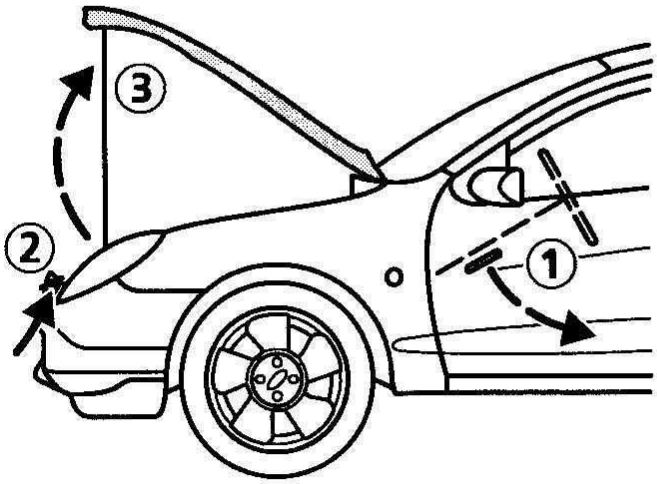

- Trek de hendel (1) naar u toe.

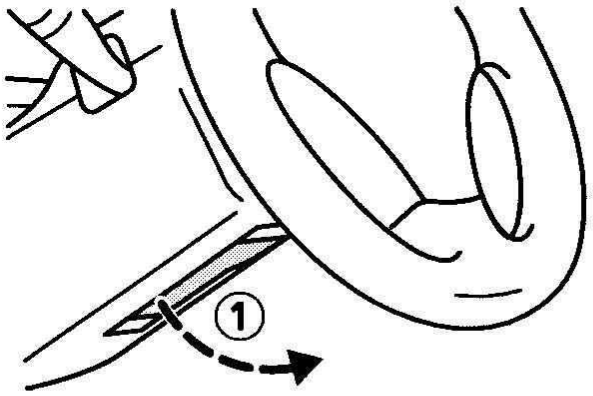

- Trek de motorkap aan de voorzijde iets omhoog en druk de veiligheidshaak (2) naar boven.

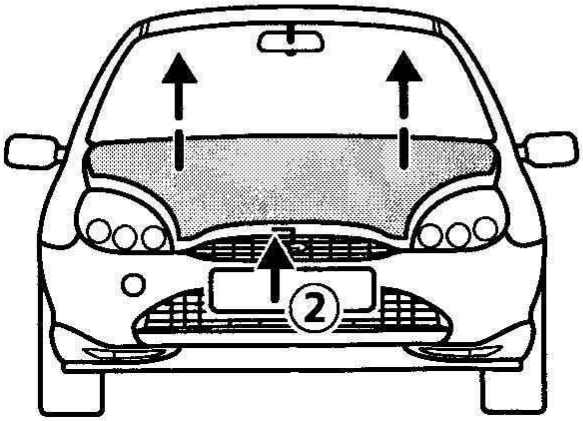

- Open de motorkap en ondersteun hem met de steunstang (3), die in de geel gekleurde houder moet worden vastgezet. Houd de steunstang bij het gele, geïsoleerde gedeelte vast.

Om de motorkap te sluiten moet u de steunstang losmaken en in de klem drukken. Vervolgens brengt u de motorkap omlaag en laat hem vanaf 20 – 30 cm hoogte in het slot vallen.

Controleer altijd of de motorkap goed is vergrendeld.

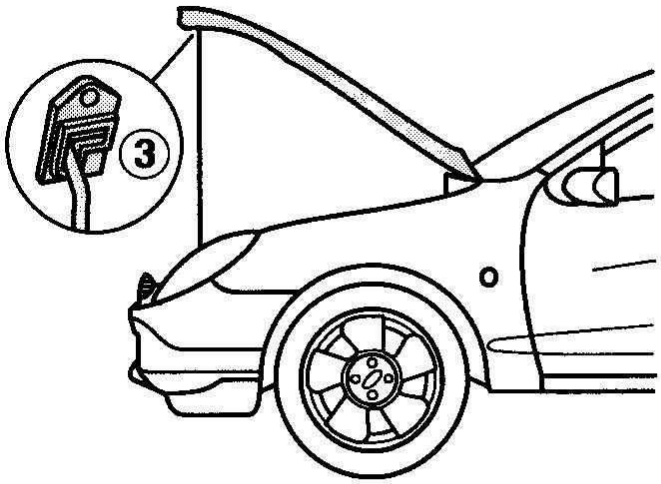

Motorcompartiment 1,4 l Zetec-SE motor

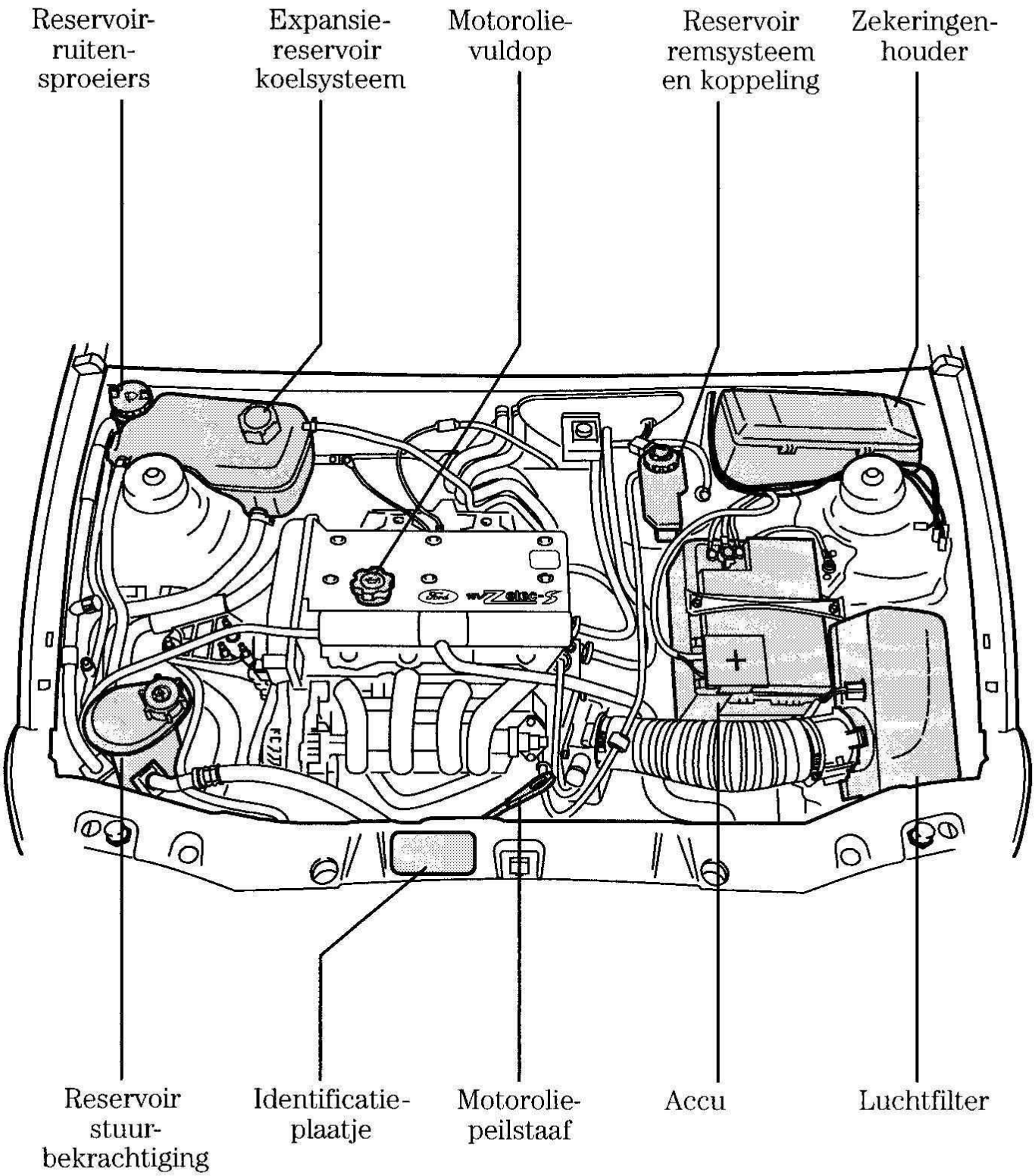

Voor een gemakkelijke herkenbaarheid zijn alle vuldoppen en de greep van de motoroliepeilstaaf geel / zwart van kleur.

Motorcompartiment 1,7 l Zetec-SE VCT motor

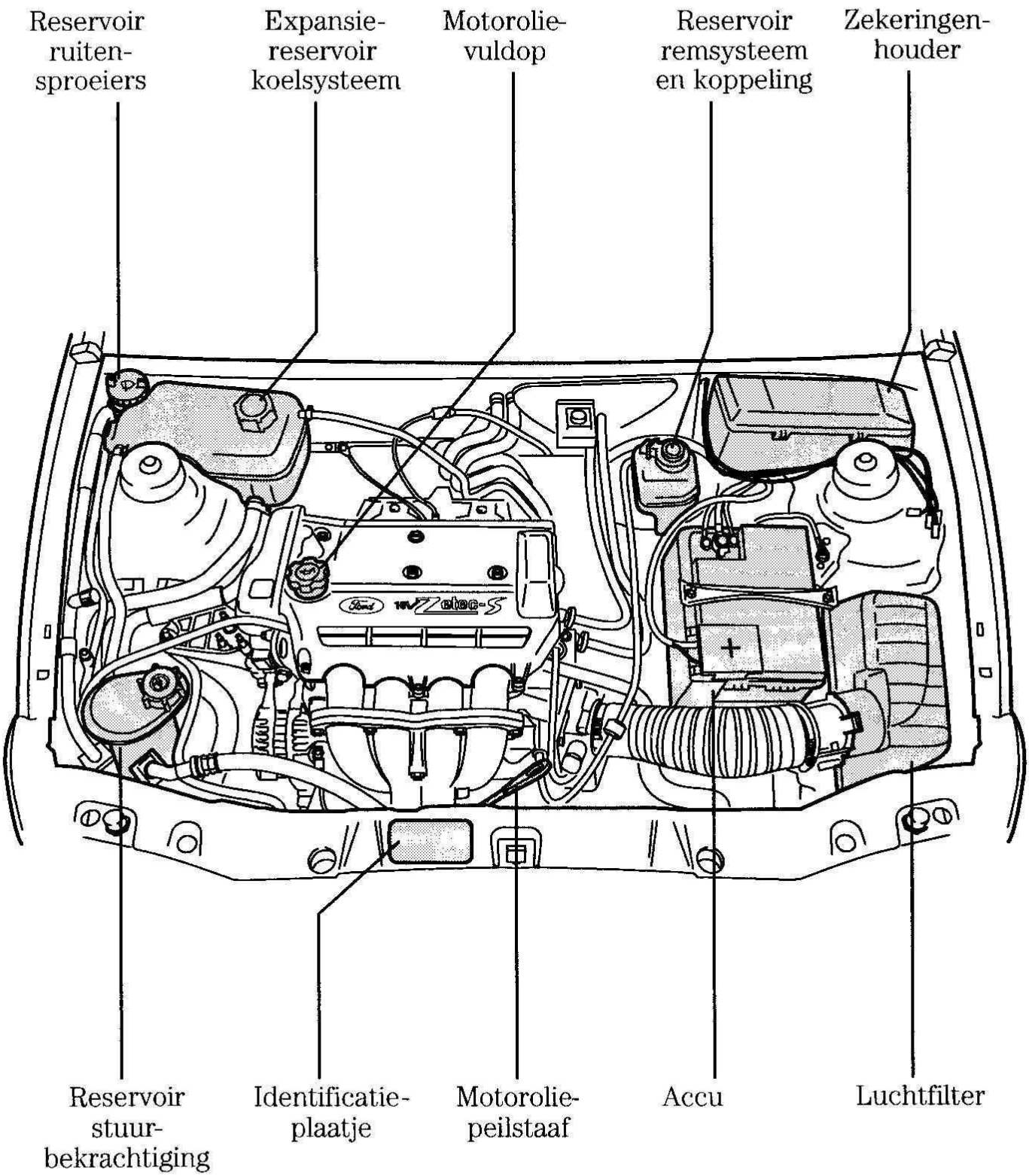

Voor een gemakkelijke herkenbaarheid zijn alle vuldoppen en de greep van de motoroliepeilstaaf geel / zwart van kleur.

Motoroliepeilstaaf

Het olieverbruik van uw motor wordt door tal van factoren beïnvloed. Nieuwe motoren bereiken hun normale verbruiksniveau pas na circa 5 000 km. Onder zware gebruiksomstandigheden verbruikt uw motor meer olie.

Controleer regelmatig het motoroliepeil, bijvoorbeeld bij iedere tankstop of voorafgaand aan een lange rit. Voer de controle uit wanneer de motor op bedrijfstemperatuur is en zorg ervoor dat de auto horizontaal staat. Wacht enkele minuten na het afzetten van het contact om de olie de gelegenheid te geven in het carter terug te stromen (bij lage buitentemperaturen of wanneer de motor nog niet op bedrijfstemperatuur is kan dit wat langer duren). Start een koude motor niet voordat het oliepeil wordt gecontroleerd. Trek de peilstaaf uit de motor en veeg het onderste uiteinde met een schone, niet-pluizende doek af. Steek de peilstaaf helemaal terug in de motor en trek hem er opnieuw uit.

Indien het oliepeil zich tussen de merktekens bevindt, hoeft geen olie te worden bijgevuld. Hete motorolie kan vanwege de thermische expansie het MAX-merkteken enkele millimeters overschrijden.

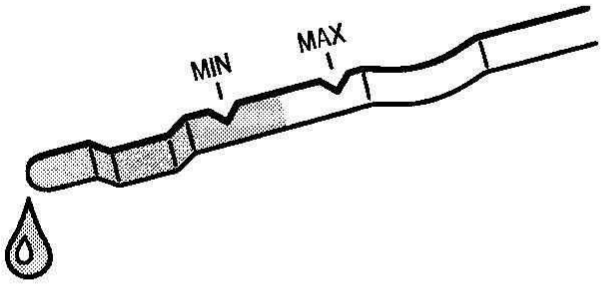

1,4 l Zetec-SE motor

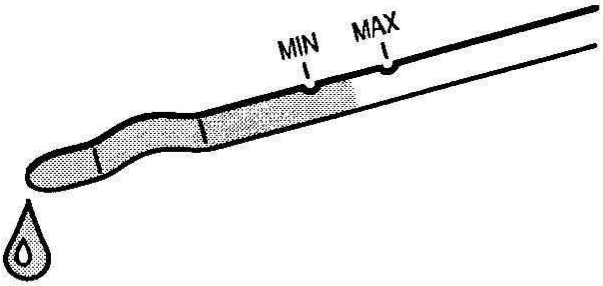

1,7 l Zetec-SE VCT motor

Als het peil tot het MIN-merkteken is gedaald, moet onmiddellijk olie worden bijgevuld. Gebruik uitsluitend olie die aan de Ford-specificaties voldoet. Om van het onderste tot het bovenste merkteken op de peilstaaf bij te vullen hebt u ongeveer 1 liter motorolie nodig.

Vul bij tot het bovenste merkteken (MAX).

Motorolievuldop

Draai, om de dop te openen, de dop in de richting van de pijl en trek hem naar boven toe los. Open de dop nooit bij draaiende motor.

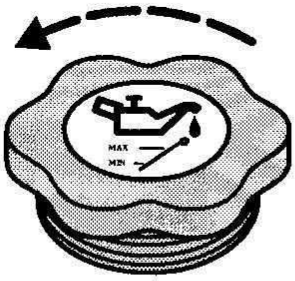

Voeg geen additieven of andere producten aan de motorolie toe. Ze zijn niet noodzakelijk en ook niet aan te bevelen. Het kan, onder bepaalde omstandigheden, zelfs beschadiging van de motor tot gevolg hebben, welke niet onder de Ford Garantie valt.

Draai, om de dop te sluiten, de dop rechtsom tot hij klikt.

Lege olieblikken en gebruikte oliefilters mogen nooit met het overige huisvuil worden afgevoerd. Deponeer ze altijd in de daarvoor bestemde afvalcontainers van de gemeentelijke reinigingsdienst.

Vloeistofreservoir remsysteem en koppeling

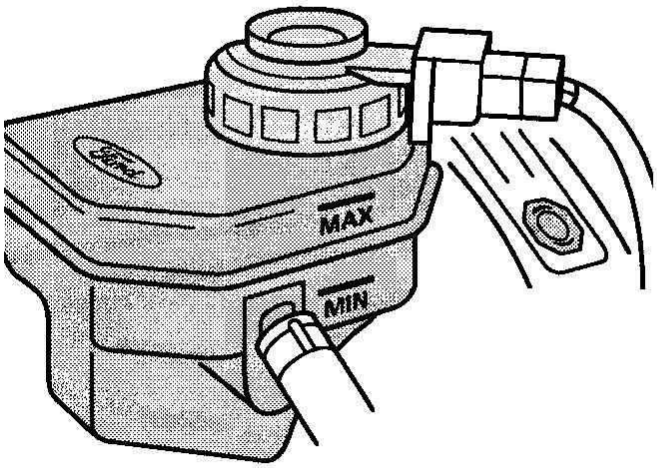

⚠ Voorkom dat de huid of de ogen in contact komen met remvloeistof. Mocht dit toch gebeuren, spoel het betreffende lichaamsdeel dan onmiddellijk af met veel water en neem contact op met uw huisarts.

Het remsysteem en het bedieningsmechanisme van de koppeling zijn aangesloten op één reservoir.

Het vloeistofniveau moet tussen de MIN- en MAX-merktekens aan de zijkant van het reservoir staan. Als het niveau onder het MIN-merkteken daalt, zal de controlelamp op het instrumentenpaneel gaan branden.

Vul uitsluitend remvloeistof bij die voldoet aan de Ford specificatie. Raadpleeg het hoofdstuk *Inhouden en technische gegevens*. Laat het systeem zo snel mogelijk door een Ford dealer op lekkage controleren.

Tijdens het bijvullen van remvloeistof moet de grootst mogelijke reinheid in acht worden genomen.

⚠ Indien remvloeistof op het lakwerk wordt gemorst, moet de vloeistof onmiddellijk met een natte spons worden afgeveegd en de plek met veel water worden afgespoeld.

Het symbool achter het remvloeistofreservoir duidt aan dat paraffine-vrije remvloeistof moet worden gebruikt.

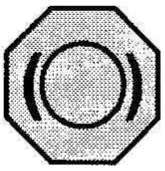

Expansiereservoir koelsysteem

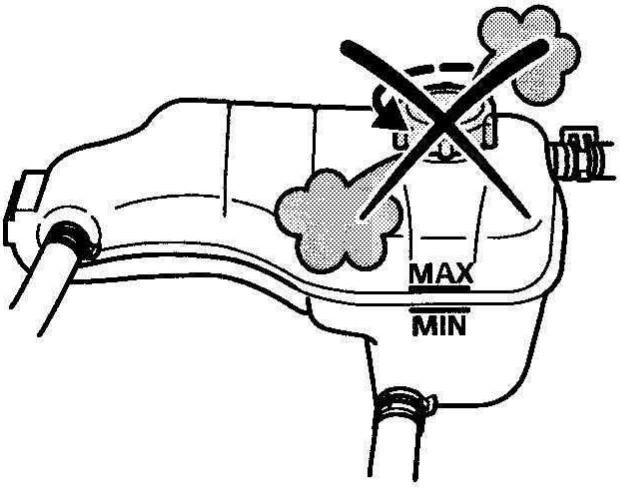

⚠ Verwijder nooit de dop van het expansiereservoir als de motor nog heet is.

Het koelvloeistofniveau is van buitenaf zichtbaar via het transparante reservoir. Bij koude motor moet het niveau zich tussen de MAX- en MIN-merktekens bevinden. Aangezien de koelvloeistof bij verwarming uitzet, is het normaal dat het niveau bij warme motor tot boven het MAX-merkteken stijgt.

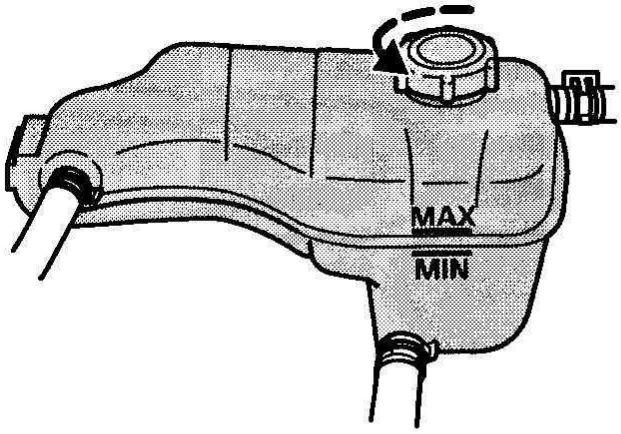

Over het algemeen moet koelvloeistof worden bijgevuld wanneer de motor koud is. Als u koelvloeistof moet bijvullen terwijl de motor heet is, wacht dan tien minuten om de motor te laten afkoelen. Draai de dop eerst een kwart slag los om de druk te laten ontsnappen. Na enkele seconden kunt u de dop dan helemaal losdraaien. Gebruik voor het bijvullen een mengsel van 50% water en 50% koelvloeistof.

Vul uitsluitend koelvloeistof bij die voldoet aan de Ford specificaties. Raadpleeg voor meer informatie het hoofdstuk *Inhouden en technische gegevens*.

⚠ Meng **geen** koelvloeistoffen met verschillende kleuren of specificaties.

Koelvloeistof

⚠ Voorkom dat de huid of de ogen in contact komen met deze vloeistof. Mocht dit toch gebeuren, spoel het betreffende lichaamsdeel dan meteen met veel water schoon.

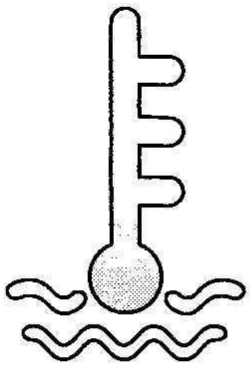

Koelvloeistof mag alleen bij koude motor worden bijgevuld.

Mits in de juiste concentratie toegepast, beschermt koelvloeistof de motor niet alleen 's winters tegen bevriezing maar het gehele jaar door ook tegen corrosie. Moderne motoren werken met zeer hoge temperaturen en koelvloeistof van inferieure kwaliteit is niet in staat onder dergelijke omstandigheden voldoende bescherming tegen corrosie te bieden.

Gebruik daarom uitsluitend koelvloeistof die voldoet aan de Ford specificaties. Raadpleeg het hoofdstuk *Inhouden en technische gegevens.*

Vloeistofpeil van stuurbekrachtiging controleren

Zet de motor af. Het vloeistofpeil van de stuurbekrachtiging moet bij normale bedrijfstemperatuur tot het MAX-merkteken op het transparante reservoir reiken.

Als het peil tot onder het MIN-merkteken is gedaald, dient het reservoir te worden bijgevuld met vloeistof van de voorgeschreven soort. Raadpleeg het hoofdstuk *Inhouden en technische gegevens.*

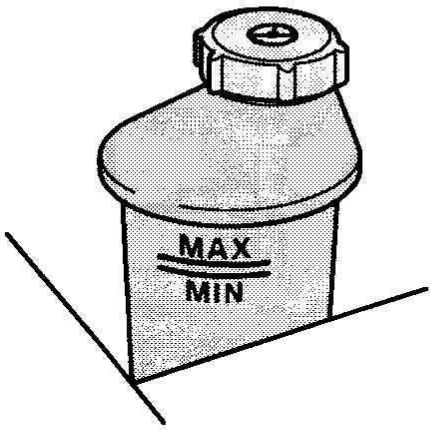

Accu

De accu vraagt zeer weinig onderhoud. Het vloeistofpeil wordt tijdens de normale onderhoudswerkzaamheden gecontroleerd.

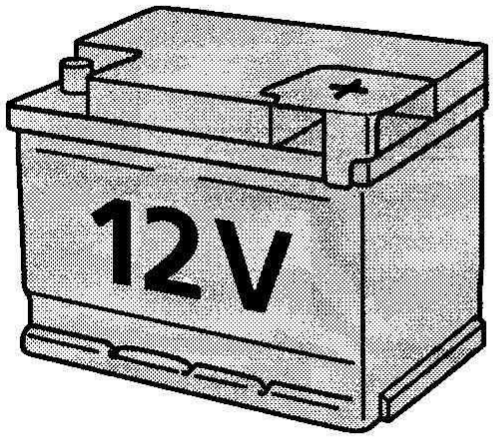

⚠ Uw auto is uitgerust met een lood / calcium accu (gemerkt met **Ca**). Wanneer de accu moet worden vervangen, monteer dan uitsluitend een lood / calcium accu. Een ander type accu mag niet worden gebruikt.

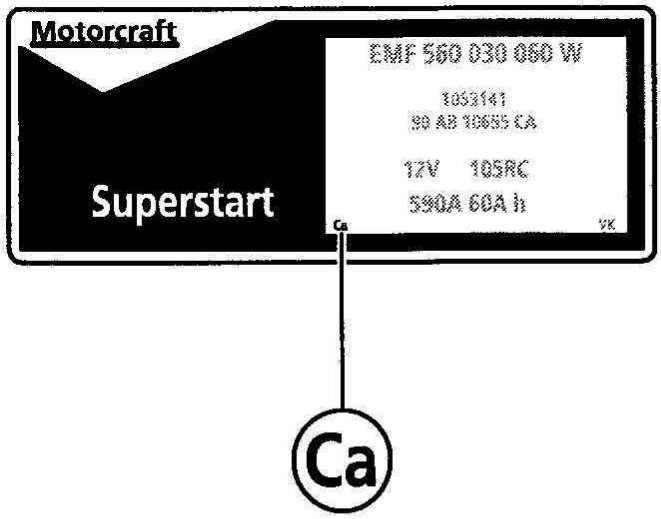

Wanneer u de accu vervangt, moeten de spanning en de stroomsterkte van de nieuwe accu overeenkomen met die van de oude accu. Raadpleeg een Ford dealer voor de juiste specificaties van de accu.

Ruitensproeiers

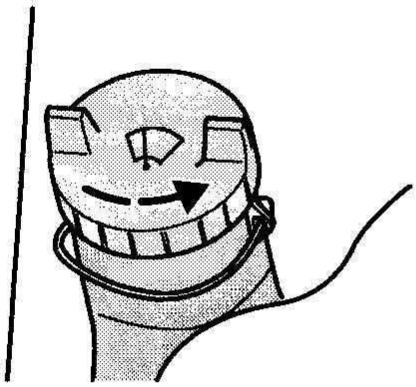

De sproeiers van de voor- en achterruit hebben een gemeenschappelijk vloeistofreservoir. Zo nodig bijvullen met geconcentreerde Ford ruitensproeier-vloeistof en schoon water in de verhouding 1:20.

Raadpleeg de instructies op de verpakking voor de juiste mengverhouding.

Druk na het bijvullen de dop van het reservoir stevig vast.

Ruitensproeiers afstellen

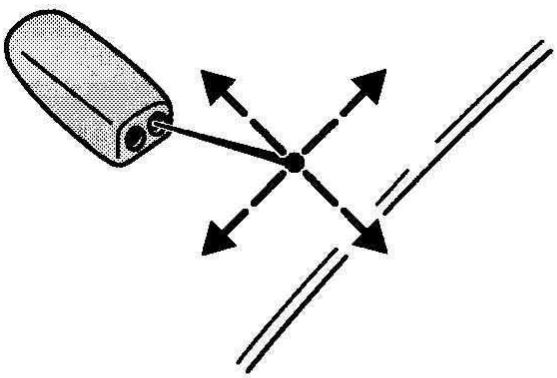

De ruitensproeiers kunnen worden afgesteld door een speld in de kogelvormige sproeierkoppen te steken en de sproeiers in de gewenste positie te draaien.

De sproeier van de achterruit bevindt zich op het dak boven de achterklep.

Houd de sproeiers vrij van sneeuw en ijs opdat het systeem correct kan functioneren.

Ruitenwisserbladen controleren

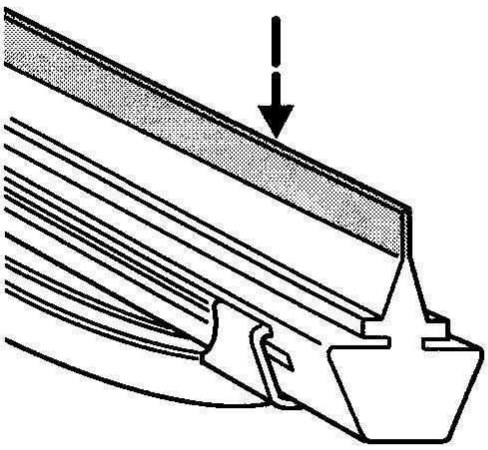

Controleer regelmatig met de vingertop de rubber randen van de ruitenwisserbladen op oneffenheden en beschadigingen. Ook door contact met vet, siliconen en brandstof neemt de effectiviteit van de wisserbladen af. Voor het reinigen van wisserbladen raden wij u aan Ford reinigingsproducten te gebruiken.

Vervang de ruitenwisserbladen van uw auto minstens tweemaal per jaar. Wij adviseren u de ruitenwisserbladen vóór de winter te vernieuwen.

Ruitenwisserbladen vervangen

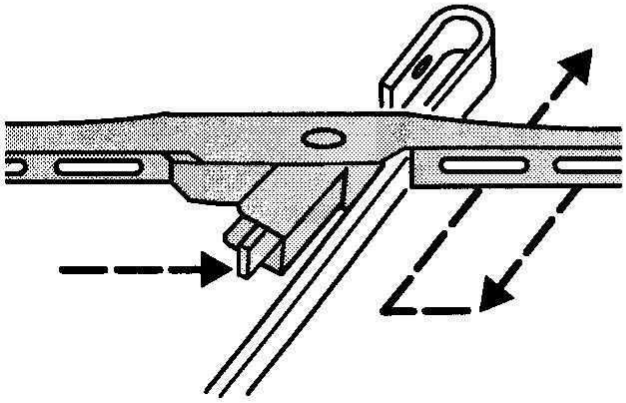

Wij adviseren u de ruitenwisserbladen vóór de winter te vernieuwen. Trek de ruitenwisserarm van de voorruit af en plaats het ruitenwisserblad in een rechte hoek ten opzichte van de arm. Druk de klem in de richting van de pijl en trek het wisserblad los van de arm.

BANDEN

Voor uw veiligheid

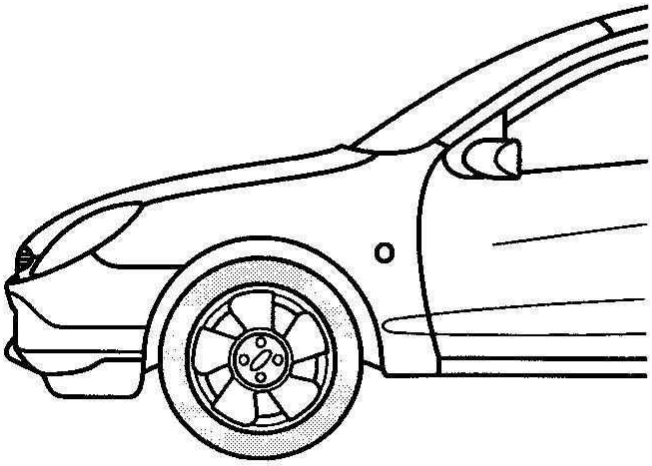

Controleer telkens bij het tanken, wanneer de banden nog koud zijn, de bandenspanning (vergeet het reservewiel niet). Raadpleeg het hoofdstuk *Inhouden en technische gegevens* voor de aanbevolen bandenspanningen.

De juiste spanning is vooral van belang bij het vervoer van zware lasten en bij het rijden met hoge snelheid. Te lage bandenspanning heeft niet alleen een nadelige invloed op de stabiliteit en de rolweerstand, maar veroorzaakt ook een verhoogde bandenslijtage en eventuele schade die uiteindelijk tot ongevallen kan leiden.

Indien u het op- of afrijden van stoepranden niet kunt vermijden, doe dit dan met lage snelheid en zo mogelijk haaks op het trottoir. Vermijd het rijden over hoge of scherpe obstakels. Laat de banden bij het parkeren niet langs trottoirbanden schuren.

Controleer het loopvlak van de banden regelmatig op beschadigingen, steentjes en onregelmatige slijtage. Ongelijkmatige bandenslijtage kan duiden op een verkeerde wieluitlijning.

De minimum profieldiepte is wettelijk voorgeschreven. Bij een profieldiepte van minder dan 3 mm nemen de prestaties van de banden en de veiligheid af en neemt het gevaar van aquaplaning aanzienlijk toe.

Informatie over toegestane winterbanden en sneeuwkettingen vindt u in het hoofdstuk *Inhouden en technische gegevens*.

Afgedankte banden mogen uitsluitend bij de daarvoor bestemde afvaldepots van de gemeentelijke reinigingsdienst worden gedeponeerd. Vervang winterbanden tijdig door zomerbanden. Hierdoor nemen brandstofverbruik en de geluidsproductie af.

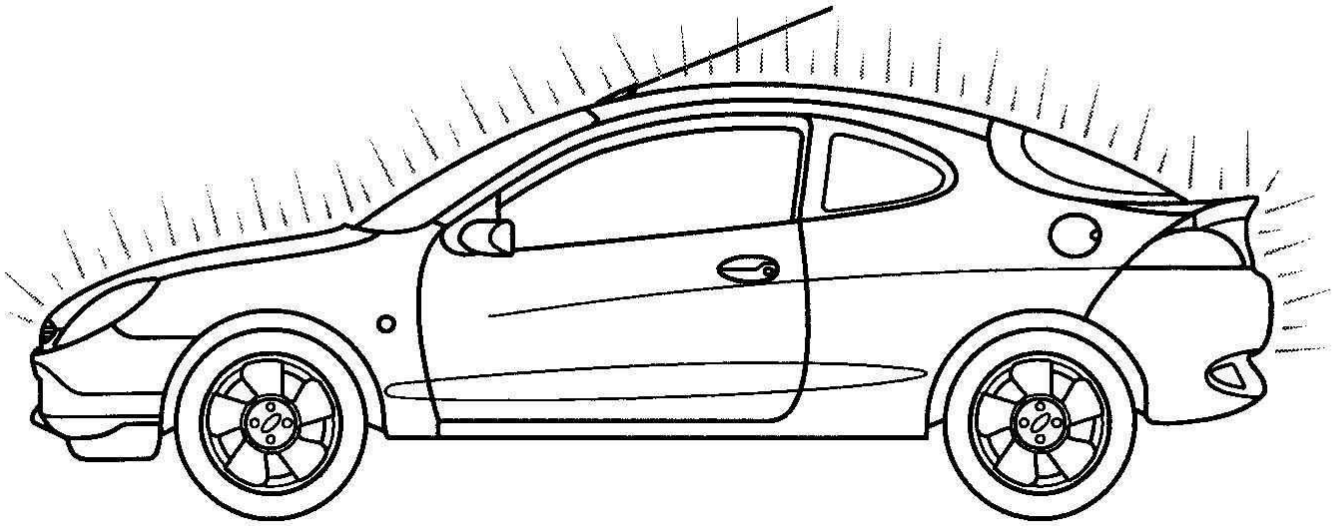

DE VERZORGING VAN UW AUTO

Het wassen van uw auto

Maak uitsluitend gebruik van autowasserettes die zijn uitgerust met een speciaal, milieuvriendelijk afvoersysteem.

Gooi restanten van reinigingsmiddelen nooit bij het overige huisvuil. Deponeer ze in de daarvoor bestemde afvalcontainers van de gemeentelijke reinigingsdienst.

Het belangrijkste element om lak in goede conditie te houden is schoon water.

Automatische wasstraat

De beste methode om de wagen te laten wassen is in een autowasserette met een borstelloze wasinstallatie. In installaties die met hoge waterdruk werken kan water in het interieur binnendringen.

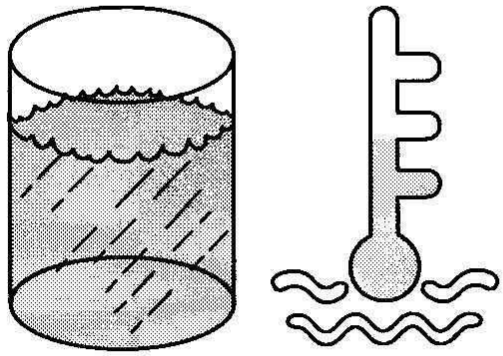

Gebruik uitsluitend koud of lauwwarm water om uw auto te wassen

⚠ Verwijder de dakantenne voordat de auto een autowasserette wordt binnengereden. Schakel de aanjager uit.

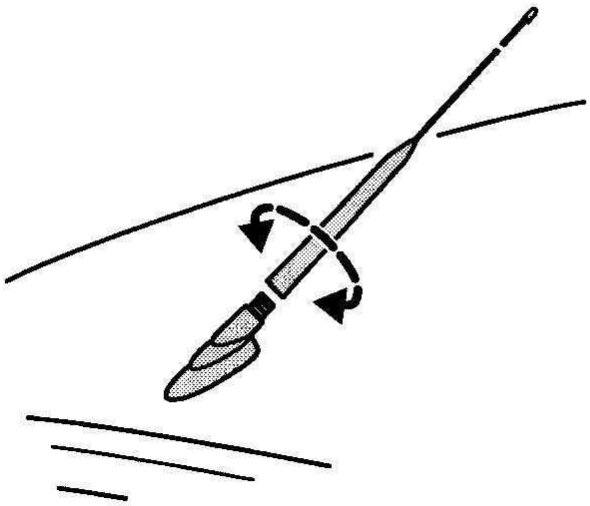

Hogedrukreiniger

De gebruiksvoorschriften van de hogedrukreiniger moeten worden opgevolgd. Dit geldt in het bijzonder voor de voorschriften met betrekking tot de druk en de afstand tussen de sproeikop en de carrosserie. Richt de straal nooit op de radiateur.

Met de hand wassen

Als u een autoshampoo gebruikt, spoel de auto dan met veel water schoon. Droog hem daarna met een zeem.

Vergeet in de winter niet regelmatig de onderkant van de auto te reinigen.

⚠ Druk het rempedaal tijdens het rijden voorzichtig in om het vocht van de remschijven te laten verdampen.

Koplampen reinigen

Gebruik geen schurende reinigingsmiddelen of agressieve chemische oplosmiddelen om blijvende beschadiging van de kunststof koplampglazen te voorkomen. Veeg de lampen niet schoon als de glazen droog zijn. Gebruik voor het verwijderen van verontreinigingen geen scherpe voorwerpen.

Achterruit reinigen

Reinig, om de draden van de achterruitverwarming niet te beschadigen, de binnenzijde van de achterruit uitsluitend met een zachte doek of een vochtige zeem. Reinig de ruit niet met behulp van oplosmiddelen of scherpe voorwerpen.

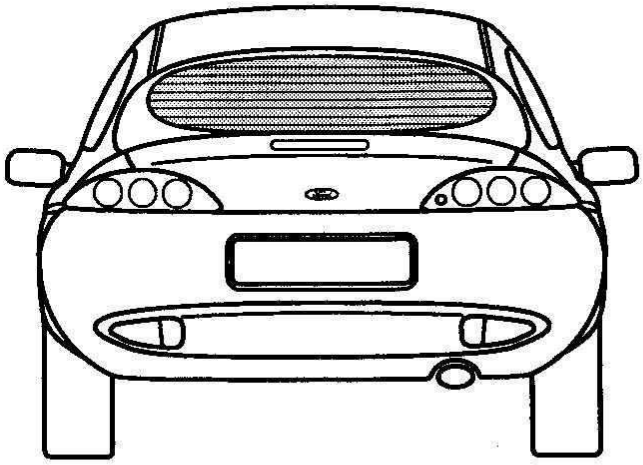

Corrosiewerende behandeling van de bodemplaat

De onderzijde van uw auto is van fabriekswege behandeld met een corrosiewerend middel. Laat deze beschermlaag regelmatig door uw Ford dealer controleren en zo nodig bijwerken.

Velgen reinigen

Afhankelijk van het aantal kilometers dat u rijdt, moeten de velgen elke week worden gereinigd om te voorkomen dat zij door remstof worden aangetast. Gebruik Ford Reinigingsmiddel voor Velgen of warm water en een zachte spons. Gebruik geen schurende reinigingsmiddelen. Deze brengen blijvende schade toe aan de speciale beschermlaag.

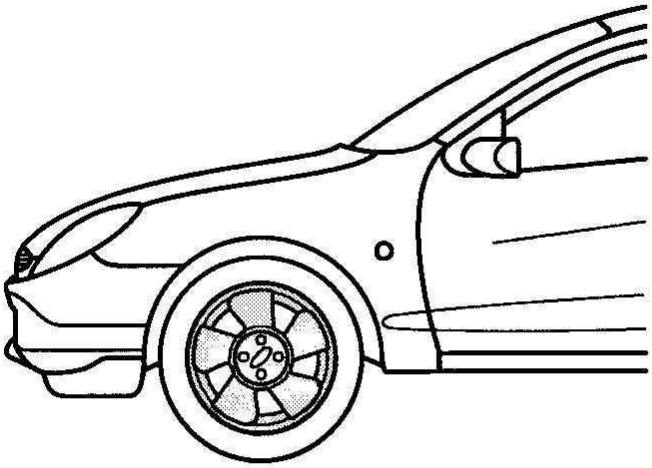

Reinigingsproducten

Voor het beste resultaat raden wij u aan producten uit de speciale reeks Ford Onderhoudsproducten te gebruiken. Deze omvat:

- Autoshampoo
- Autowas
- Wax Polish
- Autoshampoo met was
- Hoogglans polish
- Onderhoudsmiddel voor kunststoffen en rubber
- Cockpitspray
- Interieurreiniger
- Ruitontdooier
- Ruitensproeiervloeistof concentraat (1:20)
- Winter-ruitensproeiervloeistof
- Vloeistof voor het verwijderen van insecten

Ford Onderhoudsproducten zijn volkomen milieuvriendelijk – vanaf de productiefase tot aan het moment waarin ze in de afvalstroom terechtkomen.

Lakbeschadigingen bijwerken

Lakbeschadigingen door steenslag of krasjes kunnen worden weggewerkt met behulp van spuitlak of een lakstift; dit alles is verkrijgbaar bij uw Ford dealer. Volg nauwkeurig de instructies op in de gebruiksaanwijzing van het product.

⚠ Om aanspraak te kunnen maken op garantie op het lakwerk dient u onmiddellijk alle ongerechtigheden van de lak te verwijderen die er ogenschijnlijk onschadelijk uitzien maar in werkelijkheid de lak aantasten, zoals uitwerpselen van vogels, boomsappen, dode insecten, teervlekken, strooizout, resten van industriële neerslag, enz.

Onderhoud van de lak

Zet de lak van uw auto één- tot tweemaal per jaar in de was. Hierdoor behoudt de lak zijn glans en stroomt het water makkelijker van het plaatwerk.

⚠ Voorkom dat poetsmiddelen (was of polish) op de kunststof oppervlakken terechtkomen omdat ze zich hiervan moeilijk laten verwijderen.
Poets de auto niet in de felle zon.

Onderhoud van lederen bekleding

⚠ Gebruik uitsluiten een reinigings- en onderhoudsmiddel voor leder.

Wrijf het leder met een vochtige katoenen of wollen doek schoon en wrijf het leder met een zachte, schone doek droog. Sterk vervuild leder kan met een oplossing van fijnwasmiddel en water worden gereinigd.

Onder normale omstandigheden verdient het aanbeveling het leder elke zes maanden te behandelen met een onderhoudsproduct voor leder.

Maak het leder niet te nat. Zorg ervoor dat zich geen vocht in de naden verzamelt.

'Aluminium' onderdelen reinigen

Om te voorkomen dat onderdelen in het interieur met een 'aluminium look' worden beschadigd mogen geen schurende materialen, oplosmiddelen of reinigingsproducten die deze eigenschappen hebben, worden gebruikt. Gebruik zeep, water en een zachte doek.

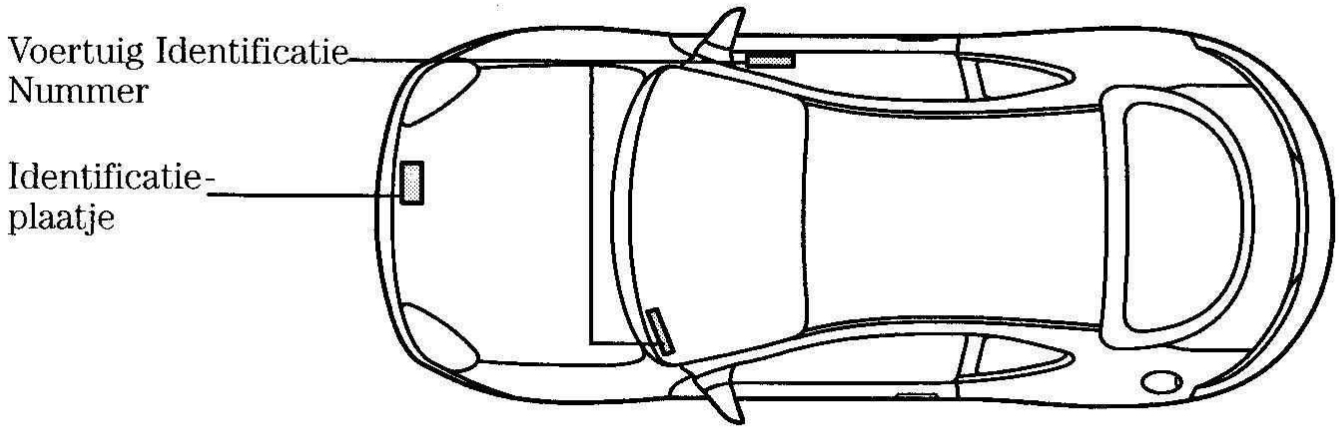

IDENTIFICATIENUMMERS

Identificatieplaatje

Het identificatieplaatje bevindt zich in het motorcompartiment. Dit plaatje bevat informatie over het type, het gewicht en over bepaalde onderdelen van uw auto.

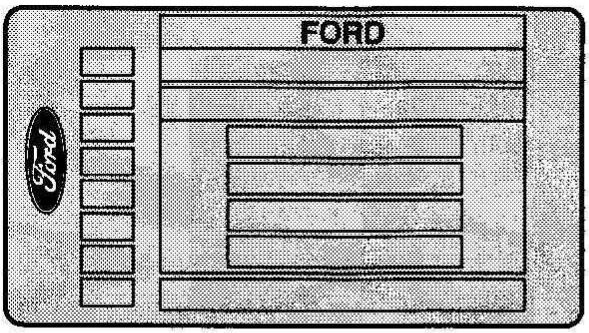

Voertuig Identificatie Nummer

Het nummer is ingeslagen in de bodemplaat en bevindt zich onder een afdekplaatje. Het nummer is ook aangebracht op een plaatje op het instrumentenpaneel. Een symbool op het plaatje geeft aan met welk airbagsysteem de auto is uitgerust.

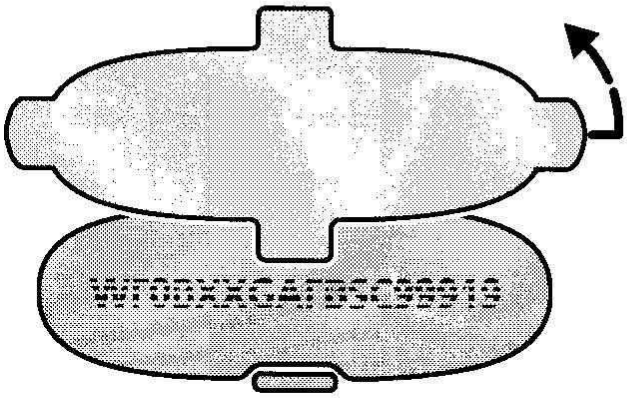

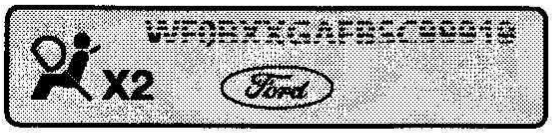

Motornummer

Het motornummer is in het motorblok boven de flens tussen de motor en de versnellingsbak ingeslagen.

BRANDSTOF

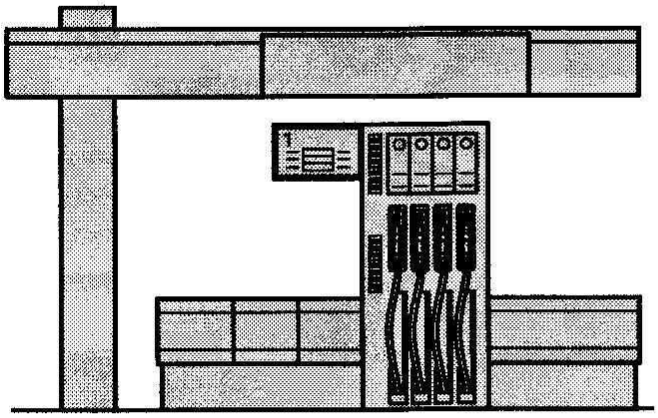

Inhoud brandstoftank: 40 liter.

Gebruik uitsluitend de brandstofsoort zoals hieronder is vermeld en gebruik altijd brandstof van goede kwaliteit met detergenten en andere additieven. Het gebruik van brandstof van mindere kwaliteit kan schade aan de motor veroorzaken.

⚠ Voeg geen extra additieven of andere smeermiddelen toe. Deze stoffen zijn niet noodzakelijk en kunnen beschadiging van de motor tot gevolg hebben welke niet onder de Ford Garantie valt.

Wanneer u de tankdop losdraait is soms een sissend geluid hoorbaar. Dit is echter volkomen normaal. Stop altijd met tanken zodra het automatische vulpistool voor de tweede maal afslaat, om terugspatten en dus verspilling van brandstof tegen te gaan.

Ongelode benzine (octaangetal 95)

Zonder nadelige gevolgen kan ongelode benzine met een hoger octaangetal worden gebruikt, maar dit biedt geen grote voordelen.

In auto's met een katalysator mag uitsluitend ongelode benzine worden gebruikt.

Om te voorkomen dat loodhoudende benzine wordt getankt, is de vulbuis van de tank van uitvoeringen met een benzinemotor voorzien van een smallere hals die alleen geschikt is voor de vulpistolen van pompen met ongelode benzine.

⚠ Tank altijd ongelode benzine. Loodhoudende benzine brengt onherstelbare schade toe aan de katalysator en de Lambda sonde. Ford kan geen verantwoording aanvaarden voor schade die door gebruik van loodhoudende benzine is ontstaan. Hoewel dergelijke schade niet door de Ford garantie wordt gedekt, verzoeken wij u onmiddellijk contact op te nemen met de dichtstbijzijnde Ford dealer indien u per ongeluk loodhoudende benzine hebt getankt.

Motorgegevens			
Motortype		1,4 l Zetec-SE met katalysator	1,7 l Zetec-SE VCT met katalysator
Cilinderinhoud	cm^3	1388	1679
Motorvermogen	kW(pk) bij omw/min	66 (90) 5600	92 (125) 6300
Maximum koppel	Nm bij omw/min	125 4000	157 4500
Vereiste brandstofsoort		Ongelode benzine, octaangetal 95*	
Maximum toerental (continu)	omw/min	6350	6750
Maximum toerental (kortstondig)	omw/min	6575	6875
Stationair toerental **	omw/min	875±50	850±50
Brandstofsysteem		Elektronisch geregelde benzine-inspuiting	
Ontstekingsvolgorde		1-3-4-2	
Bougies (Motorcraft)		AYFS 22 C	AYFS 22 PP
Elektrodenafstand	mm	1,3	1,3
Ontsteking		Elektronisch geregeld	
Klepspeling (koud)***	Inlaat mm Uitlaat mm	0,2 0,3	
Motoroliefilter (Motorcraft)		EFL 500	EFL 600

VCT = Variable Camshaft Timing = Variabele nokkenasverstelling

* Ongelode benzine met een octaangetal van 98 mag ook worden gebruikt maar biedt geen grote voordelen.

** Met ingeschakelde koelventilateur.

*** Controleren / afstellen bij stilstaande motor, nadat de motor minimaal vijf minuten heeft kunnen afkoelen.

Brandstofverbruik volgens EC-norm 80/1268 ECE (zoals geamendeerd in 93/116 ECE)						
Banden-maat	Eindreductie	Referentiegewicht volgens EC-normen van ... tot ... (kg)	Brandstofverbruik in liters/100 km			CO_2 emissie (g/km)
			Stadsverkeer	Buitenweg	Totaal	
1,4 l Zetec-SE						
195/50 R 15	4,25	1109-1146	9,5	5,9	7,2	171
1,7 l Zetec-SE VCT						
195/50 R 15	3,82	1113-1145	9,7	6,1	7,4	178

Schakeltabel					
Motortype	Snelheid in km/u				
	1e versn.	2e versn.	3e versn.	4e versn.	5e versn.
1,4 l Zetec-SE	0-45	20-74	29-114	42-164	49-180
1,7 l Zetec-SE VCT	0-59	21-96	29-131	37–168	47-203

MOTOROLIE

Motorolie verversen

Ford Motor Company raadt het gebruik van Ford/Motorcraft **Formula E SAE 5W-30** motorolie aan. Deze olie lag ten grondslag aan de ontwikkeling van de motor in uw auto. Gebruik deze olie gedurende alle jaargetijden voor optimale prestaties.

Alternatieve motoroliën met de viscositeit **SAE 5W-30** die voldoen aan de Ford specificatie **WSS-M2C913-A** of WSS-M2C912-A1 mogen ook worden gebruikt.

Motorolie bijvullen

Is geen olie verkrijgbaar die aan deze specificaties voldoet, gebruik dan een olie met de viscositeit **SAE 5W-30**, SAE 10W-40 of SAE 5W-40, afhankelijk van de buitentemperatuur, die voldoet aan de specificatie **ACEA A1/B1** of ACEA A3/B3. Het gebruik van deze oliën kan tot gevolg hebben dat de motor minder snel aanslaat, minder vermogen levert, meer brandstof verbruikt en een hogere emissiewaarde heeft.

Ford Dealers worden op de hoogte gehouden met de laatste ontwikkelingen en verbeteringen op het gebied van de aanbevolen oliesoorten.

Uw Ford dealer dient u gaarne van advies of informatie.

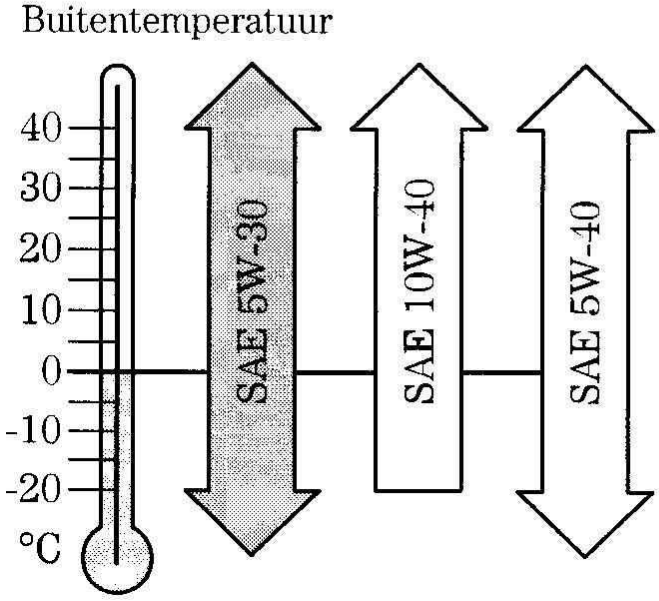

Aanbevolen viscositeit

Gebruik **geen** olie die niet voldoet aan bovenstaande specificaties. Het gebruik van ongeschikte olie kan beschadiging van de motor tot gevolg hebben, die niet onder de Ford Garantie valt.

Vul nooit olie bij tot boven het MAX-merkteken op de oliepeilstaaf.

Voeg geen extra additieven of andere smeermiddelen toe. Deze stoffen zijn niet noodzakelijk en kunnen beschadiging van de motor tot gevolg hebben welke niet onder de Ford Garantie valt.

VLOEISTOFFEN

Ververs de vloeistoffen met de intervallen die in het boekje *Garantie en onderhoud* zijn vermeld.

Olie handgeschakelde versnellingsbak

Gebruik Ford High Pressure Gear Oil SAE 75W-90 die voldoet aan de Ford specificatie WSD-M2C200-C.

Stuurbekrachtiging

Gebruik Ford Automatische Transmissie Vloeistof die voldoet aan de Ford specificatie ESP-M2C 166-H.

Koelvloeistof

⚠ Meng geen koelvloeistoffen met verschillende kleuren of specificaties.

Koelvloeistof

Gebruik 50 % water en 50 % 'Motorcraft Super Plus 2000' koelvloeistof die voldoet aan de Ford specificatie WSS-M97B44-D.

Vloeistof voor remsysteem en koppeling

Gebruik Ford remvloeistof DOT 4 of remvloeistof die voldoet aan de Ford specificatie SAM-6C9103-A. Vul zo nodig bij tot het MAX-merkteken.

Gebruik uitsluitend 'paraffinevrije' remvloeistof.

Onder zware omstandigheden (zoals het rijden met een aanhanger, het veelvuldig gebruik van de auto in de bergen, enz.) moet de remvloeistof tegelijk met het vervangen van de remblokken worden ververst.

⚠ Tijdens het bijvullen van remvloeistof moet de grootst mogelijke reinheid in acht worden genomen. Indien vuil in het remsysteem komt, kan dit een nadelige invloed op de remcapaciteit hebben.

Ruitensproeiervloeistof

Vul het reservoir met geconcentreerde Ford ruitensproeiervloeistof en water in de mengverhouding 1:20. Bij lage buitentemperaturen moet Ford winterruitensproeiervloeistof worden gebruikt.

Raadpleeg de instructies op de verpakking voor de correcte mengverhouding.

Informatie bij het tanken

Noteer voor snelle informatie bij het tanken de belangrijkste gegevens van uw auto op de achteromslag van deze handleiding.

Lege olieblikken en gebruikte oliefilters mogen niet met het overige huisvuil worden afgevoerd. Deponeer ze altijd in de daarvoor bestemde afvalcontainers van de gemeentelijke reinigingsdienst.

Inhouden – liters		
Motor	1,4 l Zetec-SE	1,7 l Zetec-SE VCT
Motorolie incl. filter excl. filter	3,75 3,5	4,62 4,15
Handgeschakelde versnellingsbak	2,8	
Stuurbekrachtiging	MAX-merkteken	
Koel- en verwarmingssysteem	6,0	
Ruitensproeierssysteem	2,5	
Brandstoftank	40	
Reservoir remsysteem en koppeling	MAX-merkteken	

WAGENGEWICHTEN

⚠ Let erop dat het maximaal toelaatbare totaalgewicht en de aslasten niet worden overschreden. Let bij het rijden met een aanhanger, op het toelaatbare aanhangergewicht en de druk op de trekhaakkogel. Deze gegevens zijn vermeld op het identificatieplaatje en het kentekenbewijs (indien van toepassing). Vraag uw Ford dealer om advies. Wanneer deze waarden worden overschreden heeft dat een nadelig effect op de werking van de remmen en de rijeigenschappen van de auto. Het verkeer kan daardoor in gevaar worden gebracht.

Het rijklaar gewicht is het gewicht van de auto in rijklare toestand, d.w.z. inclusief koelvloeistof, smeermiddelen, een 90 % gevulde brandstoftank, gereedschap, reservewiel en bestuurder (75 kg).

Het laadvermogen is het maximaal toelaatbare gewicht minus het rijklaar gewicht.

Extra uitrusting en naderhand gemonteerde accessoires verminderen het laadvermogen.

Vier inzittenden wegen ongeveer 300 kg, d.w.z. per persoon wordt een gemiddeld gewicht van 75 kg aangehouden.

Uw auto is niet geschikt voor het trekken van aanhangwagens, caravans e.d.

Wagengewichten (kg)

Motor	Max. toelaatbaar totaalgewicht	Rijklaargewicht	Laadvermogen	Toelaatbare dakbelasting
1,4 l Zetec-SE	1400	1109–1146*	254–291*	50
1,7 l Zetec-SE VCT	1400	1113–1145*	262–292*	50

* Afhankelijk van de uitvoering.

BANDEN

Bandenspanning

Controleer voor elke lange rit de bandenspanning (denk ook aan het reservewiel). Dit moet altijd bij koude banden plaatsvinden.

Bij het gebruik van winterbanden adviseren wij u de door de fabrikant opgegeven richtlijnen betreffende de bandenspanning op te volgen.

Bandenspanning (bij koude banden) – bar

Bandenmaat	Normaal beladen met ten hoogste drie personen		Maximaal beladen met meer dan drie personen	
	Voor	Achter	Voor	Achter
195/50 VR 15	2,0	1,9	2,5	2,8
165/65 R 14 Winterbanden	2,2	1,8	2,4	2,8

Opmerkingen betreffende de bandenspanning

- De in de tabel vermelde bandenspanningen gelden uitsluitend voor koude banden.
- Wanneer slechts kortstondig met snelheden van meer dan 160 km/u wordt gereden, hoeft de bandenspanning niet te worden verhoogd.
- Verhoog de bandenspanning met de hieronder aangegeven waarde, wanneer langdurig met hoge snelheden wordt gereden.

Bandenspanning voor het langdurig rijden met snelheden van meer dan 160 km/u – bar				
Bandenmaat	Normaal beladen met ten hoogste drie personen		Maximaal beladen met meer dan drie personen	
	Voor	Achter	Voor	Achter
195/50 VR 15	2,2	2,1	2,7	2,8

Nieuwe banden

⚠ De montage van banden of velgen die niet geschikt zijn voor uw auto kan tot ongevallen leiden en kan tot gevolg hebben dat de typegoedkeuring van uw auto ongeldig wordt.
Raadpleeg uw kentekenbewijs voor de goedgekeurde band/velg combinaties voor uw auto (geldt niet voor Nederland) of vraag het uw Ford dealer.

Wij raden u ten zeerste aan bij vervanging, banden van hetzelfde merk te laten monteren. Uw Ford dealer dient u graag van advies.

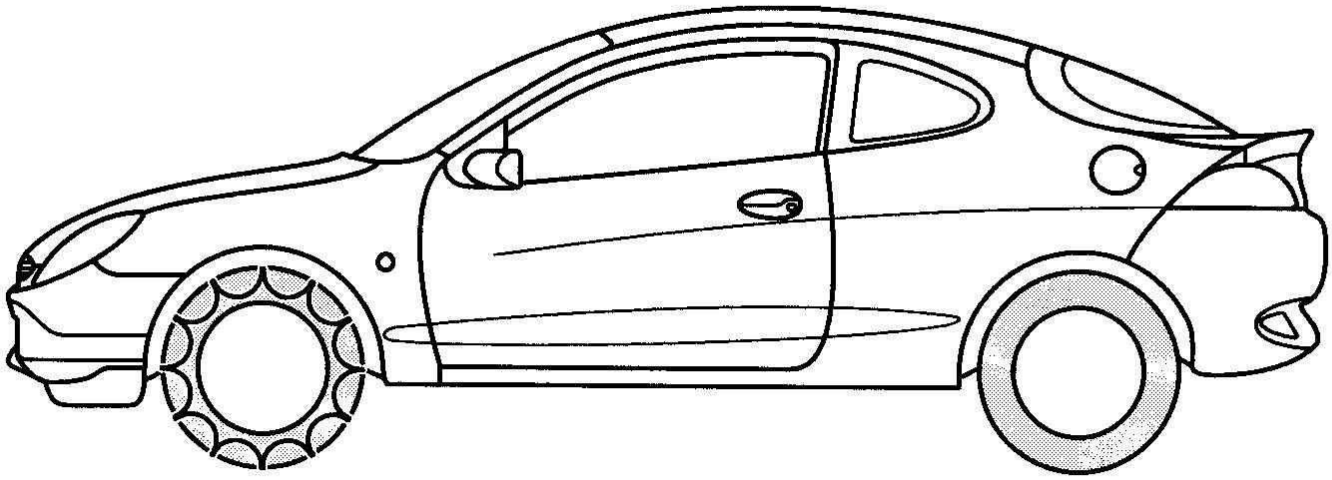

Winterbanden

Laat, bij het gebruik van winterbanden, deze altijd op alle vier de wielen monteren. De door de bandenfabrikant voorgeschreven maximum snelheid mag niet worden overschreden.

Breng binnen het gezichtsveld van de bestuurder op het instrumentenpaneel een sticker aan waarop de maximaal toelaatbare snelheden zijn weergegeven.

Alleen winterbanden met de maat 165/65 R14 mogen worden gemonteerd. Volg de door de fabrikant opgegeven richtlijnen op betreffende de bandenspanning.

Gebruik voor het vastzetten van stalen velgen niet de wielmoeren van lichtmetalen velgen (het reservewiel uitgezonderd).

Wanneer u gebruik moet maken van het reservewiel terwijl winterbanden zijn gemonteerd, volg dan de richtlijnen op die in de rubriek *Reservewiel* worden gegeven.

Sneeuwkettingen

Sneeuwkettingen mogen uitsluitend in combinatie met 165/65 R14 banden worden gebruikt. Gebruik uitsluitend sneeuwkettingen met kleine schakels. Deze mogen alleen op de aangedreven wielen (voorwielen) worden gemonteerd.

Rijd niet sneller dan 50 km/u. Verwijder de sneeuwkettingen meteen zodra de toestand van de wegen dit weer toelaat.

Om beschadiging van de wieldeksels te voorkomen verdient het aanbeveling deze te verwijderen voordat sneeuwkettingen worden gemonteerd.

Monteer de wieldeksels onmiddellijk nadat de sneeuwkettingen zijn verwijderd.

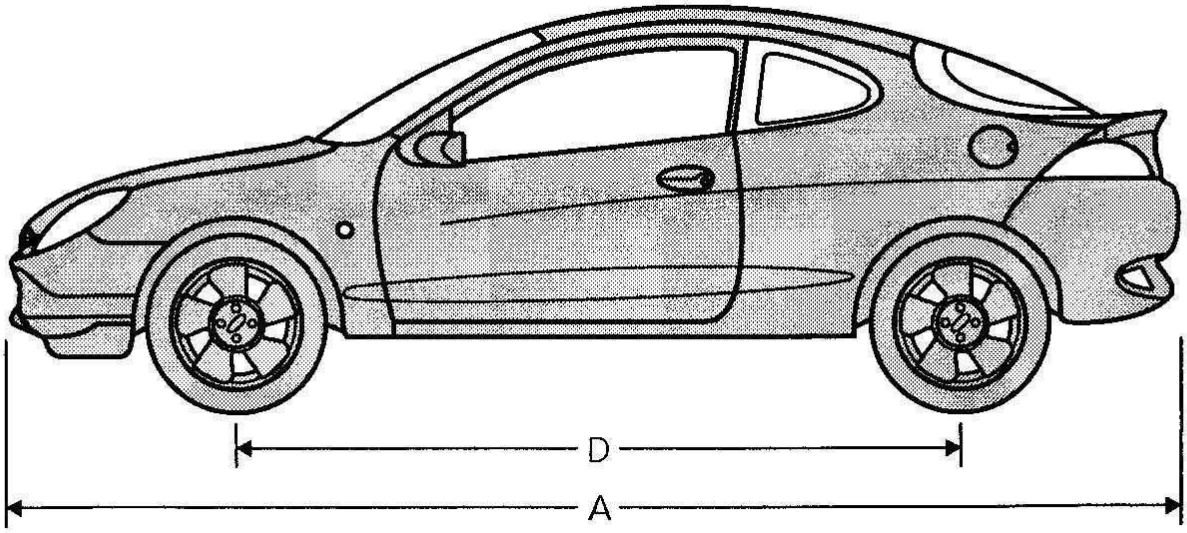

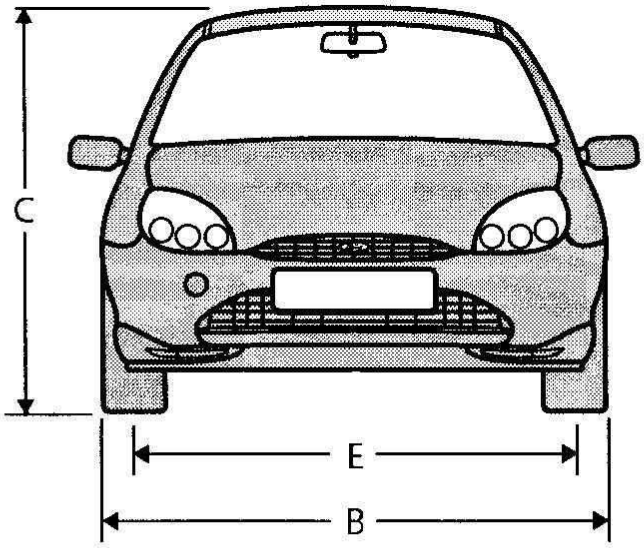

Afmetingen (mm)		
A = Totale lengte		3984
B = Totale breedte (exclusief buitenspiegels)		1674
C = Totale hoogte (rijklaar gewicht)		1360–1400
D = Wielbasis		2446
E = Spoorbreedte	voor	1431–1450*
	achter	1392–1411*

* Afhankelijk van de band / velg combinatie.

Radiografische afstandsbediening

Indien de goedkeuring van uw afstandsbediening wordt gecontroleerd, raadpleeg dan onderstaande tabel.

Wij raden u aan de afstandsbediening alleen te gebruiken in de landen die in de tabel zijn opgenomen.

Type approval of the remote control

Country	Official test number
A	CEPT LPD-D
AUS	SIEMENS 433,92 MHz 5WK4725/8686/8202/8687
B	RTT/D/X1531 (5WK4 725) RTT/D/X1532 (5WK4 8686)
BR	*
CH	BAKOM 97.0946.K.P.
CY	MCW 129/95 23/1997
CZ	ČTÚ 19981 R 712 / ČTÚ 1999 2 R 843
D	B Z T G133 380J CEPT LPD-D SIEMENS 93049 Regensburg 5WK4725/8686/8202/8687
DK	CEPT LPD-DK 9740
E	E D.G.TEL.07 98 0132 - 5WK4 725 E D.G.TEL.07 98 0133 - 5WK4 8686
F	AGRÉÉ DRG agr. 98 0404 PPL 0 date 1998 prés. SIEMENS Radiocom Privées France Professionnel
FIN	Buy label (nr. FI97080127)
GB	SRD MPT 1340 GB
GBZ	SIEMENS 433,92 MHz 5WK4725/8686/8202/8687

* Data not available when printing.

Type approval of the remote control	
Country	**Official test number**
GR	CEPT-LPD-GR.YME
H	Buy label (Ref.No.: MÜ-20.039-091/97)
I	CEPT LPD-I
IL	272/3-1998
IRL	IRL TRA 24/5/60/42
IS	IS-2732-00/01 IS-3017-00
L	SIEMENS 433,92 MHz 5WK4725/8686/8202
M	SIEMENS 433,92 MHz 5WK4725/8686/8202/8687
N	SIEMENS 433,92 MHz 5WK4725/8686/8202
NL	CEPT LPD-D
NZ	
P	ICP-071TC-97
PL	188.97.T/P 215.98.T/P
RC	電波87LP0035
S	Ue 970145
SK	TÚ R 201 SR 1998 1
TR	SIEMENS 433,92 MHz 5WK4725/8686/8202/8687
ZA	Ref.No.:3K43D/3R1B9/SPLS-RX9/98

Immobilisatiesysteem

Indien de typegoedkeuring van het immobilisatiesysteem wordt gecontroleerd, kunt u naar onderstaande tabel verwijzen.

Type approval of the engine immobilisation system	
Country	**Official test number**
A	CEPT SRD 9cA
AUS	No label required
B	RTT/D/X1142, RTT/D/X1438, RTT/D/X1616
BR	53000.002516/98
CDN	1422 102 485A, 1422 102 1183
CH	BAKOM 94.0056.K.P.
CY	MCW 129/95 1/1998
CZ	ČTÚ 1998 1 RM 024
D	C T C G750 777J FW
DK	CEPT SRD 9cDK
E	E 00 96 0527 E 08 98 0825 E 08 98 0826 E 08 98 0827
F	AGREE DGPT agr. DL 0029 98 date 12.03.1998 prin. Ford Werke AG Connectable au réseau public français
FIN	Inductive near field system. No type approval necessary.
GB	CEPT SRD 9cUK
GR	ΥΠΜΕ/ΔΤΕΕ EK447/03/01/97
H	MU-275-008/98
HK	Office of the Telecommunications Authority 電訊管理局 This device complies with the Telecommunication (Low Power Devices) (Exemption From Licensing) Order 此產品符合電訊(低功率儀器)(豁免領牌)令 Registration No.: LP598004, LP598005, LP598006 註冊號碼:

Type approval of the engine immobilisation system	
Country	**Official test number**
I	CEPT-I DGPGF/SEGR/ 2/04/332282/FO DGPGF/4/2/04/339553/PA
IL	*
IRL	TRA 24/5/221 TRA 24/5/109/2
IS	IS-2855-00, IS-2855-01, IS-2855-02
J	No type approval necessary.
L	1206/179/45, L2431/10367–01l, L2431/10367–02l, L2431/10367–03l
M	WT/122/98
N	NO95000140.R
NL	CEPT SRD 9cNL
NZ	EXEMPTION FROM LICENSING.
P	ICP-039TC-95, ICP-039TC-98
PL	188.97.T/P 215.98.T/P
RC	電波 87LP0080 電波 87LP0081 電波 87LP0082
S	EXEMPTION FROM LICENSING.
SC	Confirmation Report: KTI 980226
SGP	LPREQ-RDAS-A-0470-98
SK	TÚ R 196 SR 1998 1
T	PTD.515/98, PTD.516/98, PTD.517/98
TR	TGM.13.03/03180-2252
USA	FCC ID: KMH-15607-DNGPATS KMH-15607-CP3PATS

* Data not available when printing.

A Blz

Aanjager 23
Aanslepen / aanduwen 117
Aansteker 29
ABS 10, 77-78
Accu 110-114, 128
Achterbank 62
Achterlichten 33, 93
Achterlichtunit 93
Achterruit reinigen 134
Achterruitverwarming 17, 18, 134
Achterruitwisser 36
Achteruit 41
Achteruitkijkspiegels 38, 39-40
Achteruitrijlamp 93
Afmetingen 148
Afmetingen van de wagen 148
Afstandsbediening 49-51
Airbag 11, 67-70
Airbagsysteem 67-72
Airconditioning 25-27, 119
Akoestisch signaal – verlichting 33
Alarminstallatie 56-57
Antenne 133
Anti-blokkeersysteem 77-78
Anti-corrosiebescherming van de onderzijde van de auto 84
Antivries 127
Asbak 29
Automatische transmissievloeistof . 142
Automatische wasstraat 132-133

B Blz

Babyzitje 72
Bagageruimte 43, 62, 63
Bagageruimte openen 46, 50
Bagageruimteverlichting 95
Banden 131, 145-147
Bandenspanning 145-146
Bedieningsorganen op het instrumentenpaneel 15-19, 29-30
Bevestigingspunten voor een sleepoog 107
Binnenspiegel 38
Bougies 139
Brake Traction Control System ... 9, 79
Brandstof 138, 139
Brandstofmeter 14
Brandstofsysteem 88
Brandstofverbruik 85-86, 140
BTCS 79
Buitenspiegels 39-41

C Blz

Centrale portiervergrendeling ... 47-51
Cilinderinhoud 139
Claxon 32
Code wissen 55
Contacslot 31
Controlelamp grootlicht 12
Controlelamp laadstroom 9
Controlelamp laag brandstofpeil 12
Controlelamp niet goed gesloten portieren 12
Controlelamp oliedruk 8
Controlelamp remsysteem 10
Controlelamp richtingaanwijzers 8
Controlelampen 8-13
Corrosiewerende behandeling van de-bodemplaat 134

D

Dagteller 13
De verzorging van uw auto ... 132-136
Digitale klok 18
Dimlicht 33, 91
Dubbel vergrendelingssysteem 47-49, 50

E Blz

EHBO-doos 43
Elektrisch bedienbare portierruiten . 40
Elektrische aansluiting 29
Expansiereservoir koelsysteem 126
Expansiereservoir van het koelsysteem 14

F

Flessenhouders 30
Ford Service 118

G

Garantie 82, 136
Gebruik van het ABS 78
Geforceerde luchtafvoer 20
Gerecirculeerde lucht 26, 28
Gloeilampen vervangen 89-95
Gordelspanners 65
Grootlicht 34, 91

H

Blz

Handgeschakelde versnellingsbak .. 41
Handrem 42
Handschoenenkast 30
Het wassen van uw auto 132-136
Hoedenplank 43
Hogedrukreiniger 133
Hulpaccu 113, 114
Hulpstartkabels 113-115

I

Identificatienummers 137
Identificatieplaatje 137
Immobilisatiesysteem .. 52-55, 151-152
Imperiaal 84
Informatie bij het tanken 143
Inhouden 143
Inklapbare buitenspiegels 39
Inrijden 5
Inspuitsysteem 88
Instrumentengroep 8-15
Instrumentenpaneel 6-7
Interieurverlichting 37, 95

K

Blz

Kaartentas 30
Katalysator 82-84
Kentekenplaatverlichting 94
Kilometerteller 13
Kinderveiligheidsstoeltjes 71-73
Kledinghaken 38
Klok 18
Koelvloeistof 14, 126-129, 142
Koelvloeistof voor de motor 142
Koplampen 89-92
Koplampen reinigen 134
Koude start 75
Krik 107
Kriksteunpunten 107

L

Lakbeschadigingen bijwerken 136
Lederen bekleding 136
Leeslampen 37, 95
Lichtschakelaar 33
Lichtsignaal 34
Luchtverdeling 21-25

M Blz

Microfilter 26
Mistachterlicht 19
Mistachterlichten 94
Mistlampen 19, 94
Motorcompartiment 121, 122
Motorgegevens 139
Motorkap 120
Motorkap openen 120
Motornummer 137
Motorolie 123-124, 141
Motoroliefilter 139
Motoroliepeilstaaf 123-125
Motorolievuldop 124
Motorvermogen 139
Multifunctionele schakelaar 33-34

N

Nieuwe banden 146
Noodloopprogramma 87

O Blz

Oliesoorten 141
Onderhoud 118
Onderhoud van de lak 136
Onderhoud van de veiligheidsgordels 66
Onderhoudsschema 119
Ongelode benzine 138
Opbergvak 42
Originele onderdelen 2

P

Parkeren 84
Poetsen 136
Pollenfilter 26
Portieren openen 45, 50
Portiersloten 45

R Blz

Radiografische afstandsbediening 49-51, 149-150
Reinigingsproducten 135
Remlicht 93
Remmen 76-78
Remvloeistof 10, 76, 142
Remvloeistofreservoir 125
Reservewiel 105
Reservoir ruitensproeiers 129
Richtingaanwijzer 92
Richtingaanwijzers 33, 89, 92, 93
Rijden met een auto met een katalysator 83
Rijden met een imperiaal 84
Rugleuning naar voren klappen 60
Rugleuning van achterbank neerklappen 62
Ruitensproeiers 129
Ruitensproeiers afstellen 129
Ruitensproeiersystemen 129
Ruitensproeiervloeistof 9, 142, 143
Ruitenwisser 34-36
Ruitenwisserbladen 130
Ruitenwissers/-ruitensproeiers, voor 35-36
Ruitenwissers/-sproeiers 34-36
Ruitenwisserschakelaar 34-36

S Blz

Schakelaar hoogteverstelling koplamplichtbundels 15-16
Schakelaar waarschuwingsknipperlichten ... 32, 87
Schakeltabel 140
Schijfremmen 76
Sensor parkeerhulp 80-82
Sleepoog 115-116
Slepen van de auto 115-117
Sleutel met ingebouwde verlichting 44
Sleutels 44-45
Sleutels coderen 51, 54-55
Slijtagepatroon 131
Slot van tankdop 46
Sloten 45-47
Sneeuwkettingen 147
Snelheidsmeter 13
Spiegels 38, 39-40
Stadslichten 33, 91
Startbeveiliging 74
Starten 74-75
Stoelen 58-61
Stoelen verstellen 59-60
Stuurbekrachtiging 127, 142

T Blz

Tanken 82-83
Temperatuurmeter 14
Temperatuurregelknop 23
Ter bescherming van uw veiligheid en het milieu 3
Toerentalbegrenzer 74
Toerenteller 13
Traction Control System 79
Tweekrings remsysteem 76

U

Ultrasone parkeerhulp 80-82

V

Veiligheid, algemeen 4
Veiligheidsgordels 64-66
Veiligheidsschakelaar brandstofsysteem 4, 88
Velgen reinigen 134
Ventilatie en verwarming 20-24
Ventilatiesysteem 20
Verwarming en ventilatie 20-24
Vloeistoffen 142-143
Vloeistofreservoir koppeling 125
Voertuig Identificatie Nummer 137
Voorruit ontdooien 23
Voorruitverwarming 17
Voorwoord 2

W Blz

Waarschuwingssymbolen 3
Wagengewichten 144
Wiel aanbrengen 109
Wiel verwijderen 108
Wiel verwisselen 104-108
Winterbanden 147
Wissen met intervallen 35

Z

Zekeringen en relais 96-103
Zitpositie 58
Zonnekleppen 38
Zuinig rijden 85-86

Belangrijke gegevens bij het tanken

Motorkap openen. Trek de ontgrendelhendel, die zich onder de stuurkolomkap bevindt, naar u toe.

Voor snelle informatie bij het tanken kunt u hieronder de specifieke gegevens voor uw auto invullen. Deze zijn vermeld in het hoofdstuk *Inhouden en technische gegevens*.

Brandstof

Inhoud brandstoftank: 40 liter

Motorolie

Vul nooit olie bij tot boven het MAX-merkteken op de oliepeilstaaf.

☐ **Euro ongelood (octaangetal 95)**

Super Plus (ongelode superbenzine) (octaangetal 98) is ook toegestaan.

Viscositeit

Bandenspanning

Gemeten in bar terwijl de banden koud zijn.

Bandenmaat

Normaal beladen met ten hoogste 3 personen

☐ Voor ☐ Achter

Maximaal beladen met meer dan 3 personen

☐ Voor ☐ Achter